Pentair Water™

BELGIUM
Pentair Water
Industriepark Wolfstee,
Toekomstlaan 30
B-2200 HERENTALS
Tel. +32.14.25.99.11
Fax. +32.14.25.99.75
www.pentairwater.com

FRANCE
Pentair Pumps
BP 92 Vedene - 84965
LE PONTET Cedex - AVIGNON
Tel. 04.90.480.880
Fax 04.90.480.888
www.nocchi.it

Pentair Water
140, avenue Roland Garros
78532 BUC CEDEX
Tel. +33.(0)139.24.15.00
Fax. +33.(0)139.56.03.90
www.pentairwater.com

GERMANY
Pentair Water
Wiesenstraße 6
Industriegebiet Nord
D-64347 Griesheim
Tel. +49615584170
Fax +496155841799

ITALY
Pentair Pumps
Via Masaccio, 13
56010 Lugnano (Pisa)
Tel. +39.050.71.61.11
Fax. +39.050.70.31.37
www.nocchi.it

Pentair Water
Via Brughiera 1 - 20010
PREGNANA MILANESE (MI)
Tel. +39.02.93.27.111
Fax. +39.02.93.27.1154
www.pentairwater.com

REPUBLIC OF SOUTH AFRICA
Pentair Water
P.O. Box 11325, Selcourt 1567,
15 Miller Road,
Nuffield, Springs - Gautenga
Tel. +27.11.818.5818
Fax +27.11.818.3710

RUSSIA
Nocchi Pumps
4 Luchevoy Prosek
Exhibition Centre "Sokolniki"
Pav. 5, Off. 9 - Moscow
Tel.+7-495-913 90 22,
Fax +7-495-980-12-97
www.nocchi.ru
e-mail: info@nocchi.ru

UNITED ARAB EMIRATES
Pentair Water Middle East
Al Diyaffa Center, M Floor Office 104-105
P.O. Box 24670
Dubai, U.A.E.
Tel. +971.43.45.50.74
Fax. +971.43.45.51.04
www.pentairwater.com

UNITED KINGDOM
Pentair Water Filtration
Daimler Drive, Cowpen Lane
Industrial Estate
Billingham - Cleveland, TS23 4DJ
Tel. +44 (0)1 642 370 616
Fax +44 (0)1.642.564.708

SPAIN
Pentair Water
MI I Fontanals 28, 08205
Sabadell - Barcelona
Tel +34 937 10 28 39
Fax +34 937 10 47 67

R - 2° ED. 042008 - COD. NV260P790

50 Hz

ОБЩИЙ КАТАЛОГ ЭЛЕКТРОНАСОСОВ

R

NOCCHI®
Pentair Water

ОБЩИЙ КАТАЛОГ ЭЛЕКТРОНАСОСОВ

Pentair Water™

NOCCHI®

Pentair Water

Pentair Water™

Лидер в области технологий воды

Компания Pentair Water является одним из лидеров мирового уровня в разработке и производстве инновационных продуктов и систем, повсеместно используемых для обработки, подачи и хранения воды. Деятельность и успех компании основываются на таких критериях, как непрерывное развитие новых видов продукции, высокая производительность, компетентность, корпоративная этика и стремление к лидерству на рынке. Персонал компании обладает такими качествами, как серьёзный подход к своей работе, уважение к людям и окружающей среде, а также вооружен глубокими практическими знаниями в своей области производства. Крепкие взаимоотношения с заказчиками и высокие стандарты качества позволяют Pentair Water считаться одним из основных производителей технологий и оборудования для обработки воды.

Вода: чистая и безопасная для употребления

Всё больше людей стремится употреблять чистую воду, и компания Pentair Water считает обеспечение такой возможности своей Миссией с большой буквы. Её высокоэффективная деятельность организована через сеть промышленных предприятий, а также специализированных коммерческих и маркетинговых структур, расположенных во всех частях света.

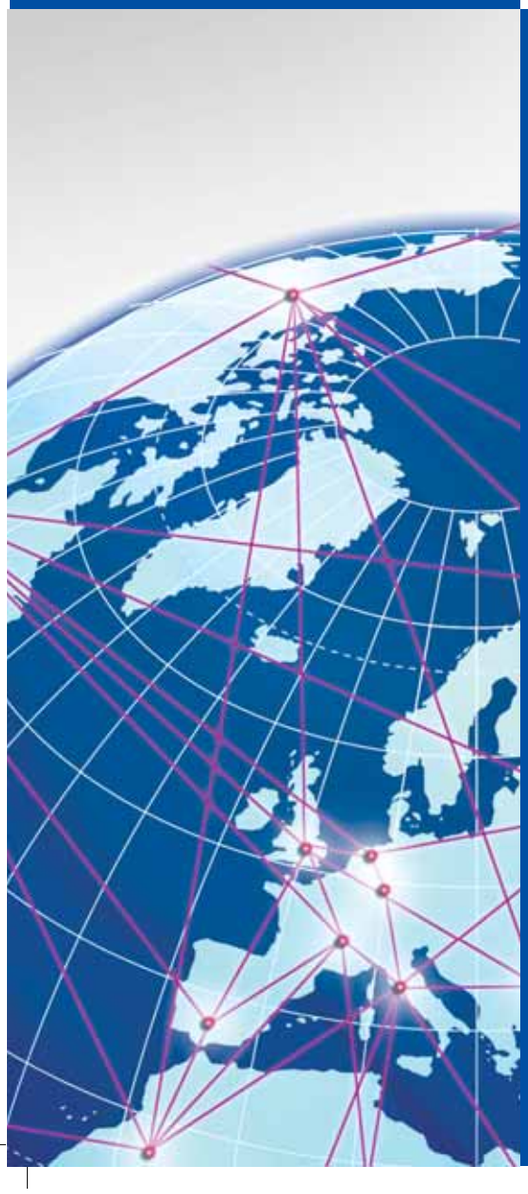

Компания Pentair Water работает по 4-м направлениям продаж

Электронасосы

Вертикальные и горизонтальные центробежные насосы, погружные насосы бытового, сельскохозяйственного и промышленного назначения, дренажные насосы для откачивания грунтовых и сточных вод, системы пожаротушения, насосы для систем отопления и кондиционирования.

Фильтрация

Системы фильтрации для промышленности, жилищно-коммунального хозяйства и коммерческих структур; сменные фильтры и другие фильтрующие элементы для очистки питьевой воды; насосы для жилых автофургонов и небольших судов; насосы и другое оборудование для промышленности и предприятий общественного питания.

Обработка воды

Клапаны для контроля подготовки воды для бытовых, коммерческих и промышленных нужд; расширительные баки и резервуары из стекловолокна; ёмкости для хранения воды.

Бассейны и гидромассажные ванны

Широкий выбор оборудования и аксессуаров для бассейнов и гидромассажных ванн бытового и коммерческого назначения; фильтры, насосы, системы отопления и освещения, оборудование для уборки, дозаторы и системы контроля, оборудование и аксессуары для обустройства фонтанов и искусственных озёр.

NOCCHI®
Pentair Water

Мы заряжаем воду энергией

Основанная в 1977 году фирма Nocchi входит сегодня в группу Pentair Water. Вот уже более 30-ти лет мы занимаемся проектированием и производством электронасосов для перекачки воды и поставляем качественный продукт и функциональные решения для любых потребностей наших клиентов. В рамках широкой гаммы продукции Nocchi проектные организации и дистрибьюторы гидротехники и сантехники могут найти различную продукцию и системы, которые необходимы для подачи воды и её нагнетания под давлением в индивидуальном и коллективном жилищном строительстве, в области ирригации и в промышленности.

Системы отопления, вентиляции и кондиционирования

Циркуляционные насосы для перекачки горячей воды внутри отопительных систем индивидуального и коллективного пользования, а также подачи холодной воды и других жидкостей для систем охлаждения и кондиционирования.

Противопожарные системы и системы подачи воды под давлением.

Центробежные вертикальные и горизонтальные насосы. Системы полного цикла для перекачки и подачи воды под давлением. Системы пожаротушения.

Дренажные электронасосы

Насосы для откачивания чистой, грязной, сточной воды и нечистот. Насосы для различных нужд (для забора воды из водоёмов, цистерн, оборудования насосных станций).

Электронасосы домашнего назначения

Погружные насосы, самовсасывающиеся насосы, многоступенчатые центробежные насосы и компактные системы для подачи воды в жилые дома, полива садов и сбора дождевой воды.

Электронасосы для колодцев и артезианских скважин

Погружные насосы для орошения и забора артезианских вод.

СОДЕРЖАНИЕ

50 Hz

ПОВЕРХНОСТНЫЕ НАСОСЫ		
CPS	Многоступенчатые ЧАСТОТНЫЙ ПРЕОБРАЗОВАТЕЛЬ	**8**
VLR	Многоступенчатые вертикальные центробежные электронасосы	**20**
VLRI/X	Многоступенчатые вертикальные центробежные электронасосы из нержавеющей стали AISI 316	**34**
Компоненты VLR/VLRX	Муфты и фланцы	**44**
MULTINOX-VE	Многоступенчатые вертикальные центробежные электронасосы	**46**
SSCX	Многоступенчатые вертикальные электронасосы	**48**
DHR	Многоступенчатые горизонтальные центробежные электронасосы	**50**
DHI	Многоступенчатые горизонтальные центробежные электронасосы из нержавеющей стали AISI 316	**56**
MCX	Многоступенчатые горизонтальные центробежные электронасосы	**60**
MULTINOX	Многоступенчатые горизонтальные центробежные электронасосы	**64**
MAX	Многоступенчатые горизонтальные самовсасывающиеся центробежные электронасосы	**66**
MULTINOX A	Многоступенчатые горизонтальные самовсасывающиеся центробежные электронасосы	**69**
JET	Самовсасывающиеся электронасосы из чугуна	**71**
JET INOX	Центробежные самовсасывающиеся электронасосы из нержавеющей стали	**75**
NRM	Центробежные 2-х и 4-х-полюсные моноблочные стандартизированные электронасосы	**77**
NRB	Центробежные 2-х и 4-х-полюсные муфтовые стандартизированные электронасосы	**97**
NRI	Центробежные стандартизированные насосы с открытой осью	**113**
CM	Центробежные одноступенчатые электронасосы	**114**
CB	Центробежные двухступенчатые электронасосы	**116**
EP	Вихревые электронасосы	**118**

ЭЛЕКТРОНАСОСЫ ДЛЯ КОЛОДЦЕВ И АРТЕЗИАНСКИХ СКВАЖИН		
PRATIKA	Погружные многоступенчатые электронасосы	**122**
DOMINATOR 4	Погружные моноблочные электронасосы на 4”	**124**
DOMINATOR 5	Погружные моноблочные электронасосы на 5”	**126**
K-SERIES	ПОГРУЖНОЙ НАСОС ДИАМЕТРОМ 4”	**128**
Насосные части для K-SERIES	НАСОСНАЯ ЧАСТЬ ПОГРУЖНОГО НАСОСА ДИАМЕТРОМ 4”	**130**
SCM 4 PLUS	Погружные центробежные многоступенчатые электронасосы на 4”	**132**
Насосные части для SCM 4 PLUS/HF	Погружные насосы на 4” без двигателя	**141**
Погружные двигатели к насосам 4”	Электродвигатели для погружных электронасосов на 4”	**145**
6TS	ПОГРУЖНЫЕ НАСОСЫ ИЗ НЕРЖАВЕЮЩЕЙ СТАЛИ Ø 6”	**146**
Насосные части для 6TS	Погружные насосы на 6” без двигателя	**154**
SA	Погружные многоступенчатые центробежные электронасосы на 6”	**159**
Насосные части для SA	Погружные насосы на 6” без двигателя	**164**
Погружные двигатели к насосам 6”	Электродвигатели для погружных электронасосов на 6”	**165**
Таблица подбора электрокабеля для погружных двигателей	Для погружных электронасосов	**165**

СОДЕРЖАНИЕ

50 Hz

ДРЕНАЖНЫЕ И ФЕКАЛЬНЫЕ НАСОСЫ

DP	Погружные электронасосы для откачивания чистой воды	168
SIMER PUMP	Погружные электронасосы для откачивания чистой воды	170
DPC	Погружные электронасосы для откачивания чистой воды	172
DRENOX	Погружные электронасосы из нержавеющей стали для откачивания чистой воды	174
DPV	Погружные электронасосы для откачивания грязной воды	178
OMNIA	Погружные электронасосы из нержавеющей стали для откачивания грязной воды	180
PRIOX	Погружные электронасосы из нержавеющей стали для откачивания воды со взвесями	183
MINIVORT P	Погружные электронасосы из чугуна для откачивания воды со взвесями	186
MINIVORT PP	Погружные электронасосы из чугуна для откачивания воды со взвесями	188
FG	Погружные электронасосы для откачивания сточных вод	190
VACUSYSTEM	Системы подъёма воды со взвесями	206

ЭЛЕКТРОНАСОСЫ СПЕЦИАЛЬНОГО НАЗНАЧЕНИЯ

SWIMMEY	Самовсасывающиеся электронасосы с фильтром грубой очистки для бассейнов	216
MCP	ГОРИЗОНТАЛЬНЫЕ МНОГОСТУПЕНЧАТЫЕ ЦЕНТРОБЕЖНЫЕ ЭЛЕКТРОНАСОСЫ С ФИЛЬТРОМ ПРЕДВАРИТЕЛЬНОЙ ОЧИСТКИ ДЛЯ БАССЕЙНОВ	218
RAINFLOW	Система управления и мониторинга установок для сбора дождевой воды	220
BLAZE - BLAZEMASTER	Приводные насосы ONGA с одним или двумя рабочими колёсами для перекачки воды и систем пожаротушения	222
PGA - DELTA OIL	Самовсасывающиеся электронасосы с жидким кольцом для перекачки дизельного топлива	224
VERSAILLES	Погружные электронасосы для фонтанов и водных аттракционов	226

НАСОСНЫЕ СТАНЦИИ С ОДНИМ НАСОСОМ

РУКОВОДСТВО ПО ВЫБОРУ НАСОСНОЙ СТАНЦИИ		229
ТАБЛИЦА ПОТЕРЬ ДАВЛЕНИЯ		231
AUTOJET	Насосная станция с электронным устройством управления и защиты насоса	232
AUTOMAX	Насосная станция с электронным устройством управления и защиты насоса	234
WATERPRESS	Насосная станция с одним насосом бытового назначения	236
PRESSOMAT	Насосные станции повышения давления для жилых зданий	244

Расширительные баки	Композитный материал: нержавеющая сталь, крашеная сталь	250
VSD	Электронный преобразователь напряжения	254
FLUSSCONTROL FLUSSCONTROL BASIC / AQUA TROL	Электронные устройства управления	257
Распределительные щиты	Разнообразные распределительные щиты для однофазных и трёхфазных насосов	261
Компоненты разные	Реле давления, манометры, гибкие подводки, клапаны, поплавки, фильтры	269

АЛФАВИТНЫЙ УКАЗАТЕЛЬ

50 Hz

A	ACCESSORI VARI	Компоненты разные: реле давления, манометры, гибкие подводки, клапаны, поплавки, фильтры	269
	ACCESSORI VLR/VLRX	Компоненты VLR/VLRX: Муфты и фланцы	44
	FLUSSCONTROL / AQUATROL	Электронные устройства для однофазных насосов	257
	AUTOJET	Насосная станция с электронным устройством управления и защиты насоса	232
	AUTOMAX	Насосная станция с электронным устройством управления и защиты насоса	234
B	BLAZE - BLAZEMASTER	Приводные насосы ONGA с одним или двумя рабочими колёсами для перекачки воды и систем пожаротушения	222
C	CPS	Многоступенчатые ЧАСТОТНЫЙ ПРЕОБРАЗОВАТЕЛЬ	8
	CM	Центробежные одноступенчатые электронасосы	114
	CB	Центробежные двухступенчатые электронасосы	116
D	DHR	Многоступенчатые горизонтальные центробежные электронасосы	50
	DHI	Многоступенчатые горизонтальные центробежные электронасосы из нержавеющей стали AISI 316	56
	DOMINATOR 4	Погружные моноблочные электронасосы на 4”	124
	DOMINATOR 5	Погружные моноблочные электронасосы на 5”	126
	DP	Погружные электронасосы для откачивания чистой воды	168
	DPC	Погружные электронасосы для откачивания чистой воды	172
	DRENOX	Погружные электронасосы из нержавеющей стали для откачивания чистой воды	174
	DPV	Погружные электронасосы для откачивания грязной воды	178
E	EP	Вихревые электронасосы	118
F	FG	Погружные электронасосы для откачивания сточных вод	190
	FLUSSCONTROL FLUSSCONTROL BASIC	Электронное устройство управления однофазным насосом	257
J	JET	Самовсасывающиеся электронасосы из чугуна	71
	JETINOX	Самовсасывающиеся электронасосы из нержавеющей стали	75
K	K-SERIES	ПОГРУЖНОЙ НАСОС ДИАМЕТРОМ 4”	128
M	MULTINOX-VE	Многоступенчатые вертикальные центробежные электронасосы	46
	MCX	Многоступенчатые горизонтальные центробежные электронасосы	60
	MULTINOX	Многоступенчатые центробежные электронасосы	64
	MAX	Самовсасывающиеся многоступенчатые горизонтальные центробежные электронасосы	66
	MULTINOX A	Самовсасывающиесяся многоступенчатые горизонтальные центробежные электронасосы	69
	MINIVORT P	2-х и 4-х-полюсные погружные электронасосы из чугуна для воды со взвесями	186
	MINIVORT PP	Погружные электронасосы из чугуна для воды со взвесями	188
	MCP	ГОРИЗОНТАЛЬНЫЕ МНОГОСТУПЕНЧАТЫЕ ЦЕНТРОБЕЖНЫЕ ЭЛЕКТРОНАСОСЫ С ФИЛЬТРОМ ПРЕДВАРИТЕЛЬНОЙ ОЧИСТКИ ДЛЯ БАССЕЙНОВ	59
	MULTINOX-VE	Центробежные многоступенчатые вертикальные электронасосы	38

АЛФАВИТНЫЙ УКАЗАТЕЛЬ

50 Hz

N	NRM	Центробежные 2-х и 4-х-полюсные моноблочные стандартизированные электронасосы	77
	NRB	Центробежные 2-х и 4-х-полюсные муфтовые стандартизированные электронасосы	97
	NRI	Центробежные стандартизированные насосы с открытой осью	113
O	OMNIA	Погружные электронасосы из нержавеющей стали для откачивания грязной воды	180
P	PGA - DELTAOIL	Электронасосы для перекачки дизельного топлива	224
	PRATIKA	Погружной многоступенчатый электронасос	122
	PRESSOMAT	Двухнасосные станции повышения давления для жилых зданий	244
	PRIOX	Погружные электронасосы из нержавеющей стали для откачивания воды со взвесями	183
R	RAINFLOW	Система управления и мониторинга установок для сбора дождевой воды	220
S	SA	Погружные центробежные многоступенчатые электронасосы на 6”	159
	SCM 4 PLUS	Погружные центробежные многоступенчатые электронасосы на 4”	132
	SCM 4 PLUS / HF	Погружные центробежные многоступенчатые электронасосы на 4” двигателем	141
	SIMER PUMP	Погружные электронасосы для откачивания чистой воды	170
	SSCX	Многоступенчатые вертикальные электронасосы	48
	SWIMMEY	Самовсасывающиеся электронасосы с фильтром грубой очистки для бассейнов	216
T	6TS	ПОГРУЖНЫЕ НАСОСЫ ИЗ НЕРЖАВЕЮЩЕЙ СТАЛИ Ø 6”	146
V	VACUSYSTEM	Насосные станции для вод со взвесями	206
	VERSAILLES	Погружные электронасосы для фонтанов и водных аттракционов	226
	VLR	Центробежные многоступенчатые вертикальные электронасосы	20
	VLRI / X	Центробежные многоступенчатые вертикальные электронасосы из нержавеющей стали AISI 316	34
	VSD	Электронный преобразователь частоты	254
W	WATERPRESS	Насосная станция с одним насосом для бытового назначения	236

NOCCHI®
Pentair Water

CPS

ЧАСТОТНЫЙ ПРЕОБРАЗОВАТЕЛЬ

Энергосберегающая система автоматического регулирования CPS обеспечивает бесперебойную подачу воды в случае перепада давления. CPS - это встроенный в насос преобразователь частоты (инвертор), который регулирует частоту вращения двигателя таким образом, чтобы обеспечить постоянный уровень давления, даже при изменении расходования воды. CPS преобразователь частоты особенно удобен для применения в таких областях, как подача воды под давлением в жилые дома, орошение, обслуживание оранжерей и фонтанов (обычных и “поющих”), а также в области легкой промышленности.

- **ПРОСТ В УСТАНОВКЕ**
- **ЭКОНОМИЧЕН В ПОТРЕБЛЕНИИ ЭНЕРГИИ**
- **ХАРАКТЕРИЗУЕТСЯ БЕСШУМНЫМ ФУНКЦИОНИРОВАНИЕМ НАДЕЖЕН В ЭКСПЛУАТАЦИИ**

ФУНКЦИОНИРОВАНИЕ

Система представляет собой электронасос, функционирование которого регулируется системой электронного управления (регулятором частоты вращения), которая обеспечивает постоянное давление посредством снижения или увеличения производительности в зависимости от напора воды. В случае чрезмерного снижения давления в системе, преобразователь частоты CPS запускает насос и регулирует скорость его вращения до тех пор, пока не восстановится рабочее давление. Скорость работы насоса зависит от напора воды. Если потребление воды возрастает, система управления увеличивает скорость работы насоса до максимально установленного значения. Если потребление воды сокращается, то скорость работы насоса снижается до минимального значения. При отсутствии разбора воды, работа насоса останавливается.

ПРИМЕНЕНИЕ

Повышение давления
Орошение
Промышленная мойка
Подача воды
Строительство

ПРЕДОХРАНИТЕЛЬНЫЕ УСТРОЙСТВА

Работа “всухую”
Перегрев
Перегрузки в электросети
Теплоизоляция внешняя

ТЕХНИЧЕСКИЕ ХАРАКТЕРИСТИКИ

Потребляемая напряжение	1x230В (пер. ток) ±10%
Напряжение на выходе	3x230В (пер. ток) ±10%
Макс. номинальная мощность	1,5 кВт
Частота на входе	50/60 Гц +3%
Сила тока на выходе	6,5 А
Защита	IP55 (в случае установки двигателей с классом защиты ≥ IP55)
Температура внешней среды	от +0° С до + 40° С
Тип графического колебания	синусоидальное
Фильтр на входе	в соответствии с директивой ЕМС
Датчик давления	0-5 В - 0-10 бар
Контрольная точка	2
Схема соединений	порт RS 485
Свободные контакты	3 (внешняя контрольная точка, аварийная сигнализация, системное ингибирование)

МОДЕЛИ

Вертикальные	Горизонтальные	Самовсасывающие
CPS10/VLR 2B-60 A	CPS10/DHI 45	CPS10/MAX 120/60
CPS10/VLR 2B-110 A	CPS10/DHI 27	CPS10/MAX 80/60
CPS10/VLR 4-80 A	CPS10/DHR 9-40	CPS10/MULTINOX-A 200/40
CPS10/VLR 8-40 A	CPS10/DHR 45	CPS10/MULTINOX-A 200/65
CPS10/MULTINOX-VE 200/65	CPS10/MULTINOX 80/48	
CPS10/MULTINOX-VE 200/40	CPS10/MULTINOX 120/60	

ПАНЕЛЬ УПРАВЛЕНИЯ

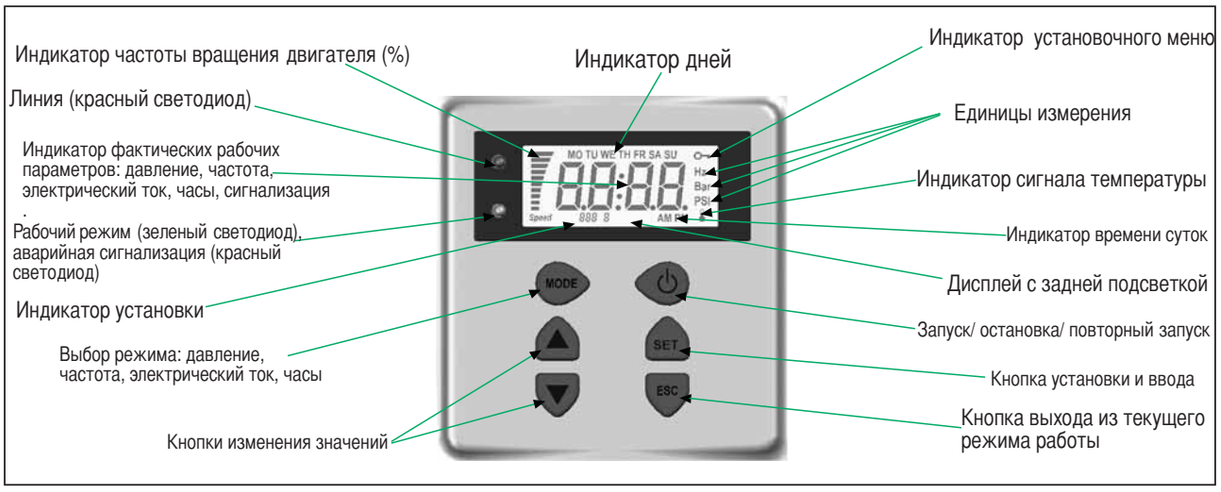

ДИАПАЗОН ХАРАКТЕРИСТИК

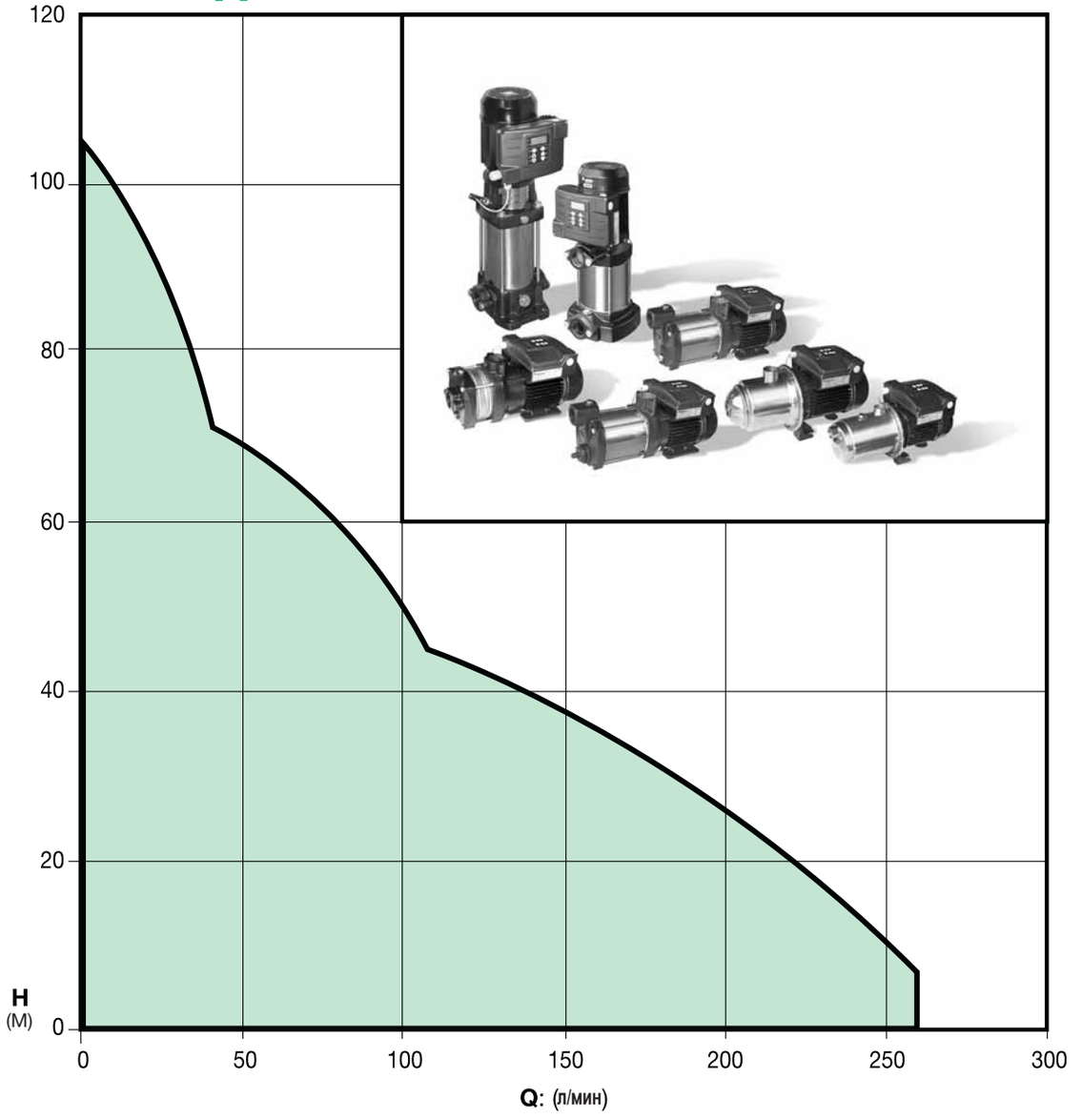

ДИАГРАММА ГИДРАВЛИЧЕСКИХ ХАРАКТЕРИСТИК

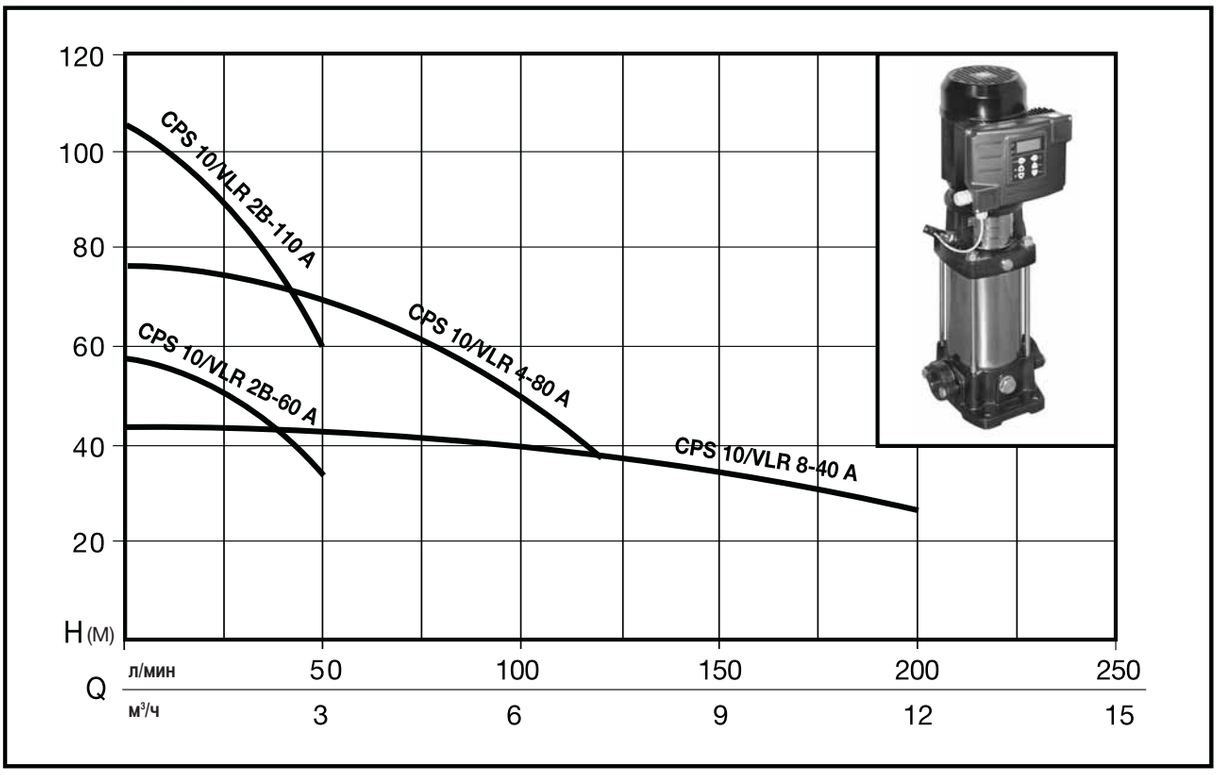

ТАБЛИЦА ТЕХНИЧЕСКИХ ХАРАКТЕРИСТИК

Артикул	Модель	Мощность эл.двигателя		Напряжение	Ток, А	Q	л/мин	0	10	20	30	40	50	60	80	100	120	150	175	200
		л.с.	кВт				м³/ч	0	0,6	1,2	1,8	2,4	3	3,6	4,8	6	7,2	10	10,5	12
N4700160	CPS10/VLR 2B-60 A	1	0,75	1 ~ 230	6,5	Напор, м.в.с.		58	56	51	48	42	33							
N4700170	CPS10/VLR 2B-110 A	1,5	1,1	1 ~ 230	10,5			105	100	93	84	74	60							
N4700150	CPS10/VLR 4-80 A	2	1,5	1 ~ 230	14,2			77				71	69	67	59	50	37			
N4700140	CPS10/VLR 8-40 A	2	1,5	1 ~ 230	14,2			44					42	41	41	40	38	35	30	26

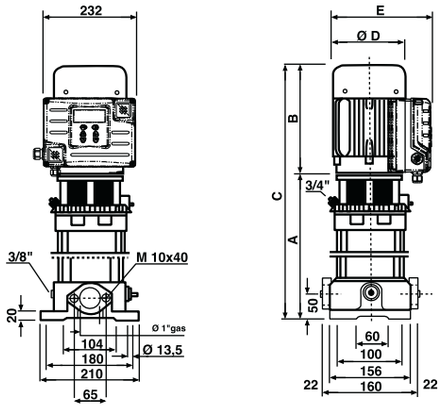

ГАБАРИТНЫЕ РАЗМЕРЫ И ВЕС

Модель	Габаритные размеры, мм							Вес нетто
	A	B	C	D	E	DNA	DNM	кг
CPS 10 / VLR 2B-60 A	296	237	533	160	135	1”	1”	28
CPS 10 / VLR 2B-110 A	386	237	623	160	135	1”	1”	38
CPS 10 / VLR 4-80 A	423	265	688	185	155	1” 1/4	1” 1/4	35
CPS 10 / VLR 8-40 A	420	265	685	185	155	1” 1/4	1” 1/2	42

ДИАГРАММА ГИДРАВЛИЧЕСКИХ ХАРАКТЕРИСТИК

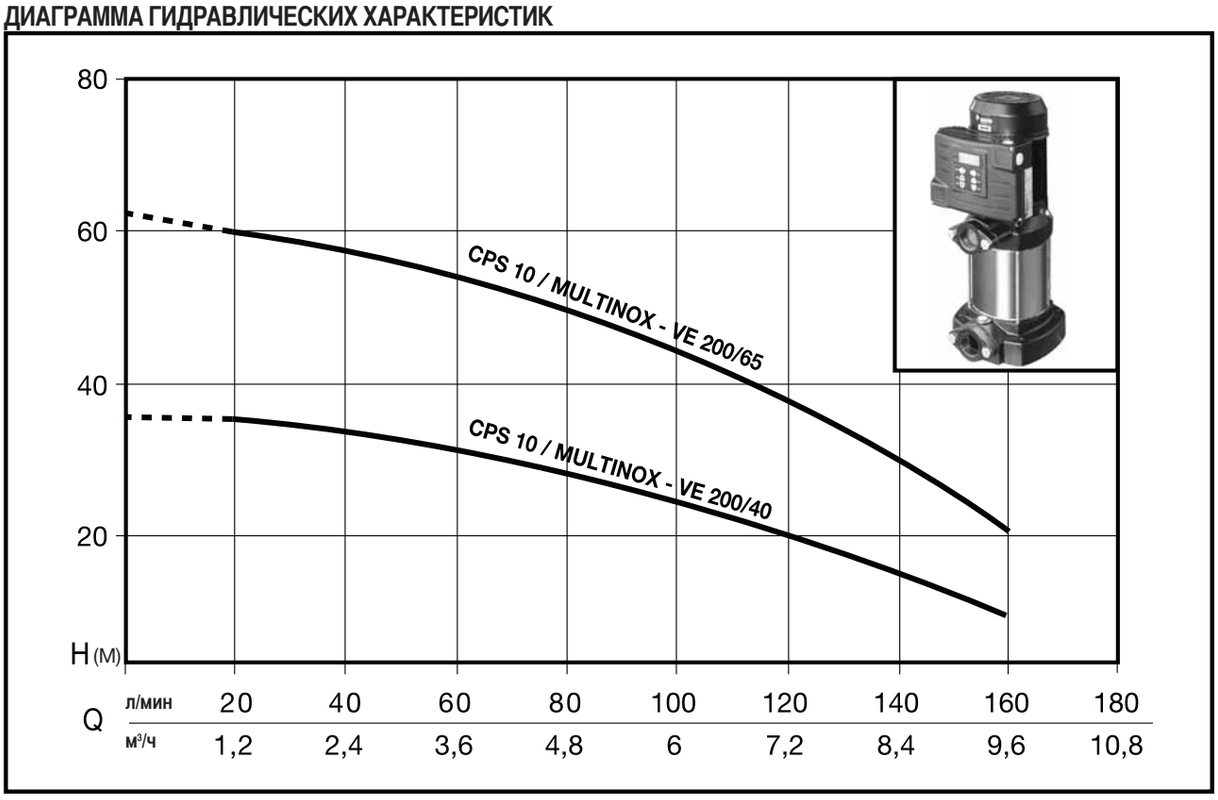

ТАБЛИЦА ТЕХНИЧЕСКИХ ХАРАКТЕРИСТИК

Артикул	Модель	Мощность эл.двигателя		Напряжение	Ток, А	Q л/мин	0	20	40	80	120	160
		л.с.	кВт			м³/ч	0	1,2	2,4	4,8	7,2	9,6
N4700130	CPS10/MULTINOX-VE 200/40	1,5	1,1	1 ~ 230	8,7	Напор, м.в.с.	37	35	33	28	20	10
N4700120	CPS10/MULTINOX-VE 200/65	1,9	1,4	1 ~ 230	14,4		63	60	57	50	38	21

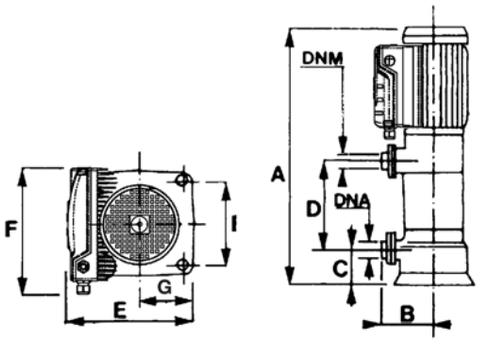

ГАБАРИТНЫЕ РАЗМЕРЫ И ВЕС

Модель	Габаритные размеры, мм										Вес нетто
	A	B	C	D	E	F	G	I	DNA	DNM	кг
CPS 10 / MULTINOX-VE	438	115	37	143	232	220	72,5	145	1” 1/4	1” 1/4	21,2
CPS 10 / MULTINOX-VE	504	115	37	203	232	220	72,5	145	1” 1/4	1” 1/4	25,1

ДИАГРАММА ГИДРАВЛИЧЕСКИХ ХАРАКТЕРИСТИК

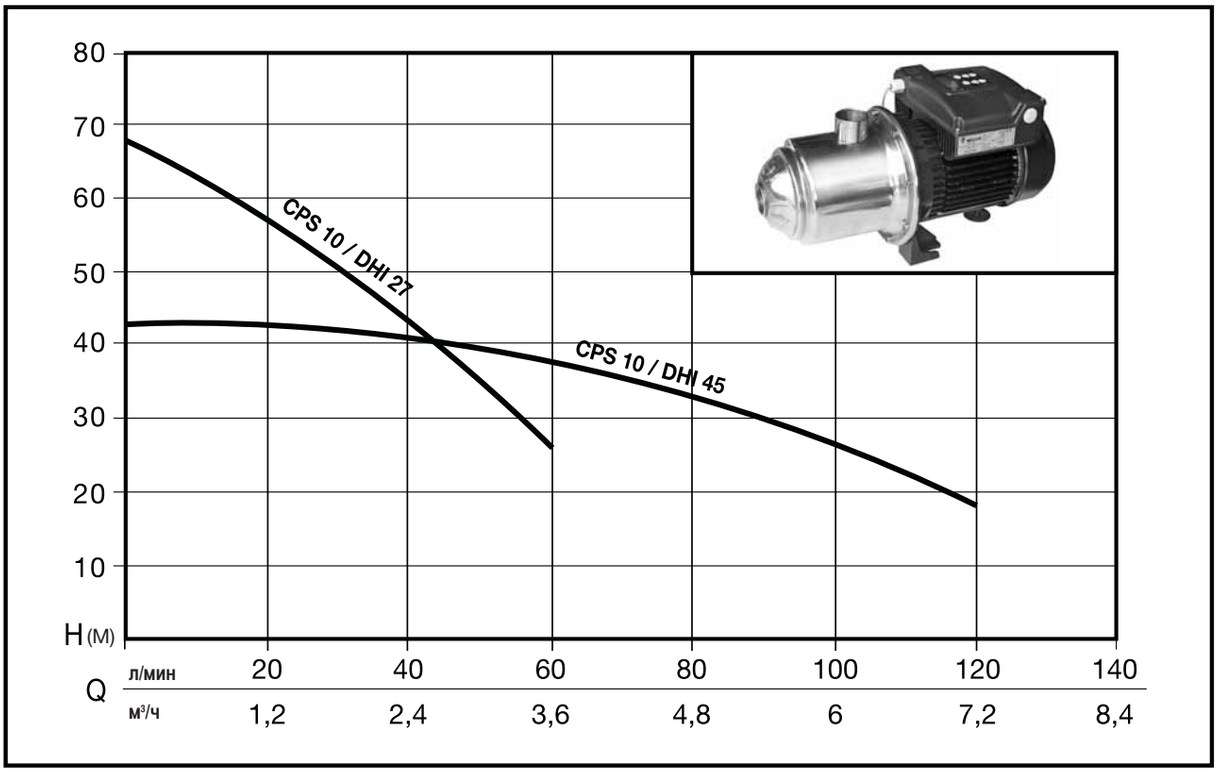

ТАБЛИЦА ТЕХНИЧЕСКИХ ХАРАКТЕРИСТИК

Артикул	Модель	Мощность эл.двигателя		Напря жение	Ток, А	Q										
		л.с.	кВт			л/мин	0	10	20	30	40	50	60	80	100	120
						м³/ч	0	0,6	1,2	1,8	2,4	3	3,6	4,8	6	7,2
N4700090	**CPS 10 / DHI 27**	1,25	0,9	1 ~ 230	10,6	Напор, м.в.с.	68	63	57	50	43	35	26			
N4700080	**CPS 10 / DHI 45**	1,25	0,9	1 ~ 230	10,1		43				42	39	36	33	27	18

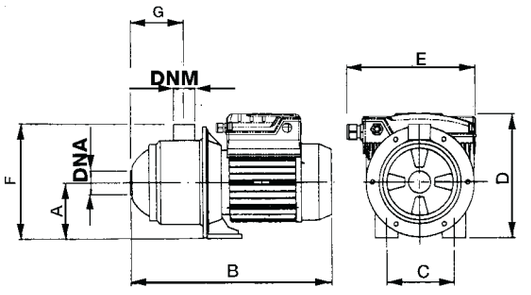

ГАБАРИТНЫЕ РАЗМЕРЫ И ВЕС

Модель	Габаритные размеры, мм									Вес нетто
	A	B	C	D	E	F	G	DNA	DNM	кг
CPS 10 / DHI 27	105	460	141	245	232	235	135	1” 1/4	1” 1/4	17,4
CPS 10 / DHI 45	105	460	141	245	232	235	135	1” 1/4	1” 1/4	17,4

ДИАГРАММА ГИДРАВЛИЧЕСКИХ ХАРАКТЕРИСТИК

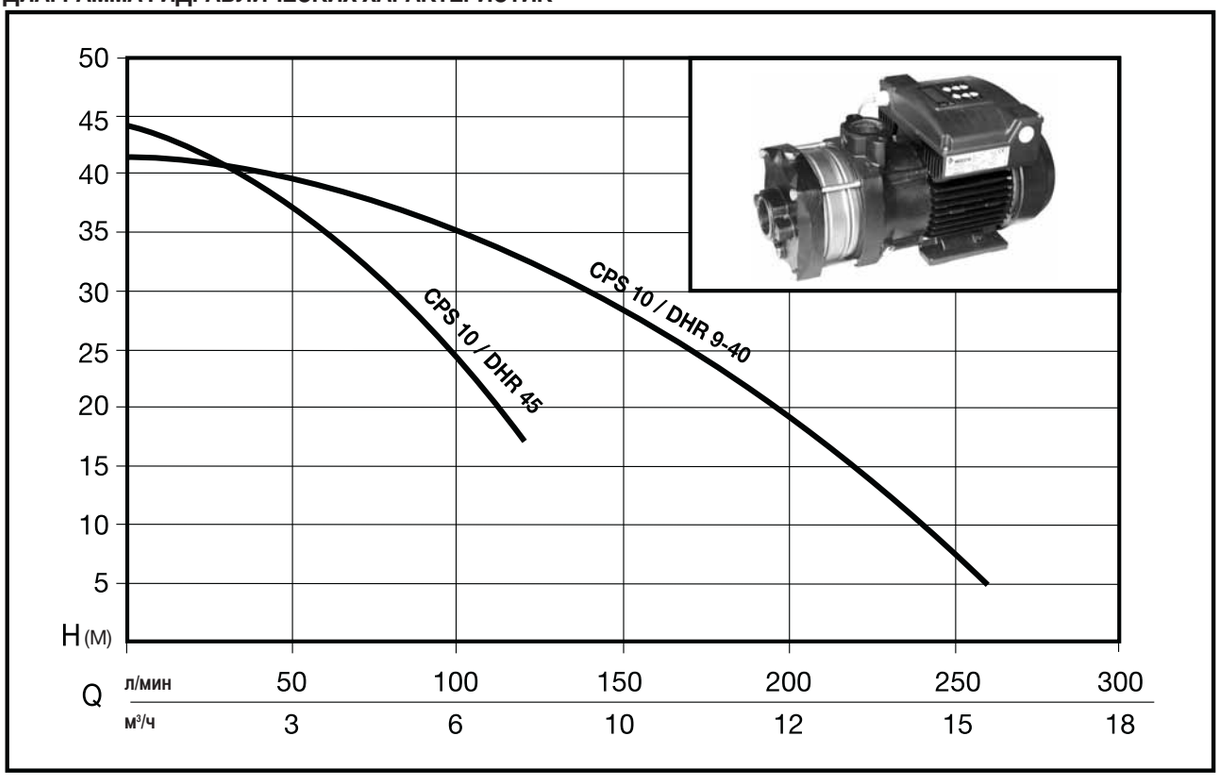

ТАБЛИЦА ТЕХНИЧЕСКИХ ХАРАКТЕРИСТИК

Артикул	Модель	Мощность эл.двигателя		Напряжение	Ток, А	Q л/мин	0	40	60	80	100	120	160	200	240	260
		л.с.	кВт			м³/ч	0	2,4	3,6	4,8	6	7,2	9,6	12	14,4	15,6
N4700070	CPS 10 / DHR 45	1,5	0,9	1 ~ 230	10,6	Напор, м.в.с.	44	39	35	30	24	17				
N4700030	CPS 10/ DHR 9-40	1,74	1,3	1 ~ 230	12,5		41,5	40	39	38	35	33	27	19	10	5

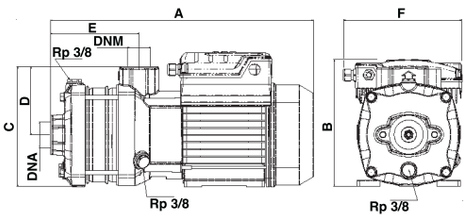

ГАБАРИТНЫЕ РАЗМЕРЫ И ВЕС

Модель	Габаритные размеры, мм								Вес нетто
	A	B	C	D	E	F	DNA	DNM	кг
CPS 10 / DHR 45	445	225	155	65	190	232	1” 1/4	1”	18
CPS 10 / DHR 9-40	408	215	185	105	137	232	1” 1/2	1” 1/4	21,1

ДИАГРАММА ГИДРАВЛИЧЕСКИХ ХАРАКТЕРИСТИК

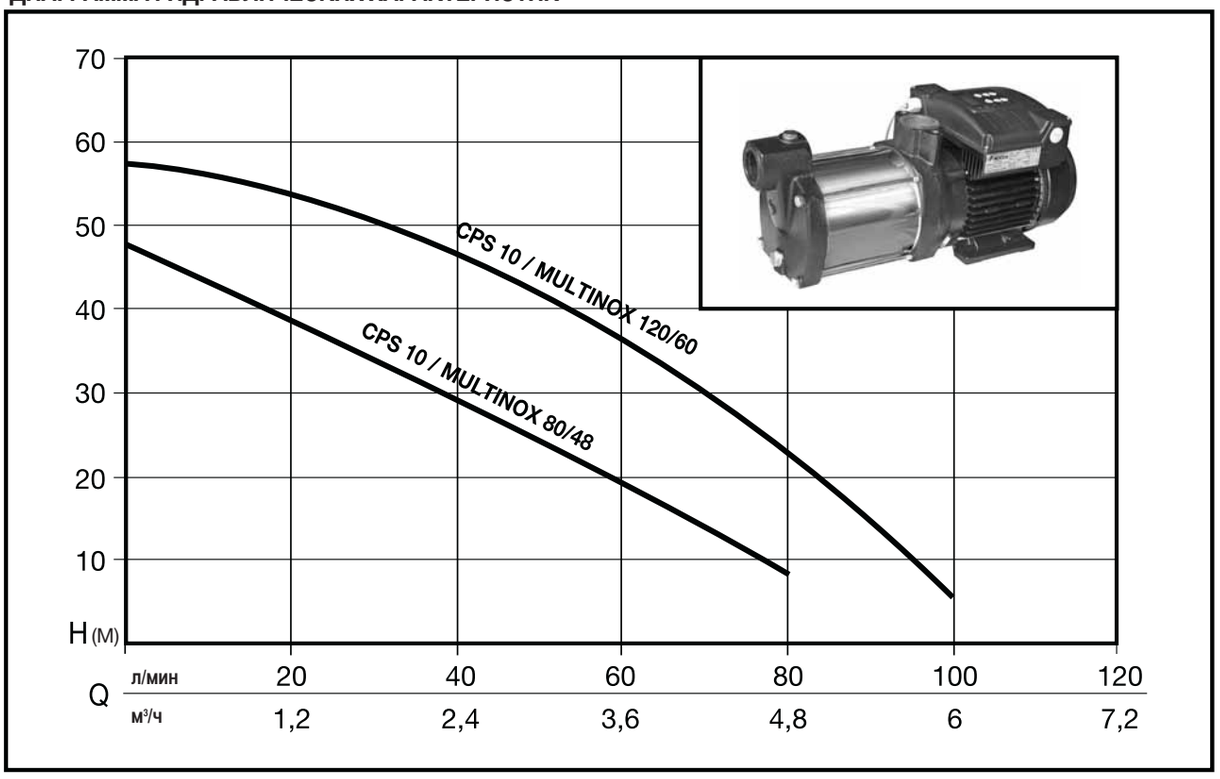

ТАБЛИЦА ТЕХНИЧЕСКИХ ХАРАКТЕРИСТИК

Артикул	Модель	Мощность эл.двигателя		Напряжение	Ток, А	Q л/мин	0	20	40	60	80	100
		л.с.	кВт			м³/ч	0	1,2	2,4	3,6	4,8	6
N4700110	CPS 10 / MULTINOX 80/48	0,75	0,55	1 ~ 230	6,5	Напор, м.в.с.	48	37	29	20	8	
N4700100	CPS 10 / MULTINOX 120/60	1,2	0,9	1 ~ 230	8,5		58	53	46	36	25	4

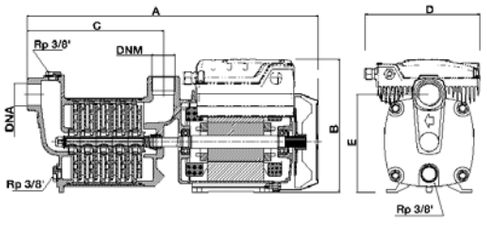

ГАБАРИТНЫЕ РАЗМЕРЫ И ВЕС

Модель	Габаритные размеры, мм							Вес нетто
	A	B	C	D	E	DNA	DNM	кг
CPS 10 / MULTINOX 80/48	389	205	171	232	138	1”	1”	13,9
CPS 10 / MULTINOX 120/60	411	205	193	232	138	1”	1”	15,9

ДИАГРАММА ГИДРАВЛИЧЕСКИХ ХАРАКТЕРИСТИК

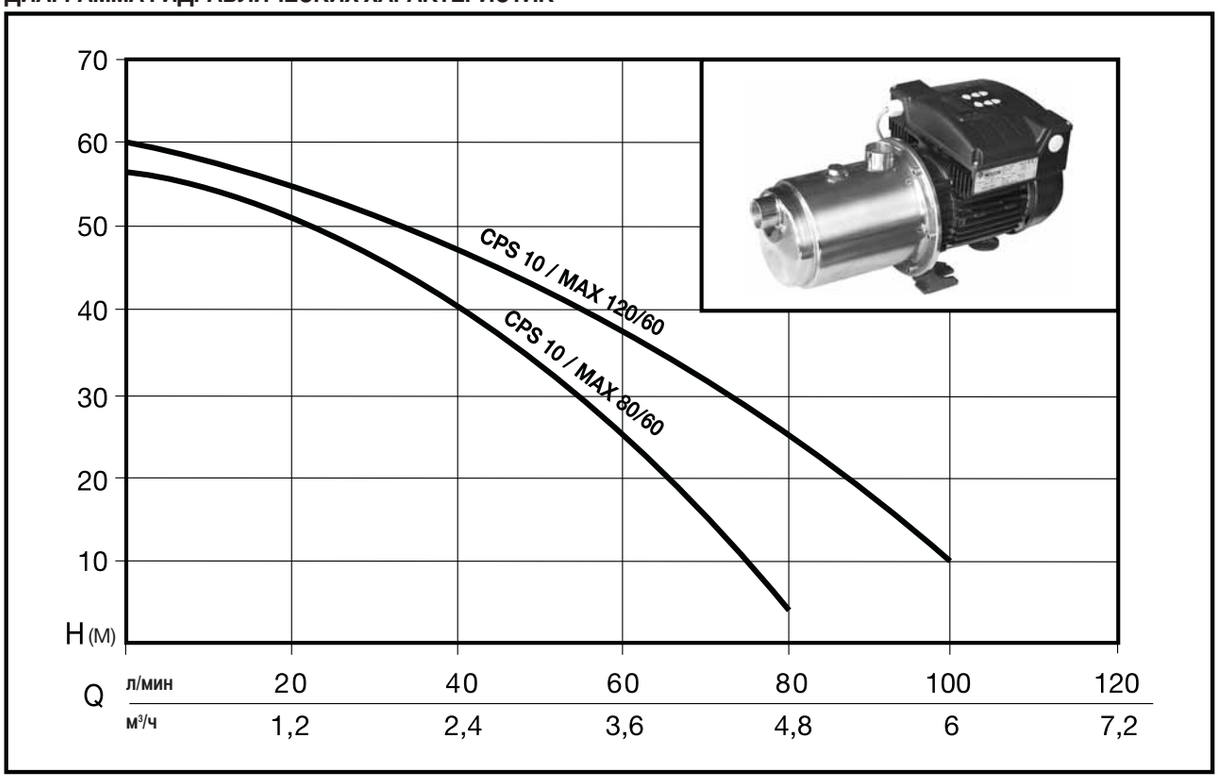

ТАБЛИЦА ТЕХНИЧЕСКИХ ХАРАКТЕРИСТИК

Артикул	Модель	Мощность эл.двигателя		Напряжение	Ток, А	Q л/мин	0	20	40	60	80	100
		л.с.	кВт			м³/ч	0	1,2	2,4	3,6	4,8	6
N4700060	CPS 10 / MAX 80/60	1	0,75	1 ~ 230	7	Напор, м.в.с.	57	50	40	27	3	
N4700040	CPS 10 / MAX 120/60	1,2	0,9	1 ~ 230	8,5		60	55	48	36	26	10

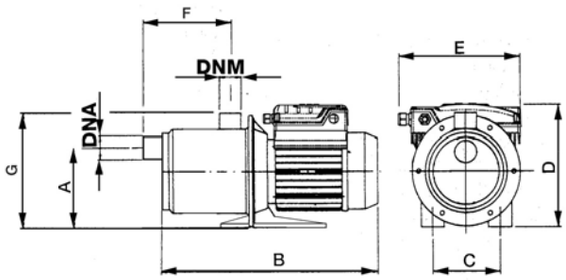

ГАБАРИТНЫЕ РАЗМЕРЫ И ВЕС

Модель	Габаритные размеры, мм									Вес нетто
	A	B	C	D	E	F	G	DNA	DNM	кг
CPS 10 / MAX 80/60	129	415	99	220	232	165	182	1”	1”	11,8
CPS 10 / MAX 120/60	129	415	99	220	232	165	182	1”	1”	11,8

CPS 10 / MULTINOX - A

ДИАГРАММА ГИДРАВЛИЧЕСКИХ ХАРАКТЕРИСТИК

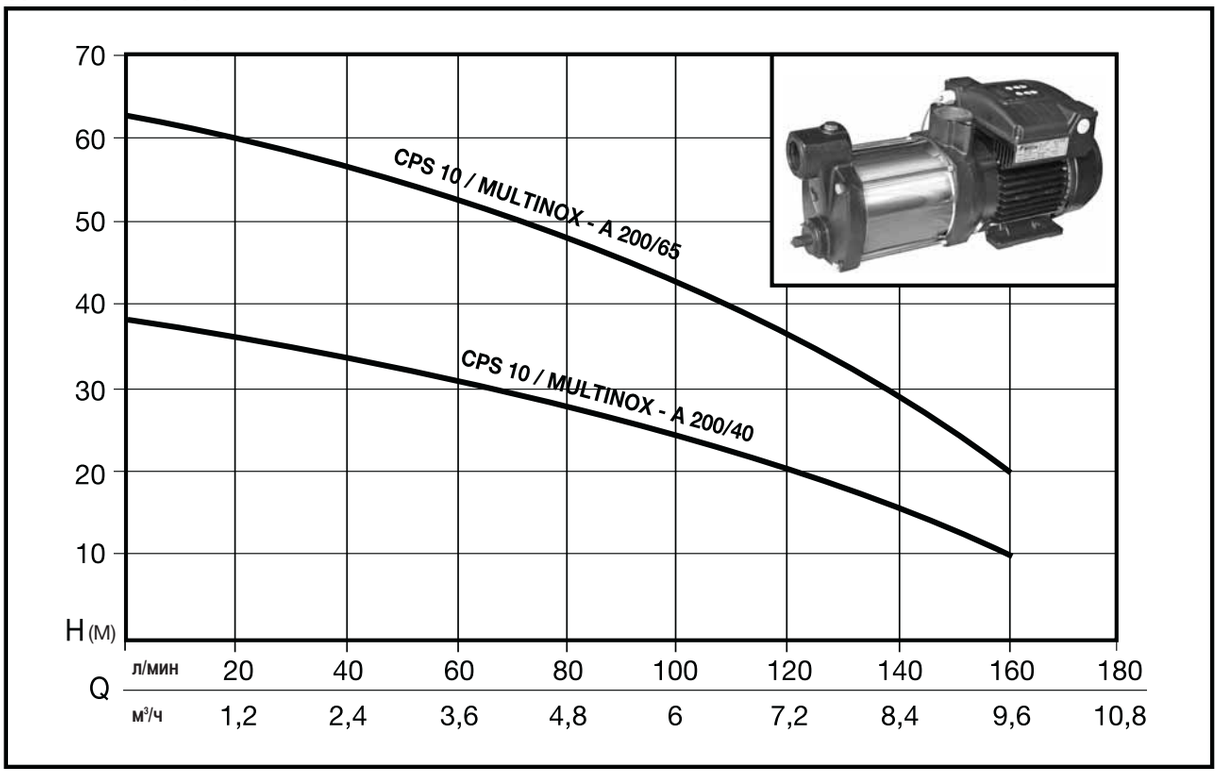

ТАБЛИЦА ТЕХНИЧЕСКИХ ХАРАКТЕРИСТИК

Артикул	Модель	Мощность эл.двигателя		Напряжение	Ток, А	Q л/мин	0	20	40	80	120	160
		л.с.	кВт			м³/ч	0	1,2	2,4	4,8	7,2	9,6
N4700010	CPS10/MULTINOX - A 200/40	1,5	1,1	1 ~ 230	8,7	Напор, м.в.с	39	36	33	28	20	10
N4700050	CPS10/MULTINOX - A 200/65	1,9	1,4	1 ~ 230	14,4		63	60	57	49	37	20

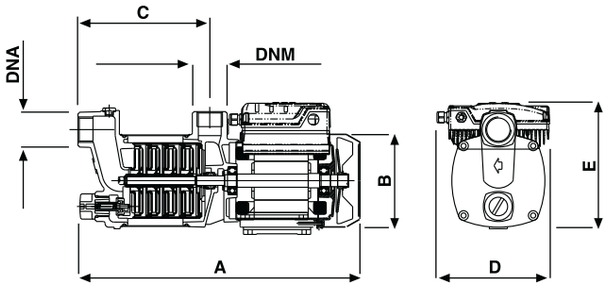

ГАБАРИТНЫЕ РАЗМЕРЫ И ВЕС

Модель	Габаритные размеры, мм							Вес нетто
	A	B	C	D	E	DNA	DNM	кг
CPS 10 / MULTINOX - A 200/40	441	170	188	232	225	1” 1/4	1” 1/4	21,2
CPS 10 / MULTINOX - A 200/65	497	170	243	232	225	1” 1/4	1” 1/4	24

NOCCHI®
Pentair Water

VLR / VLRX / VLRI

ЦЕНТРОБЕЖНЫЕ ВЕРТИКАЛЬНЫЕ МНОГОСТУПЕНЧАТЫЕ ЭЛЕКТРОНАСОСЫ В СБОРЕ С ЭЛЕКТРОДВИГАТЕЛЕМ

ОБОЗНАЧЕНИЯ

VLR | X | 16 | 40 | F | T

- T = трехфазный
  M = однофазный
- “F” Круглый фланец “в линию”
  “A” Овальный фланец “в линию”
  “V” С узлами крепления под муфты типа victaulic
- Количество ступеней x 10
- Номинальная производительность в м³/час
- Применяемые материалы
  X = нерж. сталь AISI 316
  I = нерж. сталь AISI 304
  - Гидравлические компоненты из AISI 304, основание – из чугуна
- Ссылка на серию

ИМЕЮЩИЕСЯ МОДИФИКАЦИИ	2B			4			8			16			32			66		
	VLR	VLRI	VLRX	VLR	VLRI	VLRX	VLR	VLRI	VLRX	VLR	VLRI	VLRX	VLR	VLRI	VLRX	VLR	VLRI	VLRX
“F” - патрубки “в линию” с КРУГЛЫМИ ФЛАНЦАМИ (опция – контрфланцы)	X	X	X	X	X	X	X	X	X	X	X	X	X			X		
“A” – патрубки “в линию” с ОВАЛЬНЫМИ ФЛАНЦАМИ, с резьбовыми контрфланцами	X	X	X	X	X	X	X											
“V” – патрубки “в линию” с узлами крепления под муфты типа victaulic			X			X			X			X						

ДИАГРАММА ХАРАКТЕРИСТИК

VLR

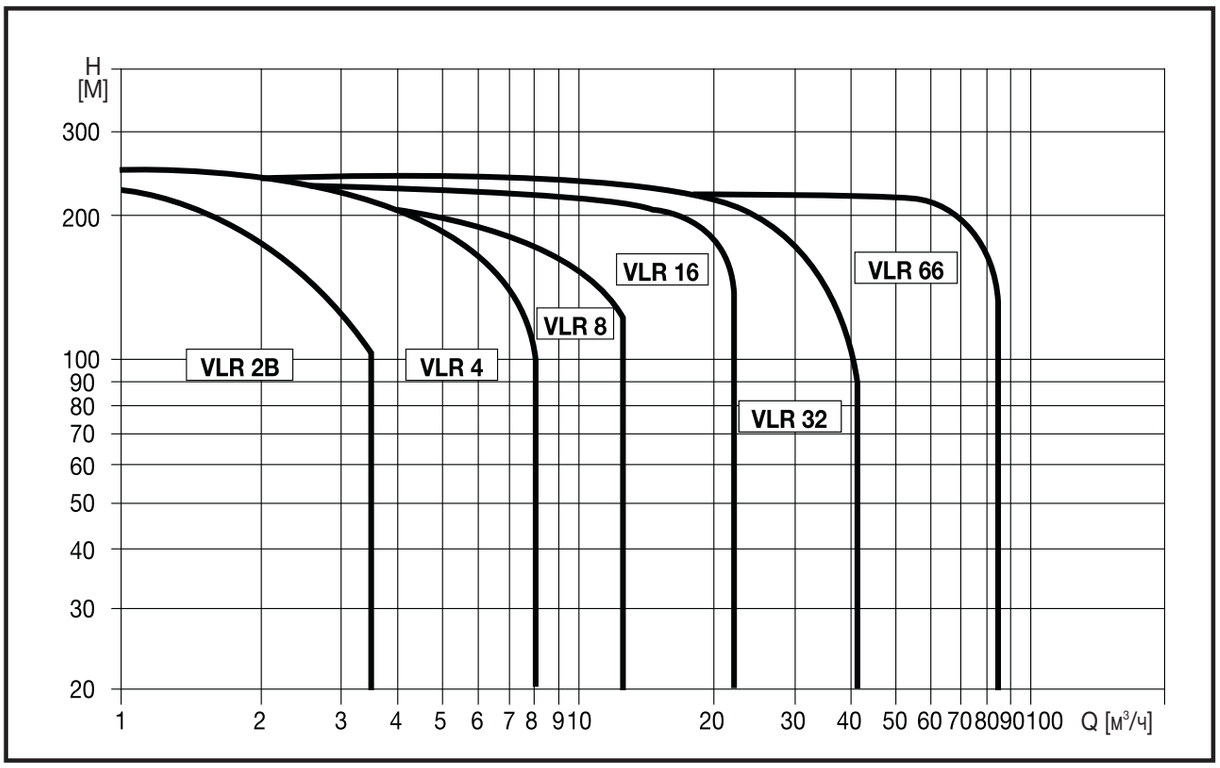

VLRX / VLRI

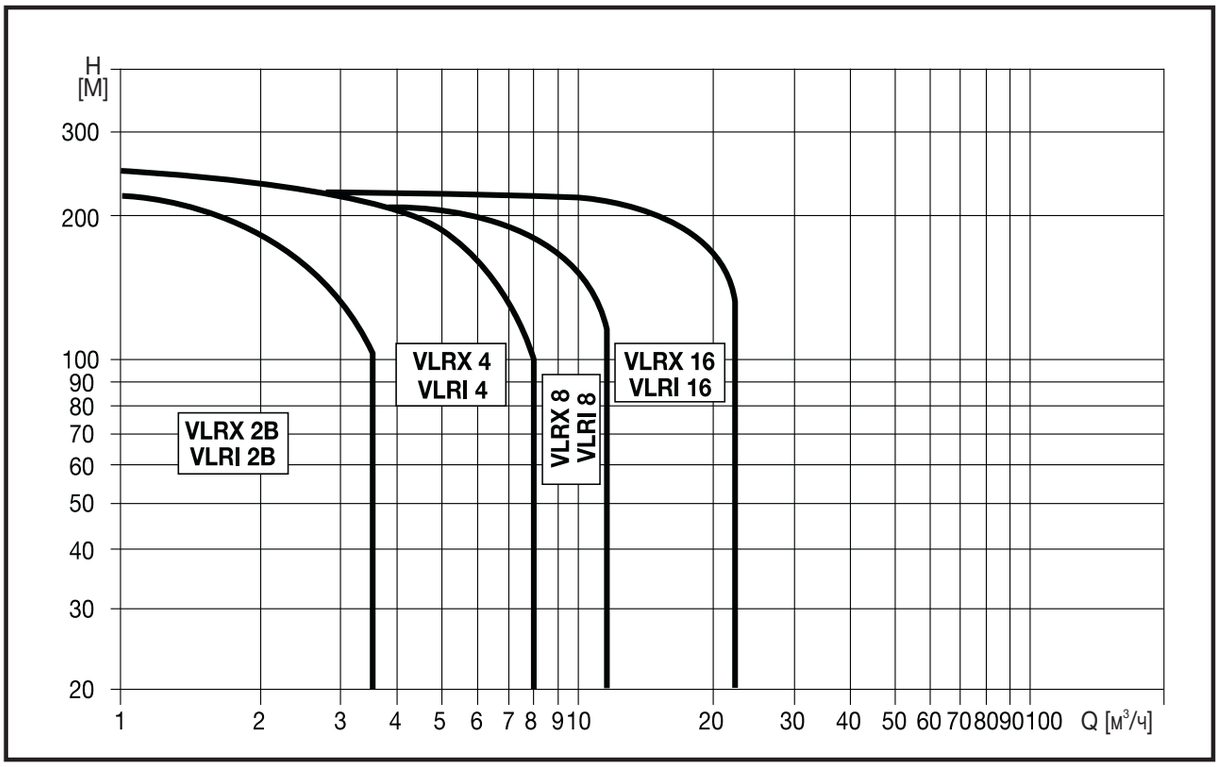

NOCCHI®
Pentair Water

VLR

ЦЕНТРОБЕЖНЫЕ ВЕРТИКАЛЬНЫЕ МНОГОСТУПЕНЧАТЫЕ ЭЛЕКТРОНАСОСЫ

Насосы серии VLR – это центробежные вертикальные многоступенчатые электронасосы со всасывающими и выпускными патрубками “в линию”, соединенные напрямую с электродвигателем. Не являются самовсасывающимися.

- **ВЫСОКАЯ ПРОИЗВОДИТЕЛЬНОСТЬ**
- **ГИДРАВЛИЧЕСКИЕ КОМПОНЕНТЫ ПОЛНОСТЬЮ ИЗ НЕРЖАВЕЮЩЕЙ СТАЛИ**
- **УНИФИЦИРОВАННЫЙ ДВИГАТЕЛЬ**

Применение

- Водопроводы
- Системы увеличения давления
- Орошение
- Мойка под давлением
- Системы пожаротушения
- Подача воды к котлам
- Перекачка жидкостей

Двигатель

- Асинхронный электродвигатель с закрытым корпусом и внешней вентиляцией - Основные размеры совпадают с тем, что предусмотрено стандартами DIN и IEC
- Форма конструкции:
  До 4,0 кВт V18
  От 5,5 кВт V1
- Класс изоляции: F
- Степень защиты: IP 55
- Максимальная температура среды: 40°C
- Число оборотов: 2900 об/мин

ИМЕЮЩИЕСЯ МОДИФИКАЦИИ

- Рабочее колесо, диффузор и внешняя рубашка из нержавеющей стали
- Основание, адаптер и корпус двигателя из чугуна
- Модели серии VLR 32 и VLR 66 снабжены механическим уплотнением сердцевины во избежание демонтажа двигателя в случае замены
- Модификация “A” снабжена овальными резьбовыми контрфланцами из чугуна
- Модификация “F” снабжена круглыми фланцами DIN

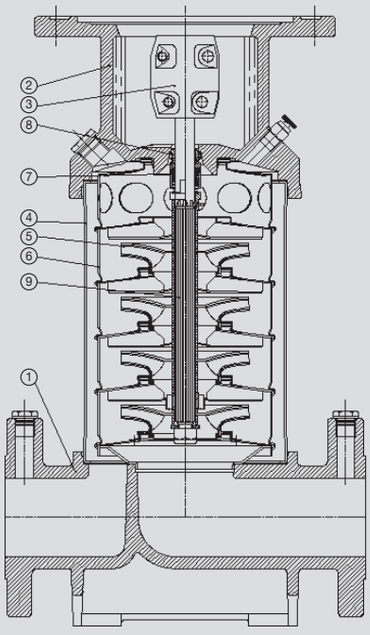

ПРИМЕНЯЕМЫЕ МАТЕРИАЛЫ

Компонент		Материал		
		VLR 2B - 16	VLR 32	VLR 66
1	Основание	Чугун EN GJL 200	Чугун EN GJL 500-7U	Чугун EN GJL 250
2	Корпус двигателя	Чугун EN GJL 200	Чугун EN GJL 200	Чугун EN GJL 200
3	Муфта двигателя	Чугун EN GJS 400	Чугун EN GJL 500-7U	Чугун EN GJL 200
4	Рубашка	Нержавеющая сталь X5 CrNi 18-10 (AISI 304)		Нержавеющая сталь X2 CrNiMo 17-12-2 (AISI 316L)
5	Рабочее колесо	Нержавеющая сталь X5 CrNi 18-10 (AISI 304)		Нержавеющая сталь X2 CrNiMo 17-12-2 (AISI 316L)
6	Диффузор	Нержавеющая сталь X5 CrNi 18-10 (AISI 304)		Нержавеющая сталь X2 CrNiMo 17-12-2 (AISI 316L)
7	Механическое (вращающееся) уплотнение	Карбид кремния	Карбид вольфрама	Карбид кремния
8	Уплотнение неподвижного соединения	Графит		
9	Вал	Нержавеющая сталь X2 CrNiMO 17-12-2 (Aisi 316 L)	Нержавеющая сталь X17 CrNi 16-2 (AISI 431)	Нержавеющая сталь X2 CrNiMoN 22-5-3 (UNS S 31803)
10	Прокладки	Этиленпропиленовый каучук		

ЭКСПЛУАТАЦИОННЫЕ ДАННЫЕ

	VLR 2B - VLR 4		VLR 8	
	Овальные фланцы	Фланцы DIN	Овальные фланцы	Фланцы DIN
Температура жидкости	-15℃ до +120℃		-15℃ до +120℃	
Максимальное рабочее давление	16 бар	25 бар(макс. темп. 40℃) 21 бар(макс. темп. 120℃)	16 бар	25 бар(макс. темп. 40℃) 23 bar(max temp 120℃)
Максимальное рабочее давление	VLR2B/30-2 VLR4/20 — 6 бар		16 бар	VLR8/20-VLR8/30 6 бар
	VLR2B/30-VLR2B/110 VLR4/30-VLR4/100 — 10 бар VLR2B/130-VLR2B/260 VLR4/120-VLR4/260 — 15 бар			VLR8/40-VLR8/200 10 бар
Минимальный напор при всасывании	Эффективный положительный напор на всасывание + коэффициент безопасности при 0,5 м			

ЭКСПЛУАТАЦИОННЫЕ ДАННЫЕ

	VLR 16	VLR 32	VLR 66
	Фланцы DIN	Фланцы DIN	Фланцы DIN
Температура жидкости	-15℃ до +120℃	-20℃ до +120℃	-20℃ до +120℃
Максимальное рабочее давление	VLR16/30-2 - VLR16/160 25 бар (макс. темп. 85℃) VLR16/30-2 - VLR16/160 23 бар (макс. темп. 120℃)	Макс. рабочее давление (включая напор при всасывании) 25 бар	Макс. рабочее давление (включая напор при всасывании) 16 бар (VLR 66-50) 25 бар (VLR 66-60)
Максимальное рабочее давление	VLR16/30-2 - VLR16/30 6 бар		
	VLR16/40 - VLR16/160 10 бар		
Минимальный напор при всасывании	Эффективный положительный напор на всасывание + коэффициент безопасности при 0,5 м		

ДИАГРАММА ГИДРАВЛИЧЕСКИХ ХАРАКТЕРИСТИК

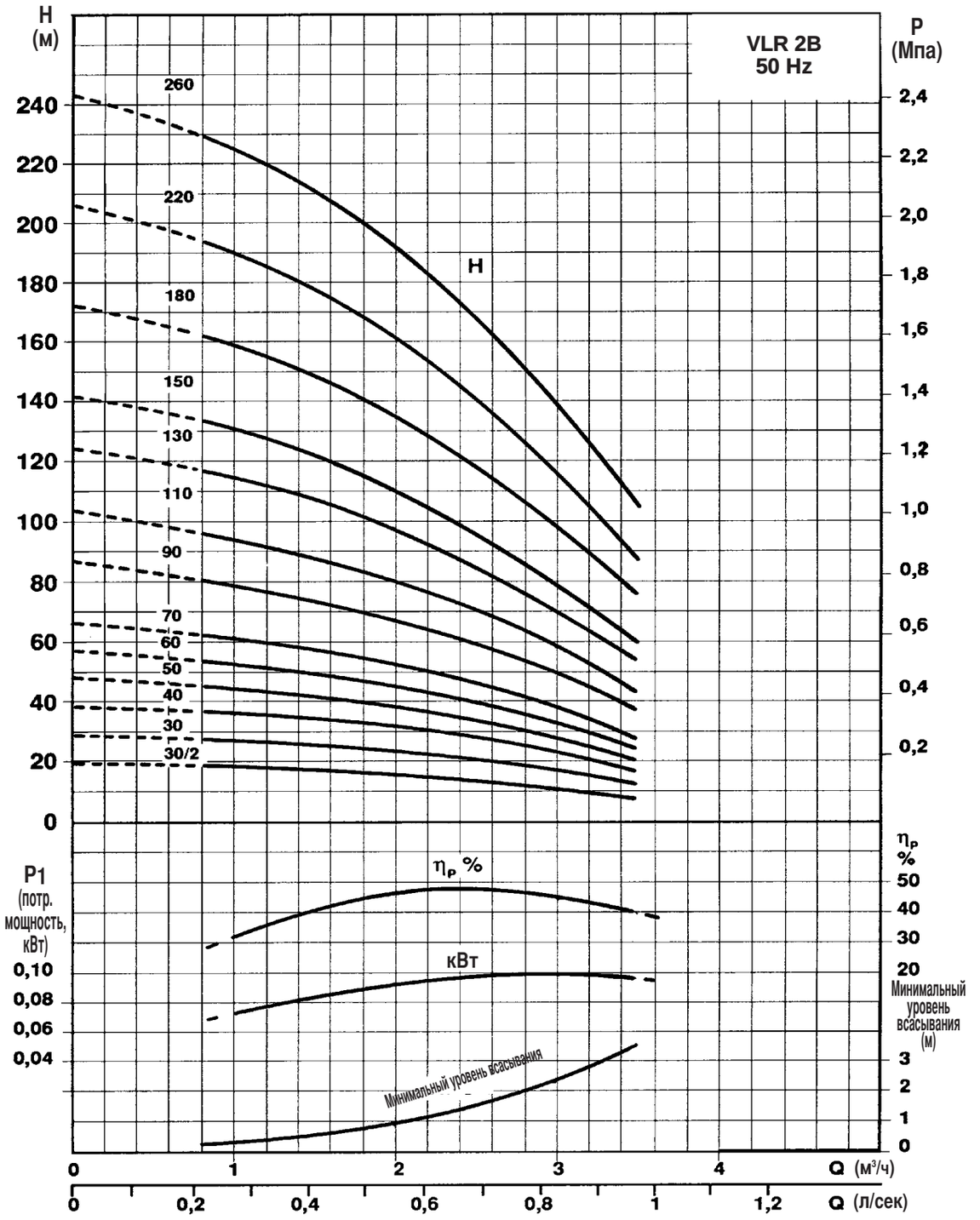

- Диаграмма справедлива для скорости вращения 2900 об./мин. (50 Гц)
- Характеристики соответствуют стандарту UNI EN ISO 9906
- Показатели напора и эффективного положительного напора на всасывании справедливы для воды плотностью ρ = 1,0 кг/дм^3 при 20°C
- Диаграмма мощности (кВт) относится к мощности вала ступени.
- η_P % указывает гидравлическую производительность насоса.

ТАБЛИЦА ТЕХНИЧЕСКИХ ХАРАКТЕРИСТИК

Артикул	Модель	Мощность эл.двигателя л.с.	Мощность эл.двигателя кВт	Напряжение	Ток, А	μF	Q л/мин	10	20	30	40	50
							Q м³/ч	0,6	1,2	1,8	2,4	3
E2302102 E2301002	VLR 2B - 30/2 A M VLR 2B - 30/2 A T	0,5	0,37	1 ~ 230 В 3 ~ 230 ÷ 400 В	2,7 1-0,6	14	Напор, м.в.с.	19	18	17	14	11
E2302103 E2301003	VLR 2B - 30 A M VLR 2B - 30 A T	0,5	0,37	1 ~ 230 В 3 ~ 230 ÷ 400 В	2,7 1,4-0,8	14		29	27	25	21	17
E2302104 E2301004	VLR 2B - 40 A M VLR 2B - 40 A T	0,75	0,55	1 ~ 230 В 3 ~ 230 ÷ 400 В	4 1,8-1	16		37	35	32	29	23
E2302105 E2301005	VLR 2B - 50 A M VLR 2B - 50 A T	0,75	0,55	1 ~ 230 В 3 ~ 230 ÷ 400 В	4 2,3-1,3	16		47	43	40	35	28
E2302106 E2301006	VLR 2B - 60 A M VLR 2B - 60 A T	1	0,75	1 ~ 230 В 3 ~ 230 ÷ 400 В	5,2 2,7-1,5	25		56	51	48	42	33
E2302107 E2301007	VLR 2B - 70 A M VLR 2B - 70 A T	1	0,75	1 ~ 230 В 3 ~ 230 ÷ 400 В	5,2 3-1,7	25		65	60	55	49	39
E2302109 E2301009	VLR 2B - 90 A M VLR 2B - 90 A T	1,5	1,1	1 ~ 230 В 3 ~ 230 ÷ 400 В	8 3,6-2,1	35		84	78	70	62	50
E2302111 E2301011	VLR 2B - 110 A M VLR 2B - 110 A T	1,5	1,1	1 ~ 230 В 3 ~ 230 ÷ 400 В	8 4,3-2,5	35		100	93	84	74	60
E2302113 E2301013	VLR 2B - 130 A M VLR 2B - 130 A T	2	1,5	1 ~ 230 В 3 ~ 230 ÷ 400 В	12 5-2,9	45		120	112	102	89	71
E2302115 E2301015	VLR 2B - 150 A M VLR 2B - 150 A T	2	1,5	1 ~ 230 В 3 ~ 230 ÷ 400 В	12 5,7-3,3	45		138	129	116	99	81
E2331018	VLR 2B - 180 F T	3	2,2	3 ~ 230 ÷ 400 В	7,2-4,1			166	155	141	122	99
E2331022	VLR 2B - 220 F T	3	2,2	3 ~ 230 ÷ 400 В	8,7-5			199	185	168	145	118
E2331026	VLR 2B - 260 F T	4	3	3 ~ 230 ÷ 400 В	11,4-6,6			232	220	200	173	141

- Насосы VLR2B в модификации “A” снабжены овальными контрфланцами 1’ GAS
- Для насосов VLR2B в модификации “F” в качестве опции поставляются круглые контрфланцы

Исполнение с овальными фланцами
VLR 2B 30/2 - VLR 2B 150

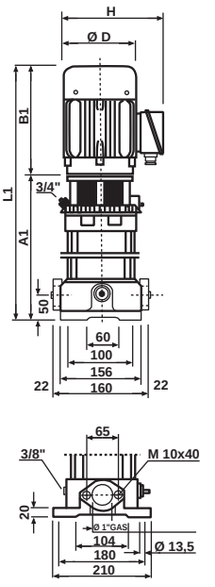

❷ Исполнение с круглыми фланцами
PN10 DIN 2534/ISO 7005-2

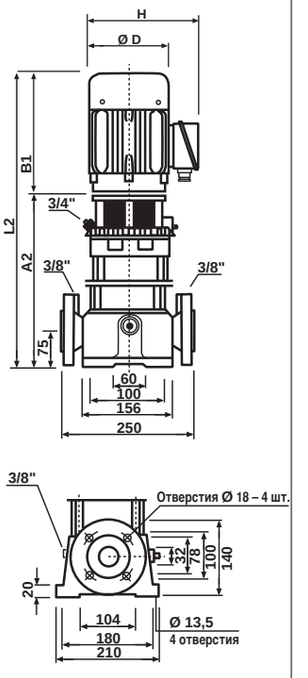

ГАБАРИТНЫЕ РАЗМЕРЫ И ВЕС

Модель	Габаритные размеры, мм							Вес нетто (кг)	
	A_1 ❶	B_1	L_1 ❶	A_2 ❷	L_2 ❷	D	H		
VLR 2B - 30/2	238	213	451	-	-	142	109	20	-
VLR 2B - 30	238	213	451	-	-	142	109	21	-
VLR 2B - 40	256	213	469	-	-	142	109	23	-
VLR 2B - 50	274	213	487	-	-	142	109	25	-
VLR 2B - 60	296	237	533	-	-	160	131	26	-
VLR 2B - 70	314	237	551	-	-	160	131	33	-
VLR 2B - 90	350	237	587	-	-	160	131	34	-
VLR 2B - 110	386	237	623	-	-	160	131	36	-
VLR 2B - 130	441	265	706	-	-	185	130	37	-
VLR 2B - 150	477	265	742	-	-	185	130	43	-
VLR 2B - 180	-	265	-	556	821	185	130	-	49
VLR 2B - 220	-	265	-	628	893	185	130	-	61
VLR 2B - 260	-	315	-	704	1019	200	140	-	63

ДИАГРАММА ГИДРАВЛИЧЕСКИХ ХАРАКТЕРИСТИК

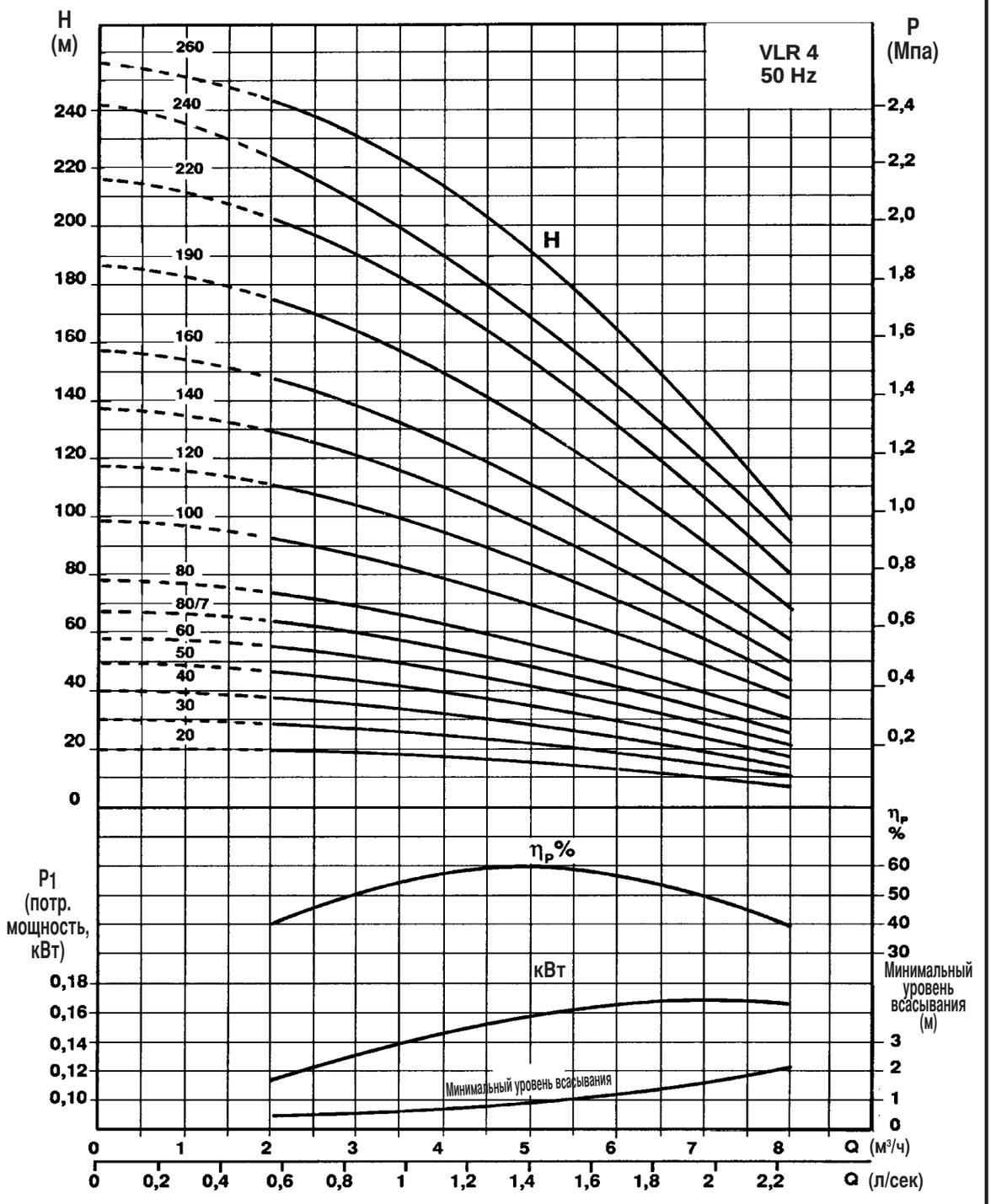

- Диаграмма справедлива для скорости вращения 2900 об./мин. (50 Гц)
- Характеристики соответствуют стандарту UNI EN ISO 9906
- Показатели напора и эффективного положительного напора на всасывании справедливы для воды плотностью ρ = 1,0 кг/дм^3 при 20°C
- Диаграмма мощности (кВт) относится к мощности вала ступени.
- η_P % указывает гидравлическую производительность насоса.

ТАБЛИЦА ТЕХНИЧЕСКИХ ХАРАКТЕРИСТИК

Артикул	Модель	Мощность эл.двигателя л.с.	Мощность эл.двигателя кВт	Напряжение	Ток, А	μF	Q л/мин	40	60	80	100	120
							Q м³/ч	2,4	3,6	4,8	6	7,2
E3502102 E3501002	VLR 4 - 20 A M VLR 4 - 20 A T	0,5	0,37	1 ~ 230 В 3 ~ 230 ÷ 400 В	2,7 1,73-1	14	Напор, м.в.с.	19	17	15	13	9
E3502103 E3501003	VLR 4 - 30 A M VLR 4 - 30 A T	0,75	0,55	1 ~ 230 В 3 ~ 230 ÷ 400 В	4 2,5-1,45	16		28	25	22	19	13
E3502104 E3501004	VLR 4 - 40 A M VLR 4 - 40 A T	1	0,75	1 ~ 230 В 3 ~ 230 ÷ 400 В	5,2 3,3-1,9	25		36	33	29	25	18
E3502105 E3501005	VLR 4 - 50 A M VLR 4 - 50 A T	1,5	1,1	1 ~ 230 В 3 ~ 230 ÷ 400 В	8 4,3-2,5	35		44	42	37	31	23
E3502106 E3501006	VLR 4 - 60 A M VLR 4 - 60 A T	1,5	1,1	1 ~ 230 В 3 ~ 230 ÷ 400 В	8 4,3-2,5	35		53	50	44	38	27
E3502107 E3501007	VLR 4 - 80/7 A M VLR 4 - 80/7 A T	2	1,5	1 ~ 230 В 3 ~ 230 ÷ 400 В	12 5,9-3,4	45		61	58	51	44	32
E3502108 E3501008	VLR 4 - 80 A M VLR 4 - 80 A T	2	1,5	1 ~ 230 В 3 ~ 230 ÷ 400 В	12 5,9-3,4	45		71	67	59	50	37
E3501010	VLR 4 - 100 A T	3	2,2	3 ~ 230 ÷ 400 В	8,3-4,8			90	82	72	61	46
E3501012	VLR 4 - 120 A T	3	2,2	3 ~ 230 ÷ 400 В	8,3-4,8			107	99	87	73	54
E3501014	VLR 4 - 140 A T	4	3	3 ~ 230 ÷ 400 В	10,9-6,3			124	116	102	85	63
E3501016	VLR 4 - 160 A T	4	3	3 ~ 230 ÷ 400 В	10,9-6,3			142	132	116	97	72
E3531019 E3531119	VLR 4 - 190 F T VLR 4 - 190 F T	5,5	4	3 ~ 230 ÷ 400 В 3 ~ 400 ÷ 690 В	13,8-8			170	157	138	114	86
E3531022 E3531122	VLR 4 - 220 F T VLR 4 - 220 F T	5,5	4	3 ~ 230 ÷ 400 В 3 ~ 400 ÷ 690 В	13,8-8			196	181	160	131	101
E3531024 E3531124	VLR 4 - 240 F T VLR 4 - 240 F T	7,5	5,5	3 ~ 230 ÷ 400 В 3 ~ 400 ÷ 690 В	12,4-21,5			213	198	175	143	110
E3531026 E3531126	VLR 4 - 260 F T VLR 4 - 260 F T	7,5	5,5	3 ~ 230 ÷ 400 В 3 ~ 400 ÷ 690 В	12,4-21,5			230	213	189	156	120

- Насосы VLR 4 в модификации "A" снабжены овальными контрфланцами 1' 1/4 GAS
- Для насосов VLR4 в модификации "F" в качестве опции поставляются круглые контрфланцы

Исполнение с овальными фланцами
VLR 4-20 - VLR 4-160

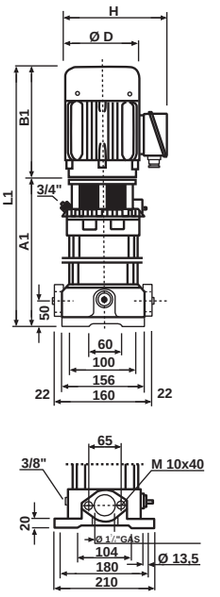

❷ Исполнение с круглыми фланцами
PN10 DIN 2534/ISO 7005-2

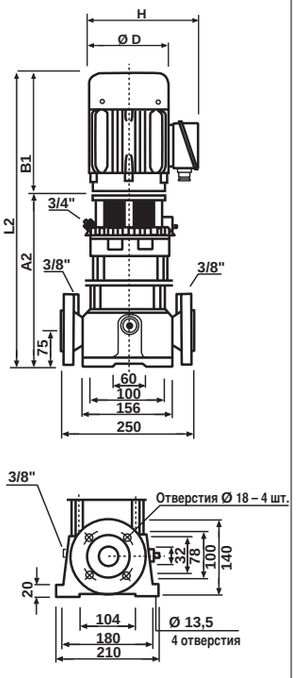

ГАБАРИТНЫЕ РАЗМЕРЫ И ВЕС

Модель	Габаритные размеры, мм							Вес нетто (КГ)	
	A_1 ❶	B_1	L_1 ❶	A_2 ❷	L_2 ❷	D	H		
VLR 4 - 20	238	213	451	-	-	142	109	20	-
VLR 4 - 30	265	213	478	-	-	142	109	21	-
VLR 4 - 40	296	237	533	-	-	160	131	23	-
VLR 4 - 50	323	237	560	-	-	160	131	25	-
VLR 4 - 60	350	237	587	-	-	160	131	26	-
VLR 4 - 80/7	423	265	688	-	-	185	130	33	-
VLR 4 - 80	423	265	688	-	-	185	130	33	-
VLR 4 - 100	477	265	742	-	-	185	130	36	-
VLR 4 - 120	531	265	796	-	-	185	130	37	-
VLR 4 - 140	589	315	904	-	-	200	140	41	-
VLR 4 - 160	643	315	958	-	-	200	140	43	-
VLR 4 - 190	-	335	-	749	1084	200	140	-	61
VLR 4 - 220	-	335	-	830	1165	200	140	-	63
VLR 4 - 240	-	385	-	911	1298	260	185	-	87
VLR 4 - 260	-	385	-	965	1350	260	185	-	89

ДИАГРАММА ГИДРАВЛИЧЕСКИХ ХАРАКТЕРИСТИК

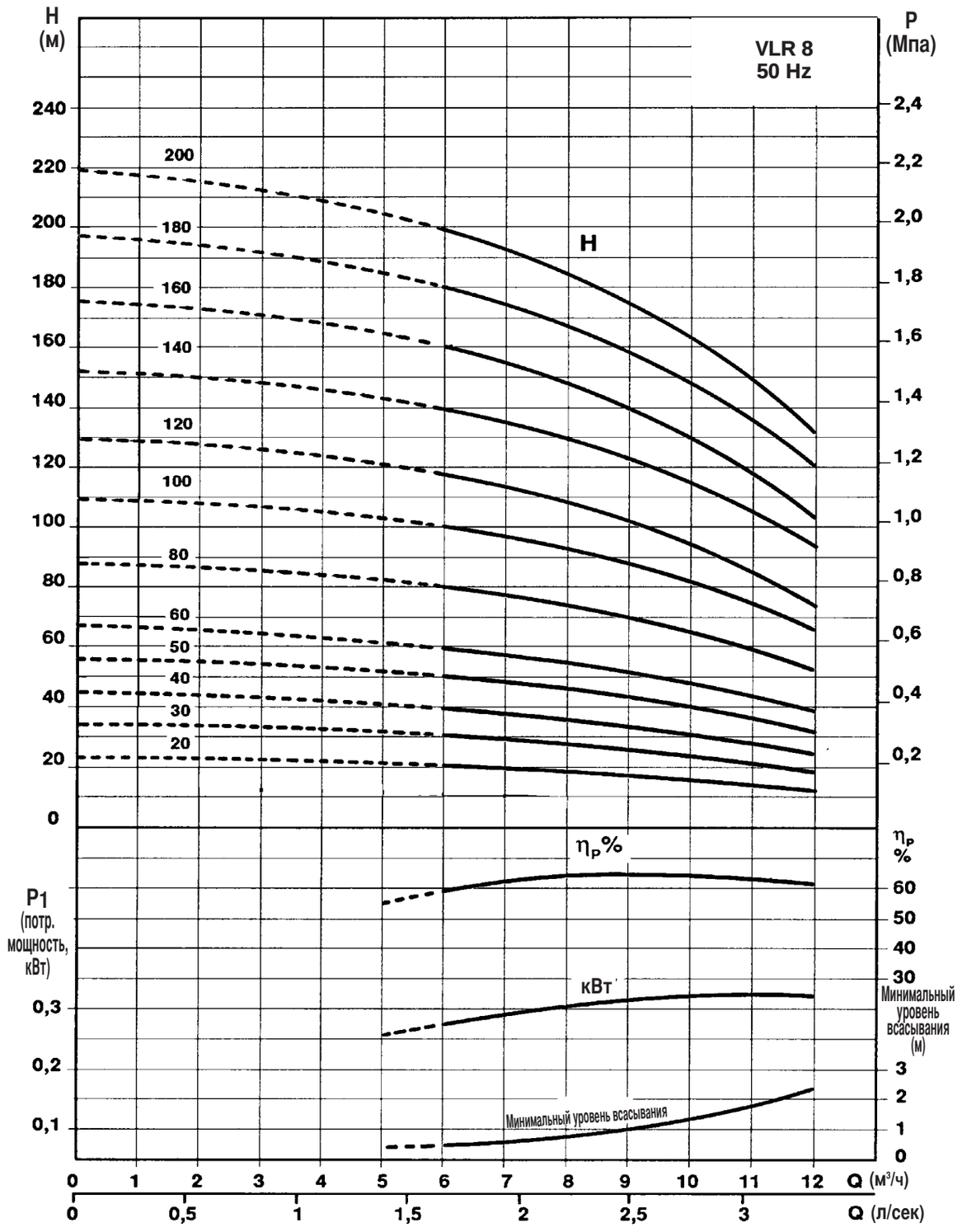

- Диаграмма справедлива для скорости вращения 2900 об./мин. (50 Гц)
- Характеристики соответствуют стандарту UNI EN ISO 9906
- Показатели напора и эффективного положительного напора на всасывании справедливы для воды плотностью ρ = 1,0 кг/дм^3 при 20°C
- Диаграмма мощности (кВт) относится к мощности вала ступени.
- η_P % указывает гидравлическую производительность насоса.

ТАБЛИЦА ТЕХНИЧЕСКИХ ХАРАКТЕРИСТИК

Артикул	Модель	Мощность эл.двигателя л.с.	Мощность эл.двигателя кВт	Напряжение	Ток, A	μF	Q л/мин / м³/ч	50 / 3	100 / 6	150 / 9	175 / 10,5	200 / 12
E4502102 E4501002	VLR 8 - 20 A M VLR 8 - 20 A T	1	0,75	1 ~ 230 В 3 ~ 230 ÷ 400 В	5,2 3,3-1,9	25	Напор, м.в.с.	21	20	18	15	13
E4502103 E4501003	VLR 8 - 30 A M VLR 8 - 30 A T	1,5	1,1	1 ~ 230 В 3 ~ 230 ÷ 400 В	8 4,3-2,5	35		32	30	27	23	19
E4502104 E4501004	VLR 8 - 40 A M VLR 8 - 40 A T	2	1,5	1 ~ 230 В 3 ~ 230 ÷ 400 В	12 5,9-3,4	45		42	40	35	30	26
E4501005	VLR 8 - 50 A T	3	2,2	3 ~ 230 ÷ 400 В	8,8-5,1			53	50	44	38	32
E4501006	VLR 8 - 60 A T	3	2,2	3 ~ 230 ÷ 400 В	8,8-5,1			64	60	52	45	39
E4501008	VLR 8 - 80 A T	4	3	3 ~ 230 ÷ 400 В	11,8-6,8			85	80	70	60	52
E4501010 E4501110	VLR 8 - 100 A T VLR 8 - 100 A T	5,5	4	3 ~ 230 ÷ 400 В 3 ~ 400 ÷ 690 В	16,8-9,7			106	100	88	76	65
E4501012 E4501112	VLR 8 - 120 A T VLR 8 - 120 A T	5,5	4	3 ~ 230 ÷ 400 В 3 ~ 400 ÷ 690 В	16,8-9,7			127	119	104	90	77
E4531014 E4531114	VLR 8 - 140 F T VLR 8 - 140 F T	7,5	5,5	3 ~ 230 ÷ 400 В 3 ~ 400 ÷ 690 В	21,5-12,4			149	130	122	105	92
E4531016 E4531116	VLR 8 - 160 F T VLR 8 - 160 F T	7,5	5,5	3 ~ 230 ÷ 400 В 3 ~ 400 ÷ 690 В	21,5-12,4			171	160	138	120	104
E4531018 E4531118	VLR 8 - 180 F T VLR 8 - 180 F T	10	7,5	3 ~ 230 ÷ 400 В 3 ~ 400 ÷ 690 В	28-16,4			193	181	160	135	120
E4531020 E4531120	VLR 8 - 200 F T VLR 8 - 200 F T	10	7,5	3 ~ 230 ÷ 400 В 3 ~ 400 ÷ 690 В	28-16,4			214	200	175	153	132

- Насосы VLR 8 в модификации “A” снабжены овальными контрфланцами 1’ 1/2 GAS
- Для насосов VLR8 в модификации “F” в качестве опции поставляются круглые контрфланцы

Исполнение с овальными фланцами
VLR 8-20 - VLR 8-120

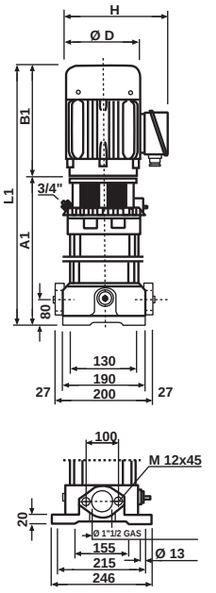

❷ Исполнение с круглыми фланцами
PN25 DIN 2534/ISO 7005-2

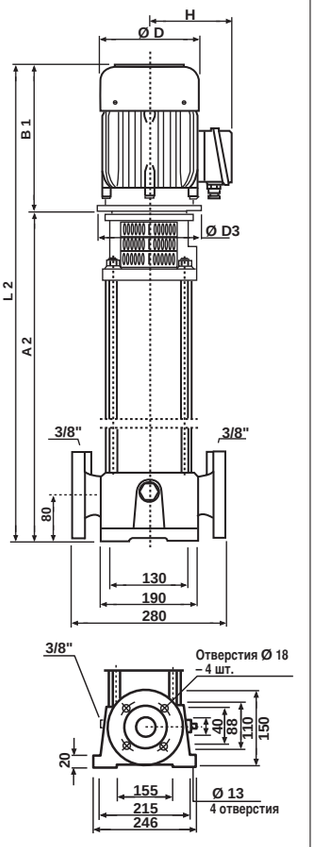

ГАБАРИТНЫЕ РАЗМЕРЫ И ВЕС

Модель	Габаритные размеры, мм								Вес нетто (КГ)	
	A_1 ❶	B_1	L_1 ❶	A_2 ❷	L_2 ❷	D	H	D_3		
VLR 8 - 20	245	237	482	-	-	160	131	-	30	-
VLR 8 - 30	375	237	612	-	-	160	131	-	32	-
VLR 8 - 40	420	265	685	-	-	185	130	-	40	-
VLR 8 - 50	450	265	715	-	-	185	130	-	42	-
VLR 8 - 60	480	265	745	-	-	185	130	-	43	-
VLR 8 - 80	545	315	860	-	-	200	140	-	51	-
VLR 8 - 100	605	335	940	-	-	200	140	-	52	-
VLR 8 - 120	665	335	1000	-	-	200	140	-	56	-
VLR 8 - 140	-	385	-	745	1130	260	185	300	-	85
VLR 8 - 160	-	385	-	805	1190	260	185	300	-	86
VLR 8 - 180	-	385	-	865	1250	260	185	300	-	90
VLR 8 - 200	-	385	-	925	1310	260	185	300	-	91

ДИАГРАММА ГИДРАВЛИЧЕСКИХ ХАРАКТЕРИСТИК

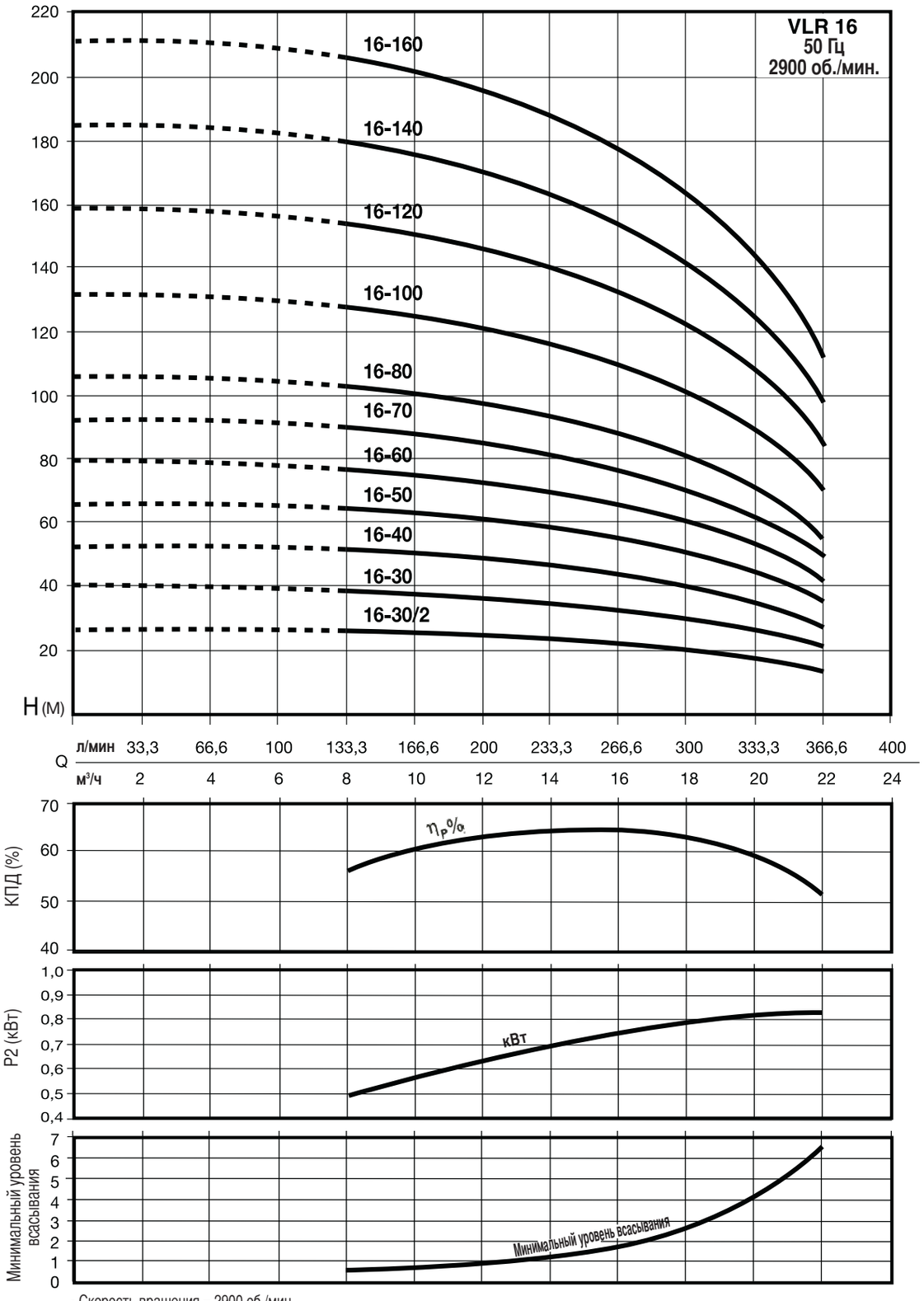

- Скорость вращения – 2900 об./мин.
- Характеристики соответствуют стандарту UNI EN ISO 9906
- Показатели напора и эффективного положительного напора на всасывании справедливы для воды с плотностью р =1,0 кг/дм3 при 20°C
- Диаграмма мощности (кВт) относится к мощности вала ступени
- η_{Pp} % - гидравлическое КПД насоса

ТАБЛИЦА ТЕХНИЧЕСКИХ ХАРАКТЕРИСТИК

Артикул	Модель	Мощность эл.двигателя		Напряжение	Ток, А	Q л/мин	100	200	250	300	350
		л.с.	кВт			Q м³/ч	6	12	15	18	21
E5501002	VLR 16 - 30/2F T	3	2,2	3 ~ 230 ÷ 400 В	8,5-4,9	Напор, м.в.с.	26	25	23	20	16
E5501003	VLR 16 - 30 F T	4	3	3 ~ 230 ÷ 400 В	11,6-6,7		39	37	34	30	24
E5501004 E5501104	VLR 16 - 40 F T	5,5	4	3 ~ 230 ÷ 400 В 3 ~ 400 ÷ 690 В	14,3-8,3 8,3-4,8		52	49	46	40	32
E5501005 E5501105	VLR 16 - 50 F T	7,5	5,5	3 ~ 230 ÷ 400 В 3 ~ 400 ÷ 690 В	19,6-11,3 11,3-8,5		65	62	57	51	40
E5501006 E5501106	VLR 16 - 60 F T	7,5	5,5	3 ~ 230 ÷ 400 В 3 ~ 400 ÷ 690 В	19,6-11,3 11,3-8,5		78	74	69	61	47
E5501007 E5501107	VLR 16 - 70 F T	10	7,5	3 ~ 230 ÷ 400 В 3 ~ 400 ÷ 690 В	24,8-14,3 14,3-8,3		91	86	80	71	55
E5501008 E5501108	VLR 16 - 80 F T	10	7,5	3 ~ 230 ÷ 400 В 3 ~ 400 ÷ 690 В	24,8-14,3 14,3-8,3		104	98	92	81	63
E5501010 E5501110	VLR 16 - 100 F T	15	11	3 ~ 230 ÷ 400 В 3 ~ 400 ÷ 690 В	36,3-21,0 21,0-12,1		130	123	115	101	79
E5501012 E5501112	VLR 16 - 120 F T	15	11	3 ~ 230 ÷ 400 В 3 ~ 400 ÷ 690 В	36,3-21,0 21,0-12,1		156	148	137	121	95
E5501014 E5501114	VLR 16 - 140 F T	20	15	3 ~ 230 ÷ 400 В 3 ~ 400 ÷ 690 В	48,4-28,0 28,0-12,6		182	172	160	142	111
E5501016 E5501116	VLR 16 - 146 F T	20	15	3 ~ 230 ÷ 400 В 3 ~ 400 ÷ 690 В	48,4-28,0 28,0-12,6		208	197	183	162	126

- Фланцы DN50 PN25 DIN 2534/ISO 7005-2 (с отверстием _ 65 мм)
- Опция – контрфланцы
- Приблизительное значение мощности двигателя
- Фактическое значение зависит от модели двигателя и области применений

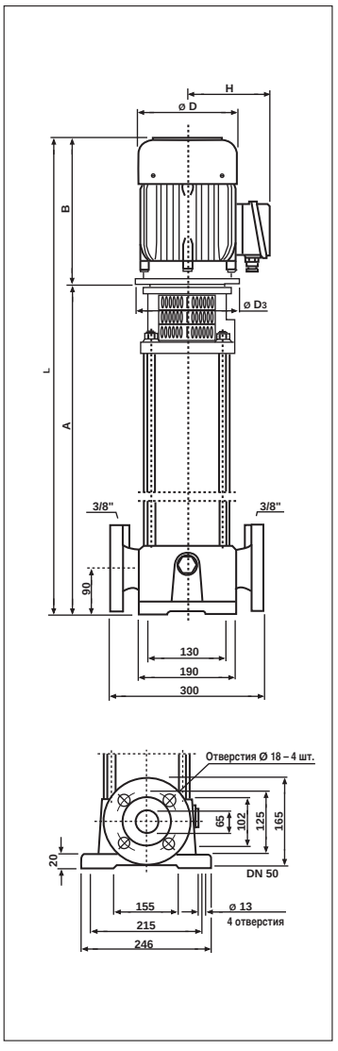

ГАБАРИТНЫЕ РАЗМЕРЫ И ВЕС

Модель	Габаритные размеры, мм						Вес нетто (КГ)
	A	B	L	D	H	D_3	
VLR 16 - 30/2	460	265	725	185	130	140	52
VLR 16 - 30	464	315	779	200	140	250	56
VLR 16 - 40	509	335	844	200	140	250	59
VLR 16 - 50	575	385	960	260	185	300	82
VLR 16 - 60	620	385	1005	260	185	300	84
VLR 16 - 70	665	385	1050	260	185	300	90
VLR 16 - 80	710	385	1095	260	185	300	92
VLR 16 - 100	830	495	1325	260	185	350	136
VLR 16 - 120	920	495	1425	260	185	350	140
VLR 16 - 140	1010	495	1505	310	230	350	181
VLR 16 - 160	1100	495	1595	310	230	350	185

ДИАГРАММА ГИДРАВЛИЧЕСКИХ ХАРАКТЕРИСТИК

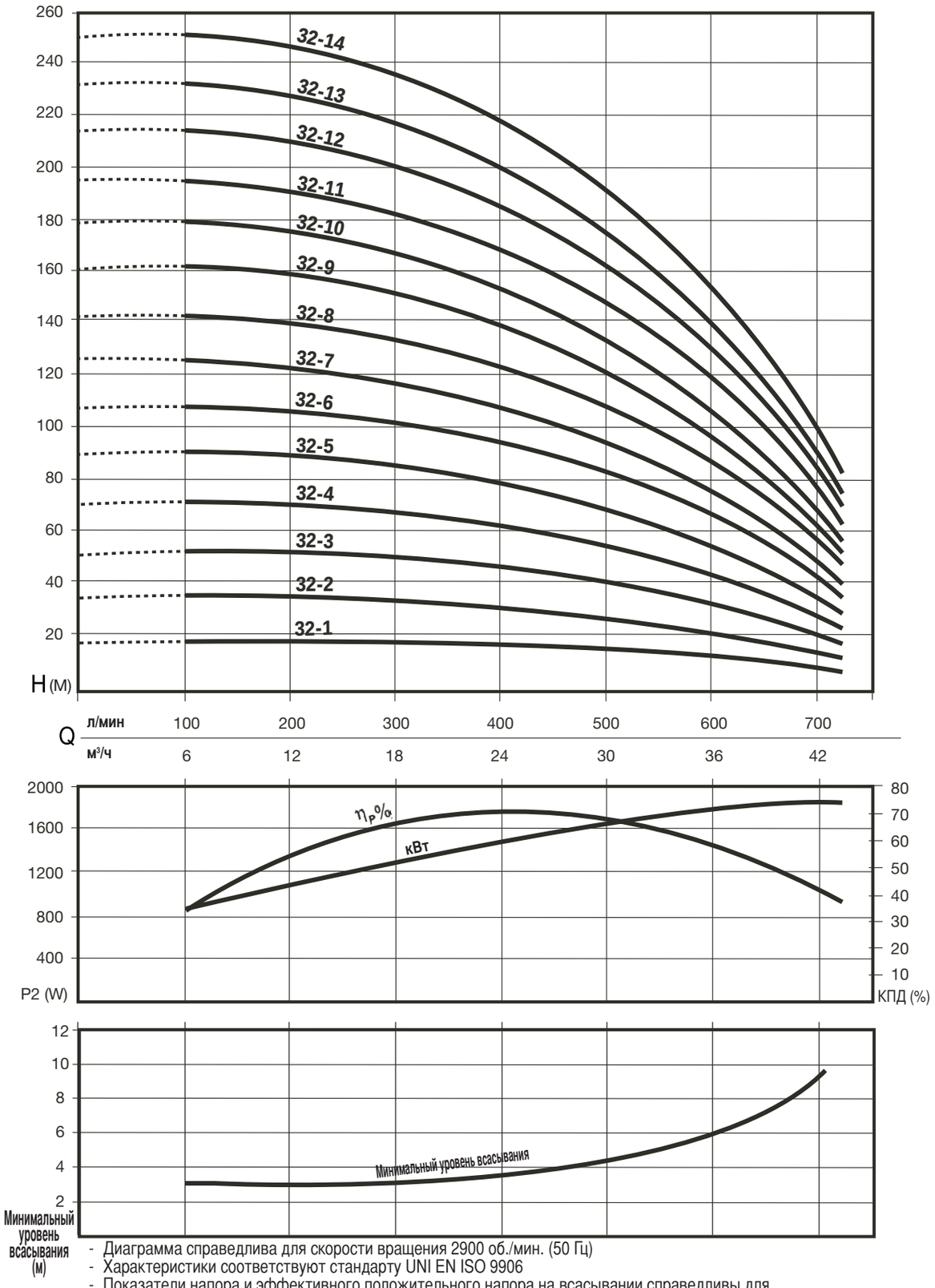

- Диаграмма справедлива для скорости вращения 2900 об./мин. (50 Гц)
- Характеристики соответствуют стандарту UNI EN ISO 9906
- Показатели напора и эффективного положительного напора на всасывании справедливы для воды плотностью ρ = 1,0 кг/дм^3 при 20°C
- Диаграмма мощности (кВт) относится к мощности вала ступени.
- η_P % указывает гидравлическую производительность насоса.

ТАБЛИЦА ТЕХНИЧЕСКИХ ХАРАКТЕРИСТИК

Артикул	Модель	Мощность эл.двигателя		Напряжение	Ток, А	Q л/мин	0	150	200	250	300	350	400	500	600	700
		л.с.	кВт			Q м³/ч	0	9	12	15	18	21	24	30	36	42
E6600020	VLR 32-1		2,2	3 ~ 230 √ 400 V	8,65-5	Напор, м.в.с.		18	18	18	17	17	16		11	7
E6600050	VLR 32-2	5,5	4	3 ~ 400 √ 690 V	8,6		36	36	35	35	34	33	31	27	22	14
E6600090	VLR 32-3	7,5	5,5	3 ~ 400 √ 690 V	10,9		54	53	53	53	51	50	47	41	33	20
E6600130	VLR 32-4	10	7,5	3 ~ 400 √ 690 V	14,7		72	71	71	70	68	66	63	55	44	27
E6600170	VLR 32-5	15	11	3 ~ 400 √ 690 V	21		90	89	89	88	85	83	79	69	55	34
E6600210	VLR 32-6	15	11	3 ~ 400 √ 690 V	21		107	107	106	105	102	99	94	82	66	41
E6600250	VLR 32-7	20	15	3 ~ 400 √ 690 V	29		125	125	124	123	119	116	110	96	77	48
E6600290	VLR 32-8	20	15	3 ~ 400 √ 690 V	29		143	142	142	140	136	132	126	110	88	54
E6600330	VLR 32-9	25	18,5	3 ~ 400 √ 690 V	35		161	160	159	158	153	149	141	123	99	61
E6600370	VLR 32-10	30	22	3 ~ 400 √ 690 V	42		179	178	177	175	170	165	157	137	110	68
E6600410	VLR 32-11	30	22	3 ~ 400 √ 690 V	42		196	196	195	193	187	182	173	151	121	75
E6600450	VLR 32-12	40	30	3 ~ 400 √ 690 V	55		214	214	212	210	204	198	188	164	132	82
E6600490	VLR 32-13	40	30	3 ~ 400 √ 690 V	55		232	231	230	228	221	215	204	178	143	88
E6600530	VLR 32-14	40	30	3 ~ 400 √ 690 V	55		250	249	248	245	238	231	220	192	154	95

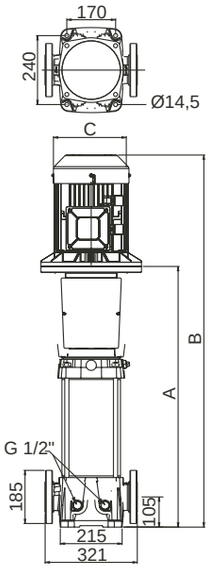

ГАБАРИТНЫЕ РАЗМЕРЫ И ВЕС

Модель	Габаритные размеры, мм				Вес нетто
	A	B	C	D	кг
VLR 32-1	580	850	185	145	78
VLR 32-2	650	950	210	155	93,5
VLR 32-3	770	1160	260	200	114
VLR 32-4	840	1230	260	200	121
VLR 32-5	910	1370	260	215	153
VLR 32-6	980	1440	260	215	157,5
VLR 32-7	1050	1510	260	215	166,5
VLR 32-8	1120	1580	260	215	177,5
VLR 32-9	1190	1650	320	245	200
VLR 32-10	1260	1800	320	245	218
VLR 32-11	1330	1870	320	245	222,5
VLR 32-12	1400	1980	320	245	236
VLR 32-13	1480	2120	360	275	269
VLR 32-14	1550	2190	360	275	280

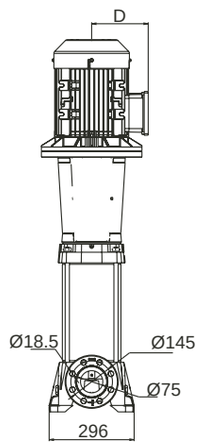

ДИАГРАММА ГИДРАВЛИЧЕСКИХ ХАРАКТЕРИСТИК

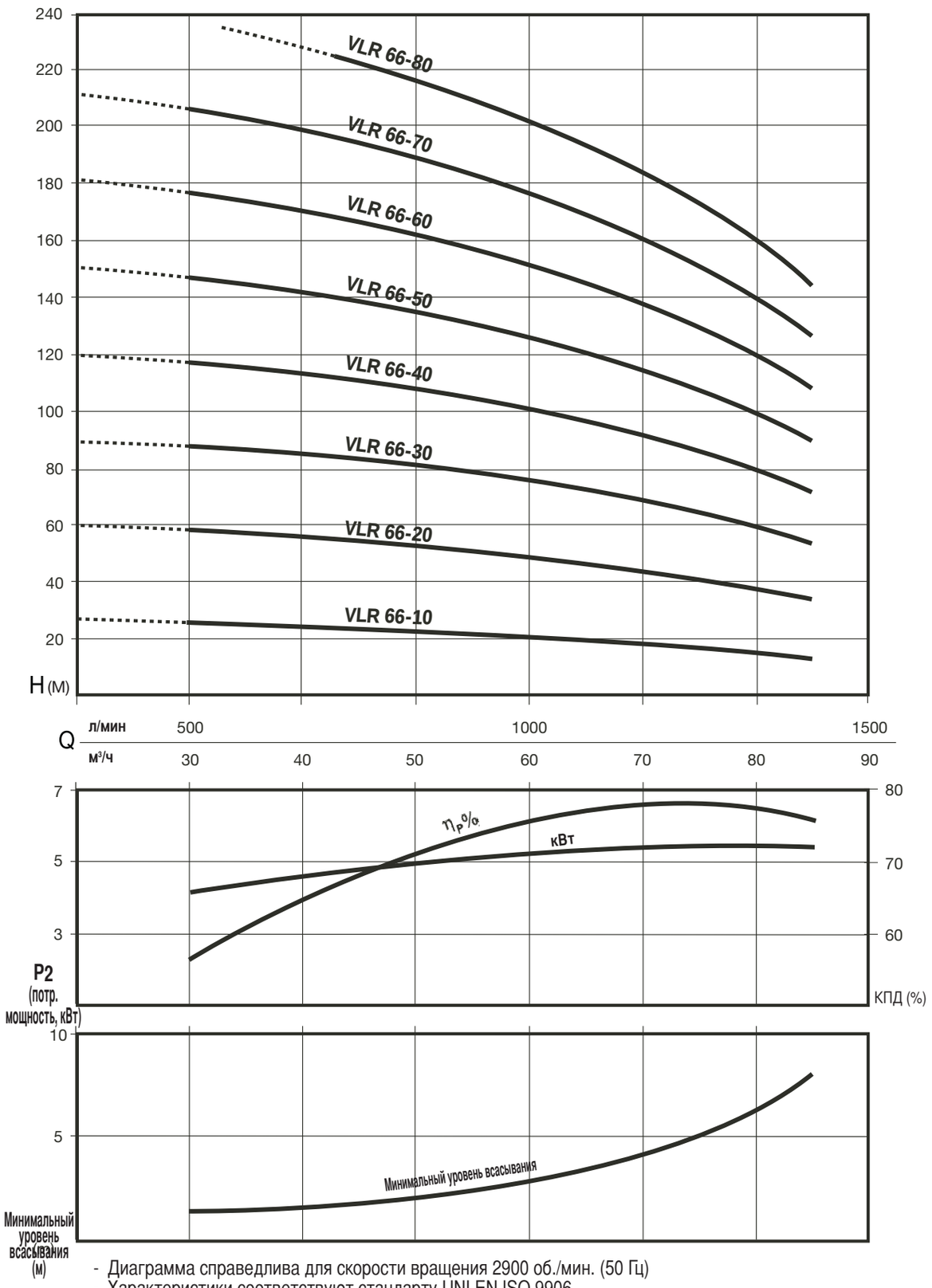

- Диаграмма справедлива для скорости вращения 2900 об./мин. (50 Гц)
- Характеристики соответствуют стандарту UNI EN ISO 9906
- Показатели напора и эффективного положительного напора на всасывании справедливы для воды плотностью ρ = 1,0 кг/дм³ при 20°C
- Диаграмма мощности (кВт) относится к мощности вала ступени.
- η_P % указывает гидравлическую производительность насоса.

ТАБЛИЦА ТЕХНИЧЕСКИХ ХАРАКТЕРИСТИК

Артикул	Модель	Мощность эл.двигателя		Напряжение	Ток, А	Q л/мин	0	500	600	800	1000	1200	1300	1417
		л.с.	кВт			м³/ч	0	30	36	48	60	72	78	85
E7600010	VLR 66-10 F T	7,5	5,5	3 ~ 400 √ 690 V	11	Напор, м.в.с.	29,2	25,8	24,8	22,8	20,7	17,9	16,1	13,5
E7600020	VLR 66-20 F T	15	11	3 ~ 400 √ 690 V	21		60,4	55,7	54,4	51,1	47,1	42	38,9	34,7
E7600030	VLR 66-30 F T	25	18,5	3 ~ 400 √ 690 V	32		91,4	84,7	83	77,7	72	64	60	53,5
E7600040	VLR 66-40 F T	30	22	3 ~ 400 √ 690 V	40		121,6	112,5	110	103,3	96	86	79	70,8
E7600050	VLR 66-50 F T	40	30	3 ~ 400 √ 690 V	55		152	140,4	137	129	119	107	99	88,5
E7600060	VLR 66-60 F T	50	37	3 ~ 400 √ 690 V	65		182,4	168,5	164	155,3	143	128	119	106,2
E7600070	VLR 66-70 F T	60	45	3 ~ 400 √ 690 V	80		212,8	196,5	192	180,7	167	150	139	123,9
E7600080	VLR 66-80 F T	60	45	3 ~ 400 √ 690 V	80		243,2	224,6	219	206,3	191	171	159	141,6

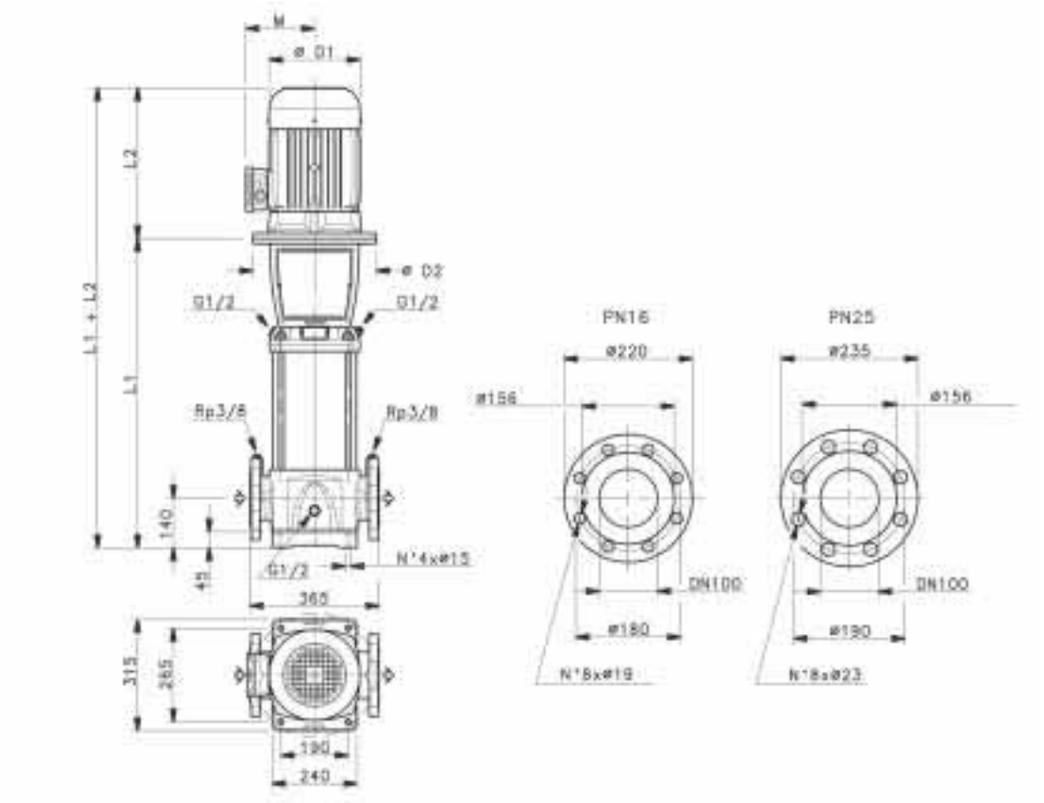

ГАБАРИТНЫЕ РАЗМЕРЫ И ВЕС

Модель	эл.двигателя		Фланцы	Габаритные размеры, мм					Вес нетто (кг)	
	kW	MEC	PN	L1	L2	D1	D2	M	Насос	Электро -насос
VLR 66-10 F T	5,5	132	16	574	374	220	300	151	72	107
VLR 66-20 F T	11	160	16	699	427	257	350	194	81	148
VLR 66-30 F T	18,5	160	16	789	532	310	350	244	86	202
VLR 66-40 F T	22	180	16	879	532	310	350	244	93	213
VLR 66-50 F T	30	200	16	969	613	354	400	278	105	237
VLR 66-60 F T	37	200	25	1059	613	354	400	278	113	255
VLR 66-70 F T	45	225	25	1149	710	411	450	298	122	341
VLR 66-80 F T	45	225	25	1239	710	411	450	298	127	346

опция – контрфланцы

NOCCHI®
Pentair Water

VLRI / X

ВЕРТИКАЛЬНЫЕ МНОГОСТУПЕНЧАТЫЕ ЦЕНТРОБЕЖНЫЕ НАСОСЫ ИЗ НЕРЖАВЕЮЩЕЙ СТАЛИ AISI 316

Насосы серии VLRX –это вертикальные многоступенчатые центробежные электронасосы со всасывающими и выпускными патрубками “в линию”, соединенные напрямую с электродвигателем. Не являются самовсасывающими. Полностью изготовленные из нержавеющей стали AISI 316, они предназначены для морской воды и прочих особых областей применения.

ВЫСОКАЯ ГИДРАВЛИЧЕСКАЯ ПРОИЗВОДИТЕЛЬНОСТЬ
ГИДРАВЛИЧЕСКИЕ КОМПОНЕНТЫ ИЗ НЕРЖАВЕЮЩЕЙ СТАЛИ AISI 304 (VLRI) ИЛИ AISI 316 (VLRX)
УНИФИЦИРОВАННЫЙ ДВИГАТЕЛЬ ПО СТАНДАРТУ EN

Применение

- Водопроводы
- Системы увеличения давления
- Орошение
- Мойка под давлением
- Системы пожаротушения
- Подача воды к котлам
- Перекачка жидкостей

Двигатель

- Асинхронный электродвигатель с закрытым корпусом и внешней вентиляцией
- Основные размеры совпадают с тем, что предусмотрено стандартами DIN и IEC
- Форма конструкции:
  До 4,0 кВт V18
  От 5,5 кВт V1
- Класс изоляции: F
- Степень защиты: IP 55
- Максимальная температура среды: 40 °C
- Число оборотов: 2900 об/мин
- Усиленные подшипники для удлиненного срока эксплуатации

VLR X 16 40 F T

- T = трехфазный
  M = однофазный
- “F” Круглый фланец “в линию”
  “A” Овальный фланец “в линию”
  “V” С узлами крепления под муфты типа victaulic
- Количество ступеней x 10
- Номинальная производительность в м³/час
- Применяемые материалы
  X = AISI 316
  I = AISI 304
- Модель (серия)

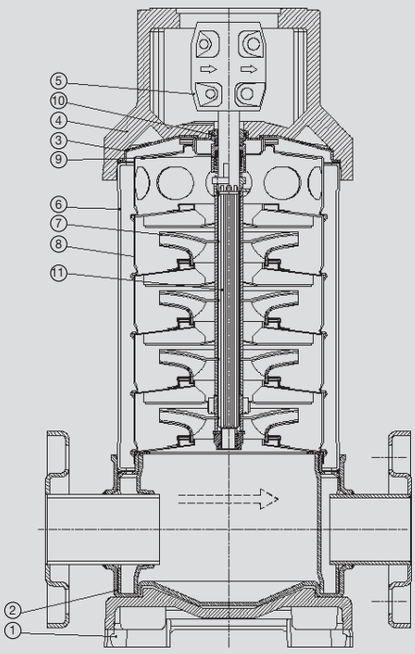

ПРИМЕНЯЕМЫЕ МАТЕРИАЛЫ

Компонент		Материал	
		VLRI	VLRX
1	Основание	Чугун EN GJL 200	
2	Корпус насоса	Нержавеющая сталь X5CrNi 18-10 (AISI 304)	Нержавеющая сталь X2CrNiMo 17-12-3 (AISI 316)
3	Кожух с уплотнением	Нержавеющая сталь X5CrNi 18-10 (AISI 304)	Нержавеющая сталь X2CrNiMo 17-12-3 (AISI 316)
4	Суппорт двигателя	Чугун EN GJL 200	
5	Муфта двигателя	Чугун EN GJS 400	
6	Рубашка	Нержавеющая сталь X5CrNi 18-10 (AISI 304)	Нержавеющая сталь X2CrNiMo 17-12-3 (AISI 316)
7	Рабочее колесо	Нержавеющая сталь X5CrNi 18-10 (AISI 304)	Нержавеющая сталь X2CrNiMo 17-12-3 (AISI 316)
8	Диффузоры	Нержавеющая сталь X5CrNi 18-10 (AISI 304)	Нержавеющая сталь X2CrNiMo 17-12-3 (AISI 316)
9	Механическое (вращающееся) уплотнение	Карбид кремния	
10	Торцевая поверхность	Графит	
11	Вал	Нержавеющая сталь X2CrNiMo 17-12-3 (AISI 316)	
12	Прокладки	Этиленпропиленовый каучук	

ЭКСПЛУАТАЦИОННЫЕ ДАННЫЕ

	VLRI / X 2B	VLRI / X 4
Температура жидкости	-15°C до + 120°C	-15°C до + 120°C
Максимальное рабочее давление	25 бар(макс. темп. 40°C) 21 бар(макс. темп. 120°C)	25 бар(макс. темп. 40°C) 21 бар(макс. темп. 120°C)
Максимальное рабочее давление	VLRI / X 2B/30-2 = 6 бар VLRI / X 2B/30 - VLRI / X 2B/110 10 бар VLRI / X 2B/130 - VLRI / X 2B/260 15 бар	VLRI / X 4/20 - VLRI / X 4/30-2 6 бар VLRI / X 4/30 - VLRI / X 4/100 10 бар VLRI / X 4/120 - VLRI / X 4/260 15 бар
Минимальный напор при всасывании	Эффективный положительный напор на всасывание + коэффициент безопасности при 0,5 м	

ЭКСПЛУАТАЦИОННЫЕ ДАННЫЕ

	VLRX 8	VLRX 16
Температура жидкости	-15°C до + 120°C	-15°C до + 120°C
Максимальное рабочее давление	25 бар(макс. темп. 40°C) 23 бар(макс. темп. 120°C)	VLRX 16/30-2 - VLRX 16/160 25 бар (макс. темп. 85°C) VLRX 16/30-2 - VLRX 16/160 23 бар (макс. темп. 120°C)
Максимальное рабочее давление	VLRI / X 8/20 - VLRI / X 8/30 6 бар VLRI / X 8/40 - VLRI / X 8/200 10 бар	VLRI / X 16/30-2 - VLRI / X 16/30 6 бар VLRI / X 16/40 - VLRI / X 16/160 10 бар
Минимальный напор при всасывании	Эффективный положительный напор на всасывание + коэффициент безопасности при 0,5 м	

ИМЕЮЩИЕСЯ МОДИФИКАЦИИ

МОДИФИКАЦИИ	2B		4		8		16	
	VLRI	VLRX	VLRI	VLRX	VLRI	VLRX	VLRI	VLRX
“F” - патрубки “в линию” с КРУГЛЫМИ ФЛАНЦАМИ (опция – контрфланцы)	X	X	X	X	X	X	X	X
“A” – патрубки “в линию” с ОВАЛЬНЫМИ ФЛАНЦАМИ, с резьбовыми контрфланцами	●	●	●	●				
“V” – патрубки “в линию” с узлами крепления под муфты типа victaulic	●	●	●	●	●	●	●	●

X = стандартная модификация

● = по заказу

ДИАГРАММА ГИДРАВЛИЧЕСКИХ ХАРАКТЕРИСТИК

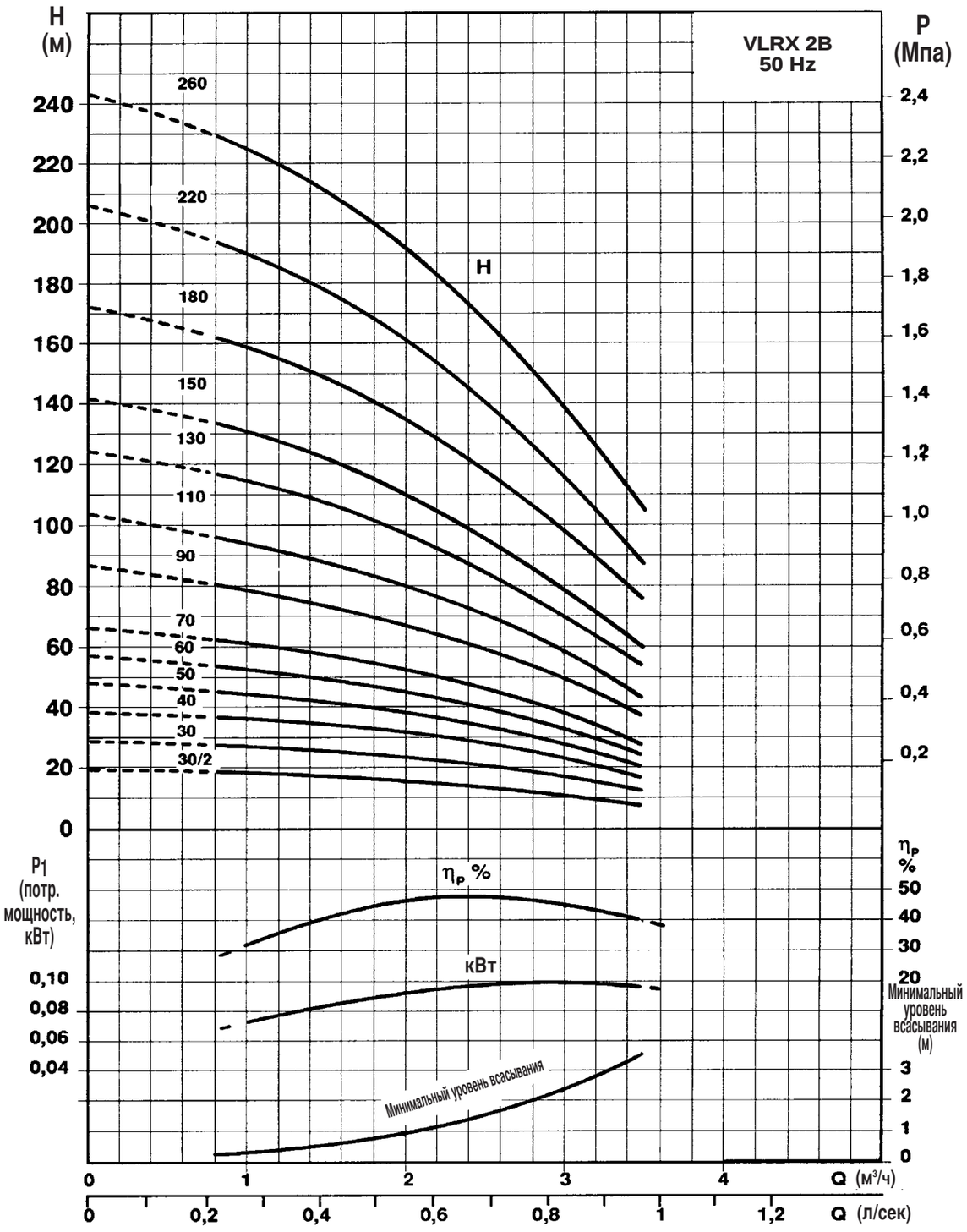

- Диаграмма справедлива для скорости вращения 2900 об./мин. (50 Гц)
- Характеристики соответствуют стандарту UNI EN ISO 9906
- Показатели напора и эффективного положительного напора на всасывании справедливы для воды плотностью ρ = 1,0 кг/дм^3 при 20°C
- Диаграмма мощности (кВт) относится к мощности вала ступени.
- η_P % указывает гидравлическую производительность насоса.

ТАБЛИЦА ТЕХНИЧЕСКИХ ХАРАКТЕРИСТИК

Модель	Артикул VLRI	Артикул VLRX	Мощность эл.двигателя л.с.	Мощность эл.двигателя кВт	Напряжение	Ток, A	µF	Q л/мин / м³/ч	10 / 0,6	20 / 1,2	30 / 1,8	40 / 2,4	50 / 3,0
VLRI/X 2B- 30/2 F M VLRI/X 2B- 30/2 F T	E2400010 E2400020	E2730010 E2730020	0,50	0,37	1 ~ 230 V 3 ~ 230÷400 V	2,7 1,0 - 0,6	14	Напор, м.в.с.	19	18	17	14	11
VLRI/X 2B- 30 F M VLRI/X 2B- 30 F T	E2400030 E2400040	E2730030 E2730040	0,50	0,37	1 ~ 230 V 3 ~ 230÷400 V	2,7 1,4 - 0,8	14		29	27	25	21	17
VLRI/X 2B- 40 F M VLRI/X 2B- 40 F T	E2400050 E2400060	E2730050 E2730060	0,75	0,55	1 ~ 230 V 3 ~ 230÷400 V	4,0 1,8 - 1,0	16		37	35	32	29	23
VLRI/X 2B- 50 F M VLRI/X 2B- 50 F T	E2400070 E2400080	E2730070 E2730080	0,75	0,55	1 ~ 230 V 3 ~ 230÷400 V	4,0 2,3 - 1,3	16		47	43	40	35	28
VLRI/X 2B- 60 F M VLRI/X 2B- 60 F T	E2400090 E2400100	E2730090 E2730100	1,00	0,75	1 ~ 230 V 3 ~ 230÷400 V	5,2 2,7 - 1,5	25		56	51	48	42	33
VLRI/X 2B- 70 F M VLRI/X 2B- 70 F T	E2400110 E2400120	E2730110 E2730120	1,00	0,75	1 ~ 230 V 3 ~ 230÷400 V	5,2 3,0 - 1,7	25		65	50	55	49	39
VLRI/X 2B- 90 F M VLRI/X 2B- 90 F T	E2400130 E2400140	E2730130 E2730140	1,50	1,10	1 ~ 230 V 3 ~ 230÷400 V	8,0 3,6 - 2,1	35		84	78	70	62	50
VLRI/X 2B-110 F M VLRI/X 2B-110 F T	E2400150 E2400160	E2730150 E2730160	1,50	1,10	1 ~ 230 V 3 ~ 230÷400 V	8,0 4,3 - 2,5	35		100	93	84	74	60
VLRI/X 2B-130 F M VLRI/X 2B-130 F T	E2400170 E2400180	E2730170 E2730180	2,00	1,50	1 ~ 230 V 3 ~ 230÷400 V	12,0 5,0 - 2,9	45		120	112	102	89	71
VLRI/X 2B-150 F M VLRI/X 2B-150 F T	E2400190 E2400200	E2730190 E2730200	2,00	1,50	1 ~ 230 V 3 ~ 230÷400 V	12,0 5,7 - 3,3	45		138	129	116	99	81
VLRI/X 2B-180 F T	E2400210	E2730210	3,00	2,20	3 ~ 230÷400 V	7,2 - 4,1			166	155	141	122	99
VLRI/X 2B-220 F T	E2400220	E2730220	3,00	2,20	3 ~ 230÷400 V	8,7 - 5,0			199	185	168	145	118
VLRI/X 2B-260 F T	E2400230	E2730230	4,00	3,00	3 ~ 230÷400 V	11,4 - 6,6			232	220	200	173	141

ИМЕЮЩИЕСЯ МОДИФИКАЦИИ

- **"F": патрубки в линию с круглыми фланцами**
  Опция – контрфланцы.
- **"A" (по заказу): патрубки в линию с овальными фланцами 1" GAS.**
  Овальные контрфланцы 1" 1/4 GAS
- **"V" (по заказу): с узлами крепления под муфты типа victaulic 1" 1/4**

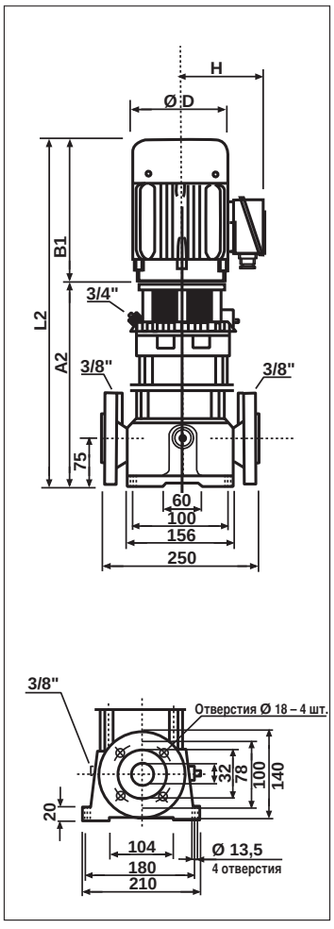

ГАБАРИТНЫЕ РАЗМЕРЫ И ВЕС

Модель	Габаритные размеры, мм					Вес нетто (кг)
	A	B	L	D	H	
VLRI/X 2B - 30/2 F	250	215	465	158	168	26
VLRI/X 2B - 30 F	250	215	465	158	168	27
VLRI/X 2B - 40 F	268	215	483	158	168	29
VLRI/X 2B - 50 F	286	215	501	158	168	31
VLRI/X 2B - 60 F	308	245	553	170	203	32
VLRI/X 2B - 70 F	326	245	571	170	203	39
VLRI/X 2B - 90 F	362	245	607	170	203	39
VLRI/X 2B - 110 F	388	245	633	170	203	42
VLRI/X 2B - 130 F	453	255	708	180	205	43
VLRI/X 2B - 150 F	489	255	744	180	205	49
VLRI/X 2B - 180 F	568	280	848	180	205	49
VLRI/X 2B - 220 F	640	280	920	180	205	61
VLRI/X 2B - 260 F	716	300	1016	196	235	63

ДИАГРАММА ГИДРАВЛИЧЕСКИХ ХАРАКТЕРИСТИК

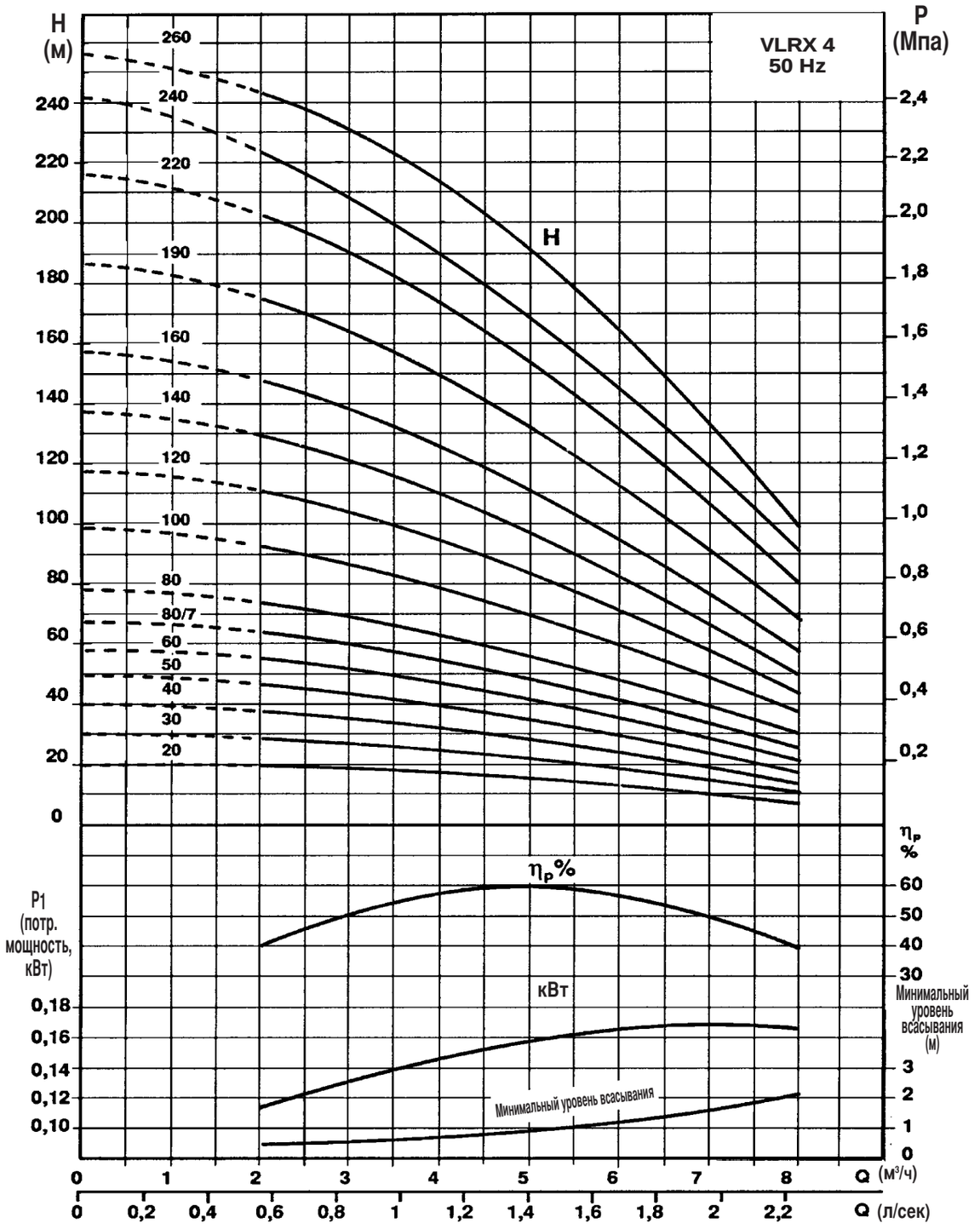

- Диаграмма справедлива для скорости вращения 2900 об./мин. (50 Гц)
- Характеристики соответствуют стандарту UNI EN ISO 9906
- Показатели напора и эффективного положительного напора на всасывании справедливы для воды плотностью ρ = 1,0 кг/дм^3 при 20°C
- Диаграмма мощности (кВт) относится к мощности вала ступени.
- η_P % указывает гидравлическую производительность насоса.

ТАБЛИЦА ТЕХНИЧЕСКИХ ХАРАКТЕРИСТИК

Модель	Артикул VLRI	Артикул VLRX	Мощность эл.двигателя л.с.	Мощность эл.двигателя кВт	Напряжение	Ток, A	μF	Q л/мин	40	60	80	100	120
								м³/ч	2,4	3,6	4,8	6,0	7,2
VLRI/X 4- 20 F M VLRI/X 4- 20 F T	E3600010 E3600020	E3730010 E3730020	0,50	0,37	1 ~ 230 V 3 ~ 230÷400 V	2,7 1,7 - 1,0	14	Напор, м.в.с.	19	17	15	13	9
VLRI/X 4- 30 F M VLRI/X 4- 30 F T	E3600030 E3600040	E3730030 E3730040	0,75	0,55	1 ~ 230 V 3 ~ 230÷400 V	4,0 2,5 - 1,4	16		28	25	22	19	13
VLRI/X 4- 40 F M VLRI/X 4- 40 F T	E3600050 E3600060	E3730050 E3730060	1,00	0,75	1 ~ 230 V 3 ~ 230÷400 V	5,2 3,3 - 1,9	25		36	33	29	25	18
VLRI/X 4- 50 F M VLRI/X 4- 50 F T	E3600070 E3600080	E3730070 E3730080	1,50	1,10	1 ~ 230 V 3 ~ 230÷400 V	8,0 4,3 - 2,5	35		44	42	37	31	23
VLRI/X 4- 60 F M VLRI/X 4- 60 F T	E3600090 E3600100	E3730090 E3730100	1,50	1,10	1 ~ 230 V 3 ~ 230÷400 V	8,0 4,3 - 2,5	35		53	50	44	38	27
VLRI/X 4- 80/7 F M VLRI/X 4- 80/7 F T	E3600110 E3600120	E3730110 E3730120	2,00	1,50	1 ~ 230 V 3 ~ 230÷400 V	12 5,9 - 3,4	45		61	58	51	44	32
VLRI/X 4- 80 F M VLRI/X 4- 80 F T	E3600130 E3600140	E3730130 E3730140	2,00	1,50	1 ~ 230 V 3 ~ 230÷400 V	12 5,9 - 3,4	45		71	67	59	50	37
VLRI/X 4-100 F T	E3600150	E3730150	3,00	2,20	3 ~ 230÷400 V	8,3 - 4,8			90	82	72	61	46
VLRI/X 4-120 F T	E3600160	E3730160	3,00	2,20	3 ~ 230÷400 V	8,3 - 4,8			107	99	87	73	54
VLRI/X 4-140 F T	E3600170	E3730170	4,00	3,00	3 ~ 230÷400 V	10,9 - 6,3			124	116	102	85	63
VLRI/X 4-160 F T	E3600180	E3730180	4,00	3,00	3 ~ 230÷400 V	10,9 - 6,3			142	132	116	97	72
VLRI/X 4-190 F T VLRI/X 4-190 F T	E3600190 E3600250	E3730190 E3730250	5,50	4,00	3 ~ 230÷400 V 3 ~ 400÷690 V	13,8 - 8,0			170	157	138	114	86
VLRI/X 4-220 F T VLRI/X 4-220 F T	E3600200 E3600260	E3730200 E3730260	5,50	4,00	3 ~ 230÷400 V 3 ~ 400÷690 V	13,8 - 8,0			196	181	160	131	101
VLRI/X 4-240 F T VLRI/X 4-240 F T	E3600210 E3600230	E3730210 E3730230	7,50	5,50	3 ~ 230÷400 V 3 ~ 400÷690 V	12,4 - 21,5			213	198	175	143	110
VLRI/X 4-260 F T VLRI/X 4-260 F T	E3600220 E3600240	E3730220 E3730240	7,50	5,50	3 ~ 230÷400 V 3 ~ 400÷690 V	12,4 - 21,5			240	221	189	156	120

ИМЕЮЩИЕСЯ МОДИФИКАЦИИ

- **"F": патрубки в линию с круглыми фланцами**
  Опция – контрфланцы.
- **"A" (по заказу): патрубки в линию с овальными фланцами 1" GAS.**
  Овальные контрфланцы 1"1/4 GAS
- **"V" (по заказу): с узлами крепления под муфты типа victaulic 1" 1/4.**

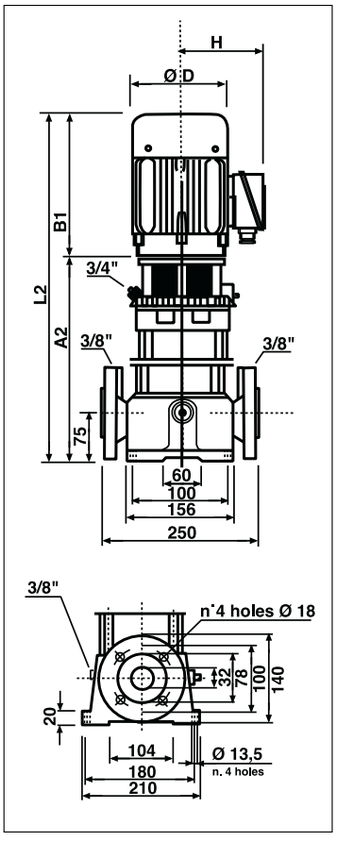

ГАБАРИТНЫЕ РАЗМЕРЫ И ВЕС

Модель	Габаритные размеры, мм					Вес нетто (кг)
	A	B	L	D	H	
VLRI/X 4 - 20 F	250	215	465	158	168	26
VLRI/X 4 - 30 F	277	215	492	158	168	27
VLRI/X 4 - 40 F	308	245	553	170	203	29
VLRI/X 4 - 50 F	335	245	580	170	203	31
VLRI/ X 4 - 60 F	362	245	607	170	203	32
VLRI/X 4 - 80/7 F	435	255	690	180	205	39
VLRI/X 4 - 80 F	435	255	690	180	205	39
VLRI/X 4 - 100 F	489	280	769	180	205	42
VLRI/X 4 - 120 F	543	280	823	180	205	43
VLRI/ X 4 - 140 F	601	300	901	196	235	49
VLRI/X 4 - 160 F	655	300	955	196	235	49
VLRI/X 4 - 190 F	761	325	1086	218	256	61
VLRI/X 4 - 220 F	842	325	1167	218	256	63
VLRI/X 4 - 240 F	923	390	1313	300	350	87
VLRI/X 4 - 260 F	977	390	1367	300	350	89

ДИАГРАММА ГИДРАВЛИЧЕСКИХ ХАРАКТЕРИСТИК

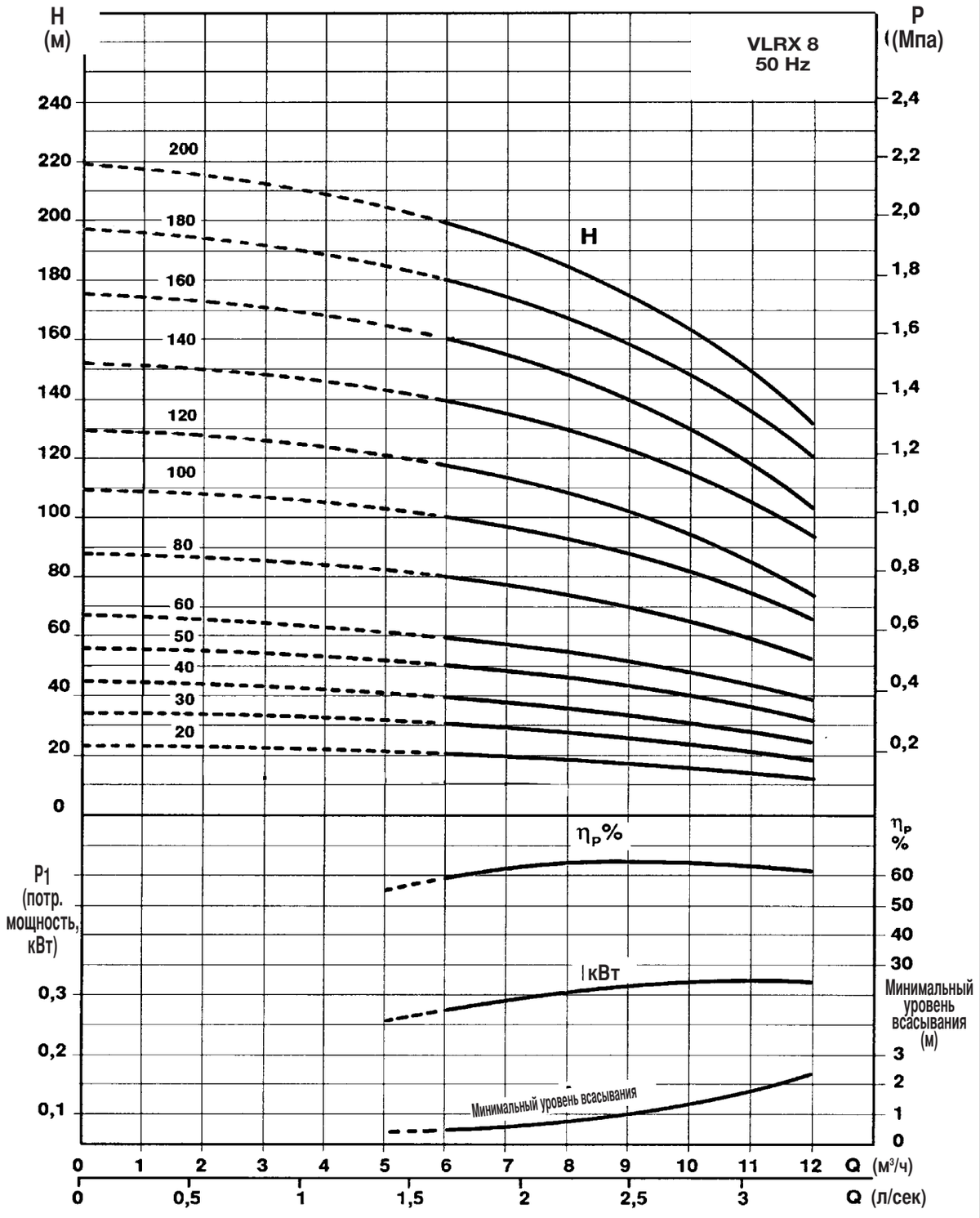

- Диаграмма справедлива для скорости вращения 2900 об./мин. (50 Гц)
- Характеристики соответствуют стандарту UNI EN ISO 9906
- Показатели напора и эффективного положительного напора на всасывании справедливы для воды плотностью ρ = 1,0 кг/дм^3 при 20°C
- Диаграмма мощности (кВт) относится к мощности вала ступени.
- η_P % указывает гидравлическую производительность насоса.

ТАБЛИЦА ТЕХНИЧЕСКИХ ХАРАКТЕРИСТИК

Модель	Артикул VLRI	Артикул VLRX	Мощность эл.двигателя л.с.	Мощность эл.двигателя кВт	Напряжение	Ток, A	μF	Q л/мин	50	100	150	175	200
								м³/ч	3	6	9	10,5	12
VLRI/X 8 - 20 F M VLRI/X 8 - 20 F T	E4630010 E4630020	E4730010 E4730020	1	0,75	1 ~ 230 V 3 ~ 230 ÷ 400 V	5,2 3,3-1,9	25	Напор, м.в.с.	21	20	18	15	13
VLRI/X 8 - 30 F M VLRI/X 8 - 30 F T	E4630030 E4630040	E4730030 E4730040	1,5	1,1	1 ~ 230 V 3 ~ 230 ÷ 400 V	8 4,3-2,5	35		32	30	27	23	19
VLRI/X 8 - 40 F M VLRI/X 8 - 40 F T	E4630050 E4630060	E4730050 E4730060	2	1,5	1 ~ 230 V 3 ~ 230 ÷ 400 V	12 5,9-3,4	45		42	40	35	30	26
VLRI/X 8 - 50 F T	E4630070	E4730070	3	2,2	3 ~ 230 ÷ 400 V	8,8-5,1			53	50	44	38	32
VLRI/X 8 - 60 F T	E4630080	E4730080	3	2,2	3 ~ 230 ÷ 400 V	8,8-5,1			64	60	52	45	39
VLRI/X 8 - 80 F T	E4630090	E4730090	4	3	3 ~ 230 ÷ 400 V	11,8-6,8			85	80	70	60	52
VLRI/X 8 - 100 F T VLRI/X 8 - 100 F T	E4630100 E4630110	E4730100 E4730110	5,5	4	3 ~ 230 ÷ 400 V 3 ~ 400 ÷ 690 V	16,8-9,7			106	100	88	76	65
VLRI/X 8 - 120 F T VLRI/X 8 - 120 F T	E4630120 E4630130	E4730120 E4730130	5,5	4	3 ~ 230 ÷ 400 V 3 ~ 400 ÷ 690 V	16,8-9,7			127	119	104	90	77
VLRI/X 8 - 140 F T VLRI/X 8 - 140 F T	E4630140 E4630150	E4730140 E4730150	7,5	5,5	3 ~ 230 ÷ 400 V 3 ~ 400 ÷ 690 V	21,5-12,4			149	130	122	105	92
VLRI/X 8 - 160 F T VLRI/X 8 - 160 F T	E4630160 E4630170	E4730160 E4730170	7,5	5,5	3 ~ 230 ÷ 400 V 3 ~ 400 ÷ 690 V	21,5-12,4			171	160	138	120	104
VLRI/X 8 - 180 F T VLRI/X 8 - 180 F T	E4630180 E4630190	E4730180 E4730190	10	7,5	3 ~ 230 ÷ 400 V 3 ~ 400 ÷ 690 V	28-16,4			193	181	160	135	120
VLRI/X 8 - 200 F T VLRI/X 8 - 200 F T	E4630200 E4630210	E4730200 E4730210	10	7,5	3 ~ 230 ÷ 400 V 3 ~ 400 ÷ 690 V	28-16,4			214	200	175	153	132

ИМЕЮЩИЕСЯ МОДИФИКАЦИИ

- **"F": патрубки в линию с круглыми фланцами**
  Опция – контрфланцы.
- **"V" (по заказу): с узлами крепления под муфты типа victaulic 2"**

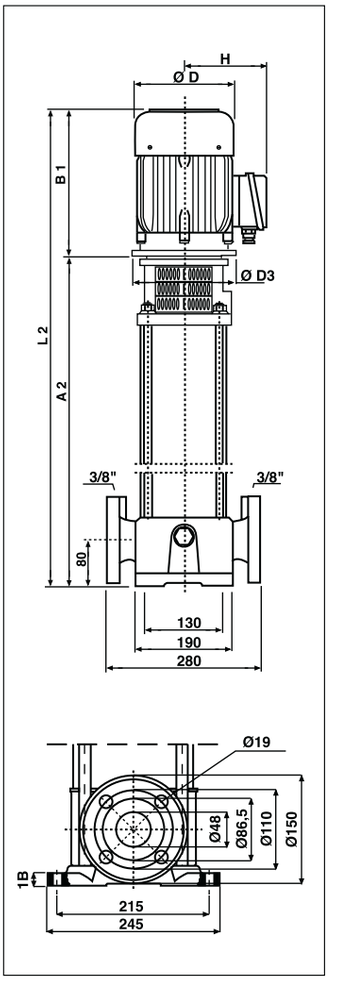

ГАБАРИТНЫЕ РАЗМЕРЫ И ВЕС

Модель	Габаритные размеры, мм						Вес нетто (кг)
	A	B	L	D	H	D_3	
VLRI/X 8 - 20 F	245	237	422	160	131	-	33
VLRI/X 8 - 30 F	375	237	612	160	131	-	35
VLRI/X 8 - 40 F	420	265	685	185	130	-	43
VLRI/X 8 - 50 F	450	265	715	185	130	-	45
VLRI/X 8 - 60 F	480	265	745	185	130	-	46
VLRI/X 8 - 80 F	545	315	860	200	140	-	54
VLRI/X 8 - 100 F	605	335	940	200	140	-	55
VLRI/X 8 - 120 F	665	335	1000	200	140	-	59
VLRI/X 8 - 140 F	745	385	1130	260	185	300	80
VLRI/X 8 - 160 F	805	385	1190	260	185	300	81
VLRI/X 8 - 180 F	865	385	1250	260	185	300	85
VLRI/X 8 - 200 F	925	385	1310	260	185	300	86

ДИАГРАММА ГИДРАВЛИЧЕСКИХ ХАРАКТЕРИСТИК

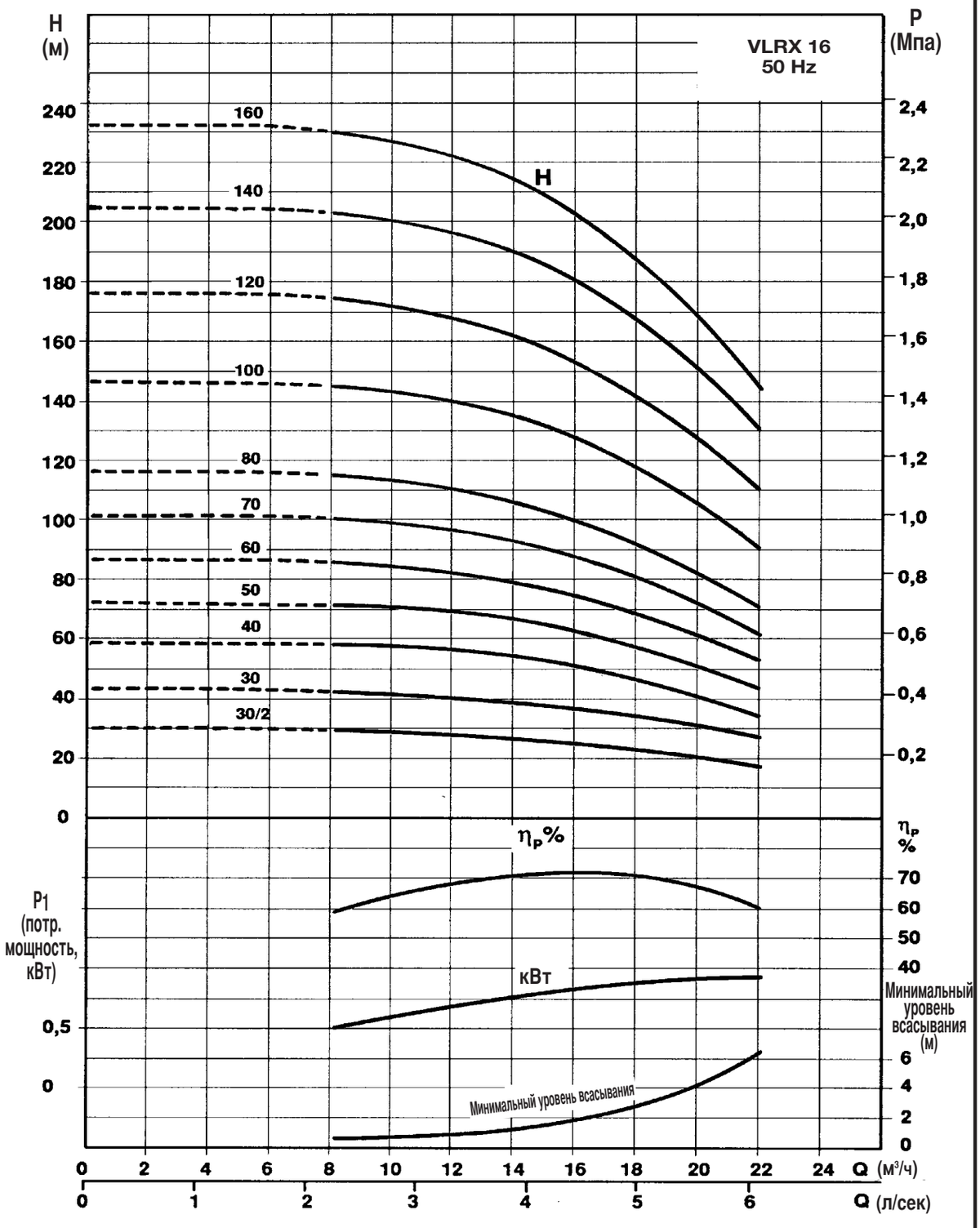

- Диаграмма справедлива для скорости вращения 2900 об./мин. (50 Гц)
- Характеристики соответствуют стандарту UNI EN ISO 9906
- Показатели напора и эффективного положительного напора на всасывании справедливы для воды плотностью ρ = 1,0 кг/дм^3 при 20°C
- Диаграмма мощности (кВт) относится к мощности вала ступени.
- η_P % указывает гидравлическую производительность насоса.

ТАБЛИЦА ТЕХНИЧЕСКИХ ХАРАКТЕРИСТИК

Модель	Артикул VLRI	Артикул VLRX	Мощность эл.двигателя л.с.	Мощность эл.двигателя кВт	Напряжение	Ток, A	Q л/мин	100	200	250	300	350
							м³/ч	6	12	15	18	21
VLRI/X 16 - 30/2F T	E5630010	E5730010	3	2,2	3 ~ 230 ÷ 400 V	8,5-4,9	Напор, м.в.с.	26	25	23	20	16
VLRI/X 16 - 30 F T	E5630020	E5730020	4	3	3 ~ 230 ÷ 400 V	11,6-6,7		39	37	34	30	24
VLRI/X 16 - 40 F T	E5630030 E5630040	E5730030 E5730040	5,5	4	3 ~ 230 ÷ 400 V 3 ~ 400 ÷ 690 V	14,3-8,3 8,3-4,8		52	49	46	40	32
VLRI/X 16 - 50 F T	E5630050 E5630060	E5730050 E5730060	7,5	5,5	3 ~ 230 ÷ 400 V 3 ~ 400 ÷ 690 V	19,6-11,3 11,3-8,5		65	62	57	51	40
VLRI/X 16 - 60 F T	E5630070 E5630080	E5730070 E5730080	7,5	5,5	3 ~ 230 ÷ 400 V 3 ~ 400 ÷ 690 V	19,6-11,3 11,3-8,5		78	74	69	61	47
VLRI/X 16 - 70 F T	E5630090 E5630100	E5730090 E5730100	10	7,5	3 ~ 230 ÷ 400 V 3 ~ 400 ÷ 690 V	24,8-14,3 14,3-8,3		91	86	80	71	55
VLRI/X 16 - 80 F T	E5630110 E5630120	E5730110 E5730120	10	7,5	3 ~ 230 ÷ 400 V 3 ~ 400 ÷ 690 V	24,8-14,3 14,3-8,3		104	98	92	81	63
VLRI/X 16 - 100 F T	E5630130 E5630140	E5730130 E5730140	15	11	3 ~ 230 ÷ 400 V 3 ~ 400 ÷ 690 V	36,3-21,0 21,0-12,1		130	123	115	101	79
VLRI/X 16 - 120 F T	E5630150 E5630160	E5730150 E5730160	15	11	3 ~ 230 ÷ 400 V 3 ~ 400 ÷ 690 V	36,3-21,0 21,0-12,1		156	148	137	121	95
VLRI/X 16 - 140 F T	E5630170 E5630180	E5730170 E5730180	20	15	3 ~ 230 ÷ 400 V 3 ~ 400 ÷ 690 V	48,4-28,0 28,0-12,6		182	172	160	142	111
VLRI/X 16 - 160 F T	E5630190 E5630200	E5730190 E5730200	20	15	3 ~ 230 ÷ 400 V 3 ~ 400 ÷ 690 V	48,4-28,0 28,0-12,6		208	197	183	162	126

ИМЕЮЩИЕСЯ МОДИФИКАЦИИ

- **"F": патрубки в линию с круглыми фланцами**
  Опция – контрфланцы.
- **"V" (по заказу): с узлами крепления под муфты типа victaulic 2"**

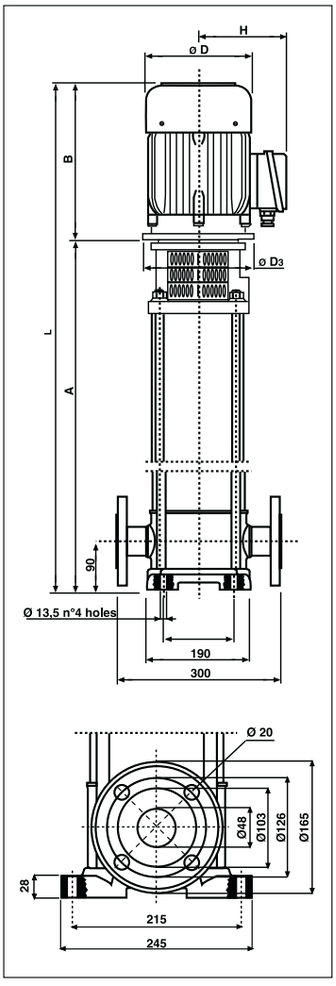

ГАБАРИТНЫЕ РАЗМЕРЫ И ВЕС

Модель	Габаритные размеры, мм						Вес нетто (КГ)
	A	B	L	D	H	D_3	
VLRI/X 16 - 30/2 F	460	265	725	185	130	140	44
VLRI/X 16 - 30 F	464	315	779	200	140	250	48
VLRI/X 16 - 40 F	509	335	844	200	140	250	51
VLRI/X 16 - 50 F	575	385	960	260	185	300	74
VLRI/X 16 - 60 F	620	385	1005	260	185	300	76
VLRI/X 16 - 70 F	665	385	1050	260	185	300	82
VLRI/X 16 - 80 F	710	385	1095	260	185	300	84
VLRI/X 16 - 100 F	830	495	1325	260	185	350	128
VLRI/X 16 - 120 F	920	495	1425	260	185	350	132
VLRI/X 16 - 140 F	1010	495	1505	310	230	350	173
VLRI/X 16 - 160 F	1100	495	1595	310	230	350	177

МУФТЫ VICTAULIC

Артикул	ОПИСАНИЕ	МАТЕРИАЛ	РАЗМЕРЫ X	Y	Z	КРЕПЛЕНИЕ
ZA009020	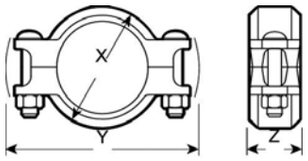 МУФТЫ VICTAULIC	ЧУГУН	68	117	45	1” 1/4 42,2
ZA009030			87	133	48	2” 60,3

КРУГЛЫЕ ФЛАНЦЫ PN 16

Артикул	ОПИСАНИЕ	МАТЕРИАЛ	внешн. D	внутр. S	К-во отверстий	Ø отверстий F	Отверстие B резьбовое	Отверстие B сварное	PN	СТАНДАРТ
D3086KKK	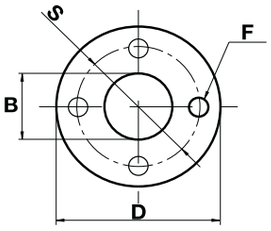 Пара круглых фланцев с болтами и прокладками	СТАЛЬ	140	100	4	18	1”1/4	-	16	UNI EN 1092-1
B7098KKK			150	110	4	18	-	DN40	16	UNI EN 1092-1
B7097KKK			150	110	4	18	1”1/2	-	16	UNI EN 1092-1
ZB901890			165	125	4	18	-	DN50	16	UNI EN 1092-1
B7050KKK			165	125	4	18	2”	-	16	UNI EN 1092-1
B7051KKK			165	125	4	18	2”1/2	-	16	N/A
ZB901920			220	180	8	18	-	DN100	16	UNI EN 1092-1
B7698KKK			185	145	8	18	-	DN65	25	UNI EN 1092-1
ZB902350			235	190	8	22	-	DN100	25	UNI EN 1092-1
ZA008460		НЕРЖ. СТАЛЬ AISI 316	140	99,2	4	20	1”1/4	DN32	16	N/A
ZB902120			150	110	4	20	1”1/2	DN40	16	N/A
ZB902130			165	126	4	20	2”	DN50	16	N/A

ОВАЛЬНЫЕ ФЛАНЦЫ

Артикул	ОПИСАНИЕ	МАТЕРИАЛ	внешн. D	внешн. A	внутр. S	Ø отверстий F	Отверстие B резьбовое
ZC001270	Одиночный овальный фланец 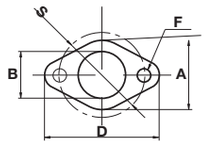	ЧУГУН	95	68	65	11	1”
ZC001290		ЧУГУН	95	68	65	11	1”1/4
ZC001280		ЧУГУН	128	75	100	14	1”1/2
ZA008560	Пара овальных фланцев с болтами и прокладками	Штампованная нерж. сталь AISI 316	95	68	65	11	1”1/4

РУКОВОДСТВО ПО ВЫБОРУ

КОМПОНЕНТ	КОМПЛЕКТ ИЗ 2-Х КРУГЛЫХ ФЛАНЦЕВ												ОВАЛЬНЫЕ ФЛАНЦЫ			
Размеры патрубка	1¼”	1½”	DN 40	2”	2½”	DN 50	DN 65	DN 100	DN 100	DN 32	DN 40	DN 50	1”	1¼”	1½”	1¼”
Примечания	PN 16	PN 16	PN 16	PN 16	-	PN 25	PN 25	PN 16	PN 25	PN 16	PN 16	PN 16	CAST IRON	CAST IRON	CAST IRON	AISI 316
Тип / Артикул	D3086KKK	B7097KKK	B7098KKK	B7050KKK	B7051KKK	ZB901890	B7698KKK	ZB901920	ZB902350	ZA008460	ZB902120	ZB902130	* ZC001270	* ZC001290	* ZC001280	ZA008560
VLR 2B ФЛАНЕЦ A													●			
VLR 2B ФЛАНЕЦ F	○															
VLR 4 ФЛАНЕЦ A														●		
VLR 4 ФЛАНЕЦ F	○															
VLR 8 ФЛАНЕЦ A															●	
VLR 8 ФЛАНЕЦ F		○	○													
VLR 16 ФЛАНЕЦ F				○	○	○										
VLR 32 ФЛАНЕЦ F							●									
VLR 66 ФЛАНЕЦ F 66-50								●								
VLR 66 ФЛАНЕЦ F 66-60									○							
VLRI/X 2B/4 ФЛАНЕЦ A																●
VLRI/X 2B/4 ФЛАНЕЦ F										○						
VLRI/X 8 ФЛАНЕЦ F											○					●
VLRI/X 16 ФЛАНЕЦ F												○				

* Данные коды относятся только к самому фланцу – без винтов и прокладок ● Компонент, устанавливаемый серийно ○ Компонент по опции

MULTINOX-VE

ЦЕНТРОБЕЖНЫЕ ВЕРТИКАЛЬНЫЕ МНОГОСТУПЕНЧАТЫЕ ЭЛЕКТРОНАСОСЫ

Центробежные вертикальные многоступенчатые электронасосы серии MULTINOX-VE предназначены прежде всего, для создания узлов подъёма, в особенности в тех случаях, где требуется высокая производительность и бесшумность при ограниченных габаритных размерах.

MULTINOX 200/110 T

- **ВЫСОКАЯ ПРОИЗВОДИТЕЛЬНОСТЬ**
- **ПРОЧНОСТЬ И НАДЁЖНОСТЬ**

Применение

- Подъём и разводка воды в домашних водопроводных системах в постоянном или прерывистом режиме
- Установки подачи давления
- Системы пожаротушения
- Мойка, орошение садов, фонтаны
- Перекачка жидкостей

Двигатель

- Короткозамкнутый асинхронный электродвигатель с внешней принудительной вентиляцией
- Степень защиты IP 44
- Класс изоляции обмоток F
- Однофазное исполнение с встроенным конденсатором и теплозащитой в обмотках
- Трехфазное исполнение с наружной защитой за счет пользователя
- Число оборотов: 2850 об/мин
- Режим работы: непрерывный

Ограничения

- Перекачиваемая жидкость: чистая вода без взвешенных абразивных примесей
- Максимальная температура перекачиваемой воды: 50°C
- Максимальная рекомендуемая глубина всасывания: 6 м с концевым обратным клапаном на всасывающей магистрали
- Максимальное рабочее давление:
  9 бар
  12 бар (модификация MULTINOX-VE 200/110)

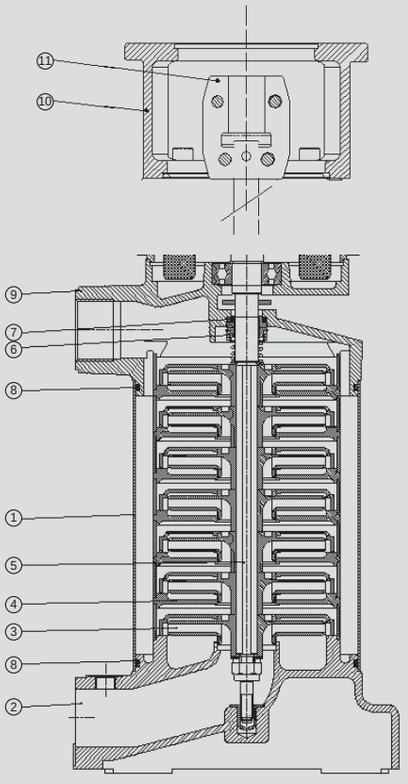

ПРИМЕНЯЕМЫЕ МАТЕРИАЛЫ

	Компонент	Материал
1	Рубашка (корпус насоса)	Хромоникелевая нержавеющая сталь X-5 (AISI 304)
2	Всасывающий фланец	Чугун EN GJL 200 (бывш. G20)
3	Рабочие колёса	Технополимер, кольцо – из хромоникелевой нерж. стали X 5 (AISI 304)
4	Диффузоры	Технополимер
5	Вал (гидравлическая часть)	Хромоникелевая нержавеющая сталь X 5 1810 (AISI 304)
6	Механическое уплотнение	Графит
7	Противоположный торец	Керамика
8	Прокладки	Бутадиенакрилонитрильный каучук 70 shore
9	Фланец опоры двигателя	Чугун EN GJL 200 (бывш. G20)
10	Корпус двигателя	Серый чугун EN GJL 200 (бывш. G20), модификация 200/100
11	Муфта двигателя	Чугун с шаровидным гранитом EN GJL 400 (бывш. GS 400) Модификация 200/100

ДИАГРАММА ГИДРАВЛИЧЕСКИХ ХАРАКТЕРИСТИК

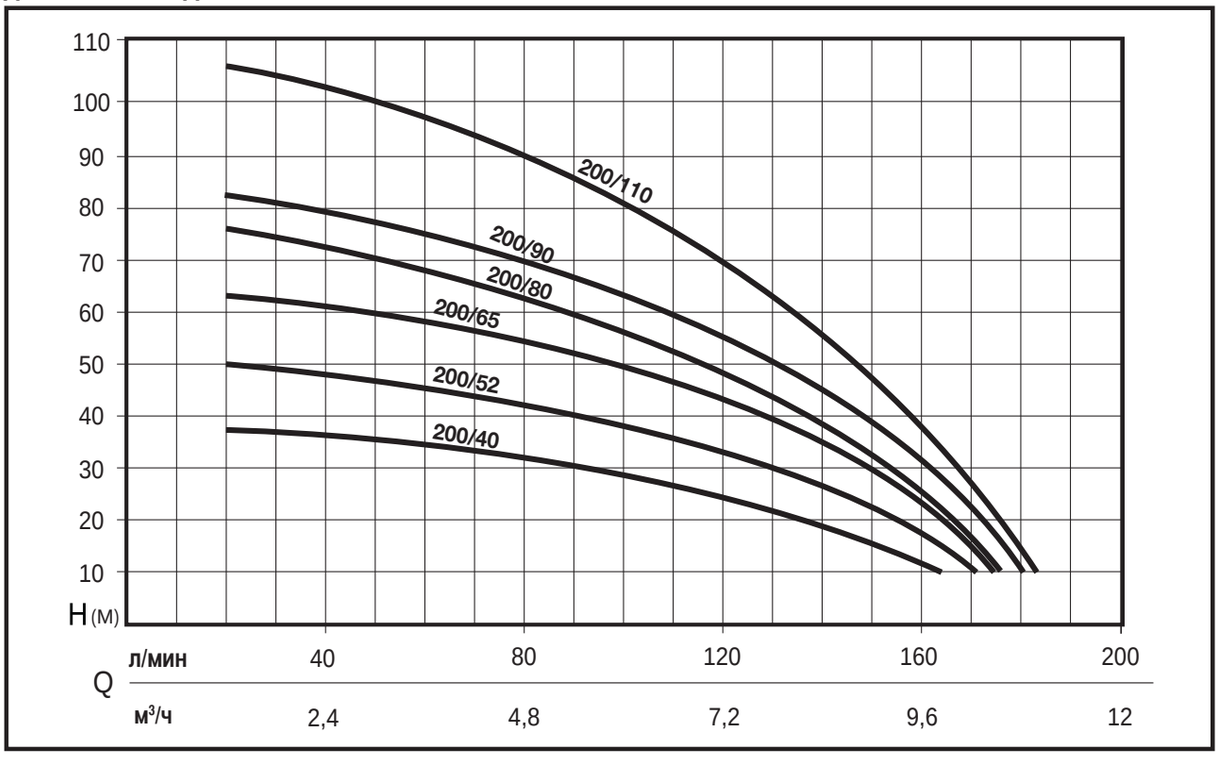

ТАБЛИЦА ТЕХНИЧЕСКИХ ХАРАКТЕРИСТИК

Артикул	Модель	Номинальная мощность		Потребляемая мощность		Напряжение	Ток, A	μF	Q л/мин	20	40	80	120	160
		л.с.	кВт	л.с.	кВт				м³/ч	1,2	2,4	4,8	7,2	9,6
N4194010-B	MULTINOX-VE 200/40 M	1,5	1,1	2	1,5	1 ~ 220÷240 В	7	20	Напор, м.в.с.	38	37	32	24	12
N4194020-B	MULTINOX-VE 200/40 T					3 ~ 230÷400 В	3,6-2,1							
N4194030-B	MULTINOX-VE 200/52 M	1,8	1,3	2,5	1,8	1 ~ 220÷240 В	8,5	25		50	49	42	32	18
N4194040-B	MULTINOX-VE 200/52 T					3 ~ 230÷400 В	5-2,9							
N4194080-B	MULTINOX-VE 200/65 M	1,9	1,4	2,7	2	1 ~ 220÷240 В	9,3	35		63	60	52	40	24
N4194050-B	MULTINOX-VE 200/65 T					3 ~ 230÷400 В	6-3,5							
N4194060-B	MULTINOX-VE 200/80 T	2,5	1,8	3,5	2,6	3 ~ 230÷400 В	8-4,6			77	73	62	48	27
N4194070-B	MULTINOX-VE 200/90 T	2,6	1,9	3,7	2,7	3 ~ 230÷400 В	9-5,2			83	78	67	54	33
N4194090	MULTINOX-VE 200/110 T	3,5	2,6	4,4	3,2	3 ~ 230÷400 В	10-5,6			107	103	90	68	35

ГАБАРИТНЫЕ РАЗМЕРЫ И ВЕС

Модель	Габаритные размеры, мм							Вес нетто (кг)
	A	B	C	D	E	DNA	DNM	kg
MULTINOX-VE 200/40	438	115	37	143	204	1" 1/4	1" 1/4	19
MULTINOX-VE 200/52	466	115	37	174	204	1" 1/4	1" 1/4	21
MULTINOX-VE 200/65	504	115	37	203	204	1" 1/4	1" 1/4	23
MULTINOX-VE 200/80	525	115	37	230	204	1" 1/4	1" 1/4	25
MULTINOX-VE 200/90	555	115	37	257	204	1" 1/4	1" 1/4	27
MULTINOX-VE 200/110	760	115	37	320	204	1" 1/4	1" 1/4	36

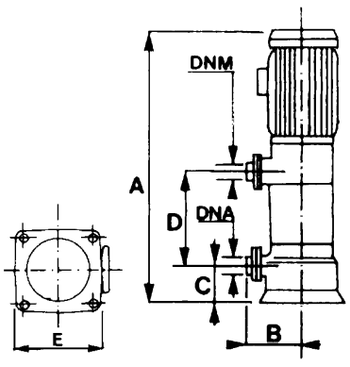

NOCCHI
Pentair Water

SSCX

МОНОБЛОЧНЫЙ ОДНОСТУПЕНЧАТЫЙ ЦЕНТРОБЕЖНЫЙ НАСОС С ОСЕВЫМ ВХОДОМ И РАДИАЛЬНЫМ НАГНЕТАНИЕМ

Одноступенчатые центробежные насосы из нержавеющей стали AISI 304 с 2-х полюсным, асинхронным, вентилируемым двигателем закрытого типа. Рекомендуются для откачивания чистой воды и неагрессивных жидкостей в жилищно-комунальной, сельскохозяйственной и промышленной областях.

- **РАБОЧЕЕ КОЛЕСО И ДИФФУЗОР ИЗ НЕРЖАВЕЮЩЕЙ СТАЛИ AISI 304**
- **ВЫСОКИЙ УРОВЕНЬ НАДЕЖНОСТИ**
- **ВЫСОКАЯ ГИДРАВЛИЧЕСКАЯ ПРОИЗВОДИТЕЛЬНОСТЬ**

ПРИМЕНЕНИЕ

- Установки повышения давления
- Орошение
- Подача неагрессивной жидкости
- Орошение садов

ОГРАНИЧЕНИЯ

- Тип жидкости: чистая неагрессивная вода и жидкость без взвешенных примесей
- Максимальная температура жидкости – 90° C
- Максимальное рабочее давление – 8 бар (PN8)

ДВИГАТЕЛЬ

- Закрытого типа с внешней вентиляцией
- Степень защиты :IP 55
- Класс изоляции: F
- Однофазное питание со встроенным конденсатором и теплозащитой в обмотках
- Трехфазное питание с наружной защитой за счет пользователя
- Число оборотов: 2850 об./мин.
- Пригоден для непрерывного режима работы

МОДЕЛИ В НАЛИЧИИ

- Стандартная: механическое уплотнение (графит/ керамика) и уплотнительные кольца (NBR)
- Специальная: механическое уплотнение (карбид кремния) и уплотнительные кольца (Viton)

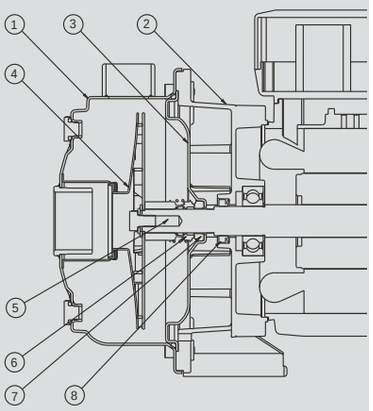

ПРИМЕНЯЕМЫЕ МАТЕРИАЛЫ

	Компонент	Материал
1	Корпус насоса	Нержавеющая сталь X5 CrNi 18-10 EN1 4301 (AISI 304)
2	Суппорт двигателя	Алюминий AISI 12, UNI 5076
3	Корпус уплотнения	Нержавеющая сталь X5 CrNi 18-10 EN1 4301 (AISI 304)
4	Рабочее колесо	Нержавеющая сталь X5 CrNi 18-10 EN1 4301 (AISI 304)
5	Вал двигателя (гидропривод)	Нержавеющая сталь X5 CrNi 18-10 EN1 4301 (AISI 304)
6	Вращающееся механическое уплотнение	Графит или карбид кремния
7	Фиксированное механическое уплотнение	Керамика или карбид кремния
8	Уплотнительные кольца	NBR (Бутадиенакрилонитрильный каучук) -70 shore или Viton

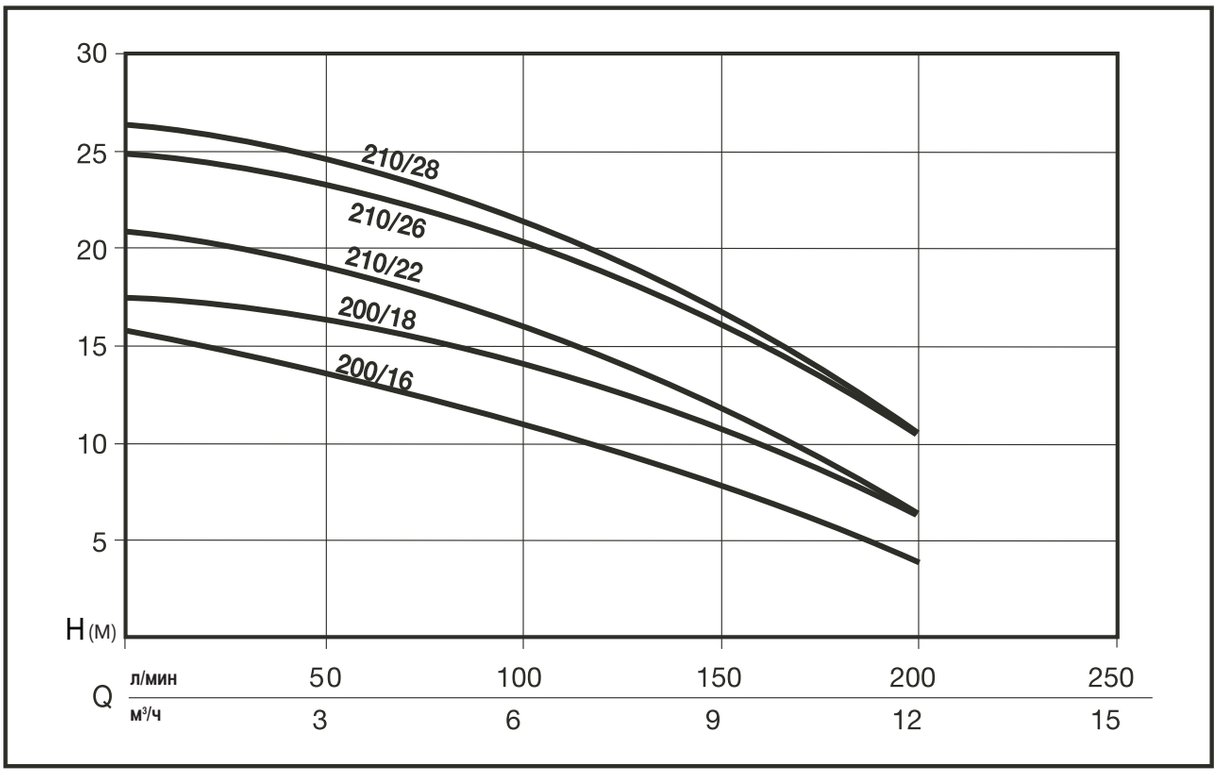

ТЕХНИЧЕСКИЕ ХАРАКТЕРИСТИКИ НАСОСА

Артикул	Модель	Номинальная мощность		Потребляемая мощность		Напряжение	Ток, A	μF.	Q л/мин	0	20	40	80	120	160	200
		л/с	кВт	л/с	кВт				м3/час	0	1,2	2,4	4,8	7,2	9,6	12
N4600010 N4600020	SSCX 200/16M SSCX 200/16T	0,75	0,55	1	0,75	1 ~ 230 V 3 ~ 230 ÷ 400 V	3,5 3,1-1,8	12,5	Напор, в метрах	16	14,5	14	12,5	9,5	6,5	4
N4600030 N4600040	SSCX 200/18M SSCX 200/18T	1	0,75	1,2	0,9	1 ~ 230 V 3 ~ 230 ÷ 400 V	4 3,1-1,8	16		18	17	16	15	13	10,5	6
N4600050 N4600060	SSCX 210/22M SSCX 210/22T	1,15 1,1	0,85 0,8	1,5 1,4	1,1 1,05	1 ~ 230 V 3 ~ 230 ÷ 400 V	4,9 3,8-2,2	25		21,5	20	19	17	15	11	6
N4600070 N4600080	SSCX 210/26M SSCX 210/26T	1,35	1	1,9	1,4	1 ~ 230 V 3 ~ 230 ÷ 400 V	6,7 5-2,9	25		25,5	24	23	21,5	19	15,5	10
N4600090 N4600100	SSCX 210/28M SSCX 210/28T	1,5 1,4	1,1 1,05	2,1 2	1,55 1,5	1 ~ 230 V 3 ~ 230 ÷ 400 V	7,3 5,6-3,2	25		27	25,5	24,5	23	19,5	16	10

Номер по запчастям для специальной версии

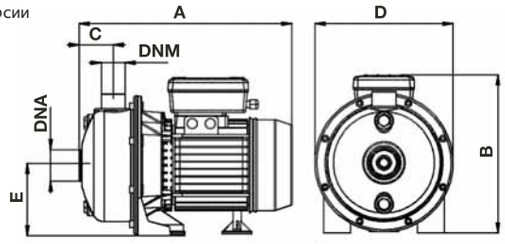

ТАБЛИЦА ГАБАРИТНЫХ РАЗМЕРОВ И МАСС

Модель	Габаритные размеры, мм							Вес нетто
	A	B	C	D	E	DNA	DNM	кг
SSCX 200/16	320	240	50,5	210	105	1" 1/4	1"	8,7
SSCX 200/18	320	240	50,5	210	105	1" 1/4	1"	9,5
SSCX 210/22	350	250	50,5	210	105	1" 1/4	1"	12,1
SSCX 210/26	350	250	50,5	210	105	1" 1/4	1"	13,6
SSCX 210/28	350	250	50,5	210	105	1" 1/4	1"	13,8

NOCCHI®
Pentair Water

DHR

ГОРИЗОНТАЛЬНЫЕ МНОГОСТУПЕНЧАТЫЕ ЦЕНТРОБЕЖНЫЕ НАСОСЫ

Насосы серии DHR - это горизонтальные многоступенчатые центробежные насосы, напрямую подсоединенные к электродвигателю. Не являются самовсасывающими. В 2008 году данная обновленная конструкция предлагает надежное функционирование своих предшественников в более компактном и экономичном исполнении. Кроме всего прочего обновленная конструкция включает в себя вал двойного диаметра и рабочее колесо, новое механическое уплотнение и отводной патрубок со встроенным диффузором.

- **НАДЕЖНАЯ КОНСТРУКЦИЯ ИЗ НЕРЖАВЕЮЩЕЙ СТАЛИ AISI 304**
- **КОМПАКТНЫЙ, МАЛОГАБАРИТНЫЙ**
- **ЭКОНОМИЧНЫЙ**

New!

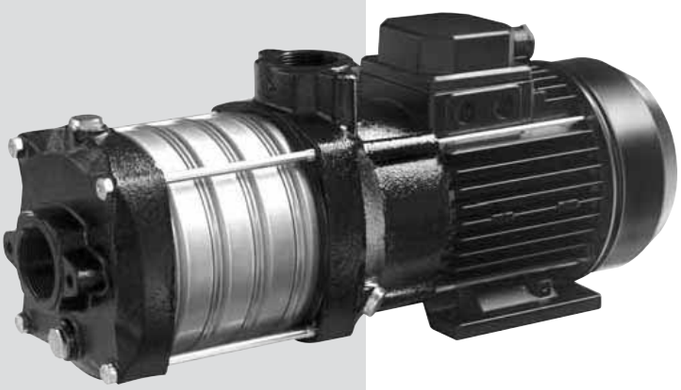

ТЕХНИЧЕСКИЕ ХАРАКТЕРИСТИКИ НАСОСА

- Максимальная температура жидкости -90° C
- Максимальное рабочее давление:
  10 бар при максимальной температуре жидкости - 50° C
  6 бар при максимальной температуре жидкости - 90° C

ТЕХНИЧЕСКИЕ ХАРАКТЕРИСТИКИ ДВИГАТЕЛЯ

Короткозамкнутый асинхронный электродвигатель с внешней вентиляцией
Однофазное исполнение со встроенным конденсатором и теплозащитой в обмотках
Трехфазное исполнение с наружной защитой за счет пользователя
Изоляция класса F
Уровень защиты IP 54
Максимальная температура окружающей среды -50° C
Непрерывный режим работы

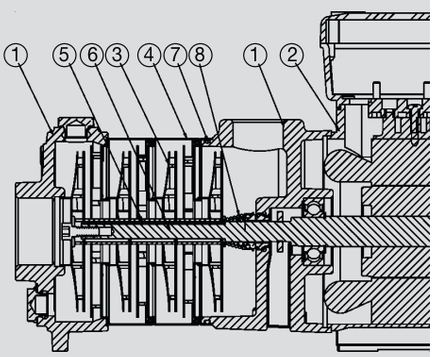

ПРИМЕНЯЕМЫЕ МАТЕРИАЛЫ

	Компонент	Материал
1	Корпус насоса	Чугун GJL-200 ASTM класс 35
2	Корпус двигателя	Отлитый под давлением алюминий
3	Рабочее колесо	Нержавеющая сталь X5CrNi1810 (AISI -304)
4	Диффузор	Нержавеющая сталь X5CrNi1810 (AISI -304)
5	Рубашка насоса	Нержавеющая сталь X5CrNi1810 (AISI -304)
6	Вал	Нержавеющая сталь X5CrNi1810 (AISI -304)
7	Прокладки/уплонители	NBR (бутадиенакрилонитрильный каучук)
8	Механическое уплотнение	Керамика/графит/NBR (бутадиенакрилонитрильный каучук)

ДИАГРАММА ГИДРАВЛИЧЕСКИХ ХАРАКТЕРИСТИК

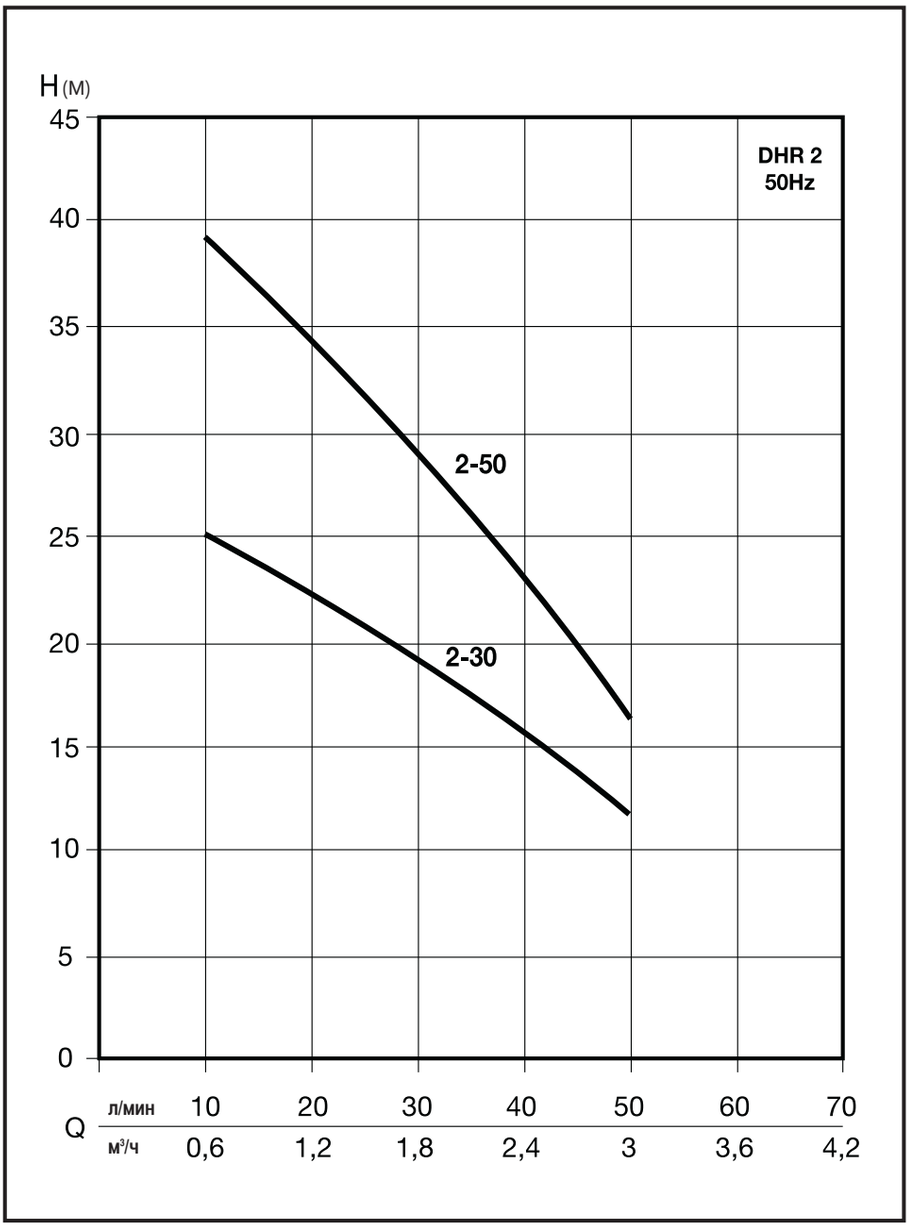

ТЕХНИЧЕСКИЕ ХАРАКТЕРИСТИКИ НАСОСА

Артикул	Модель	Номинальная мощность P2		Потребляемая мощность P1		Напряжение	Ток, A	µF.	Q л/мин	10	20	30	40	50
		л/с	кВт	л/с	кВт				м3/час	0,8	1,2	1,8	2,4	3
E9302103	DHR 2-30 M	0,40	0,30	0,70	0,52	1 ~ 230 V	2,6	12,5	Напор, в метрах	25	22,5	19	16	12
E9301003	DHR 2-30 T	0,40	0,30	0,67	0,50	3 ~ 230 ÷ 400 V	1,9-1	-						
E9302105	DHR 2-50 M	0,70	0,50	1,00	0,75	1 ~ 230 V	3,5	12,5		39	34,5	29,5	23	16,5
E9301005	DHR 2-50 T	0,70	0,50	1,00	0,75	3 ~ 230 ÷ 400 V	2,5-1,8	-						

ДИАГРАММА ГИДРАВЛИЧЕСКИХ ХАРАКТЕРИСТИК

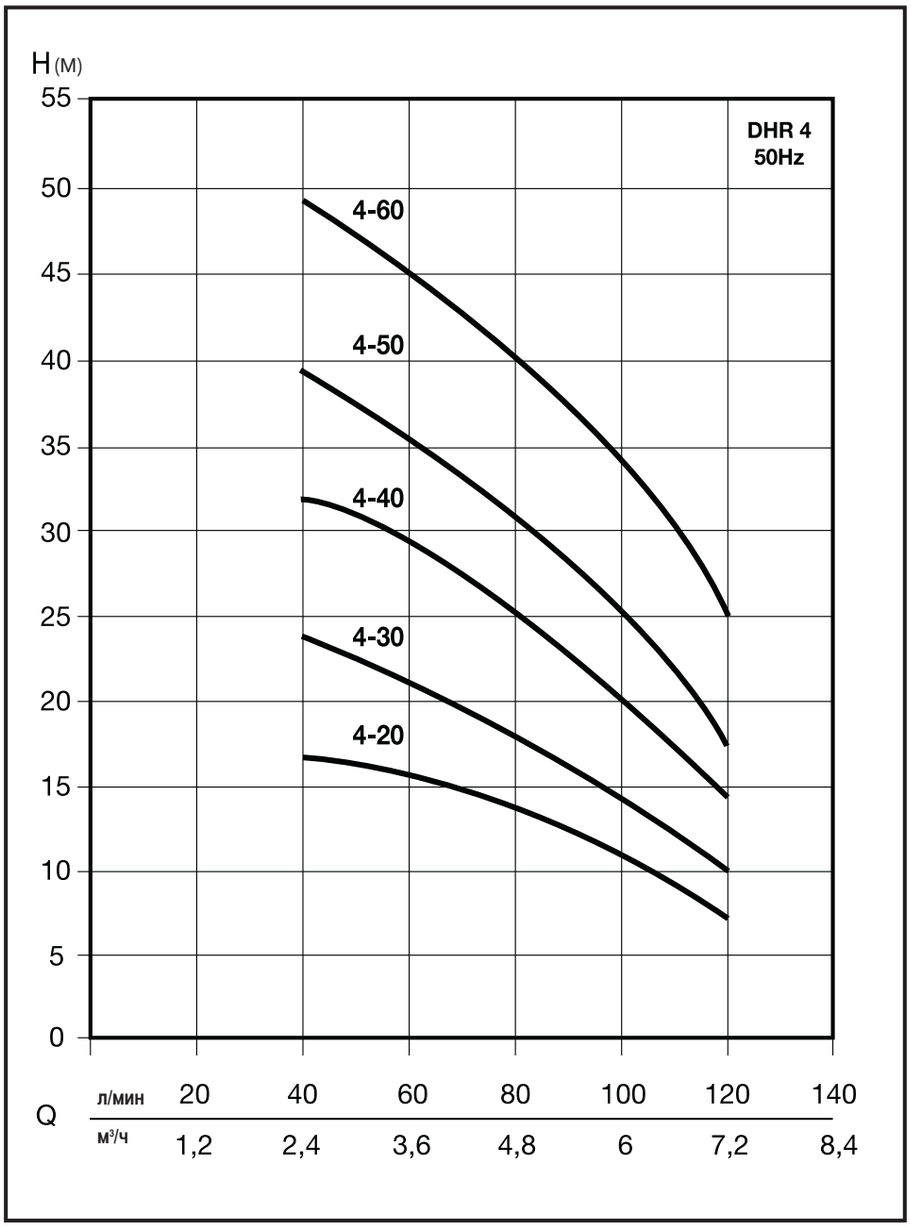

ТЕХНИЧЕСКИЕ ХАРАКТЕРИСТИКИ НАСОСА

Артикул	Модель	Номинальная мощность P2		Потребляемая мощность P1		Напряжение	Ток, A	μF.	Q л/мин	40	50	60	80	100	120
		л/с	кВт	л/с	кВт				м3/час	2,4	3	3,6	4,8	6	7,2
E9402102	DHR 4-20 M	0,50	0,37	0,80	0,60	1 ~ 230 V	2,9	12,5	Напор, в метрах	17	16	15,5	13,5	11	7,5
E9401002	DHR 4-20 T	0,50	0,37	0,78	0,58	3 ~ 230 ÷ 400 V	2,1-1,2	-							
E9402103	DHR 4-30 M	0,70	0,50	1,10	0,80	1 ~ 230 V	3,7	12,5		23,5	22,5	21	18	14	10
E9401003	DHR 4-30 T	0,70	0,50	1,05	0,78	3 ~ 230 ÷ 400 V	2,6-1,5	-							
E9402104	DHR 4-40 M	0,95	0,70	1,34	1,00	1 ~ 230 V	4,5	16		32	30,3	29	25	20	14
E9401004	DHR 4-40 T	0,95	0,70	1,34	1,00	3 ~ 230 ÷ 400 V	3,3-2,0	-							
E9402105	DHR 4-50 M	1,20	0,90	1,68	1,25	1 ~ 230 V	5,8	20		39	38	35	31	25	17
E9401005	DHR 4-50 T	1,20	0,90	1,60	1,20	3 ~ 230 ÷ 400 V	3,5-2,1	-							
E9402106	DHR 4-60 M	1,50	1,10	2,15	1,60	1 ~ 230 V	7,7	31,5		49	47	45	40,6	34,2	25
E9401006	DHR 4-60 T	1,50	1,10	2,00	1,50	3 ~ 230 ÷ 400 V	5,9-3,4	-							

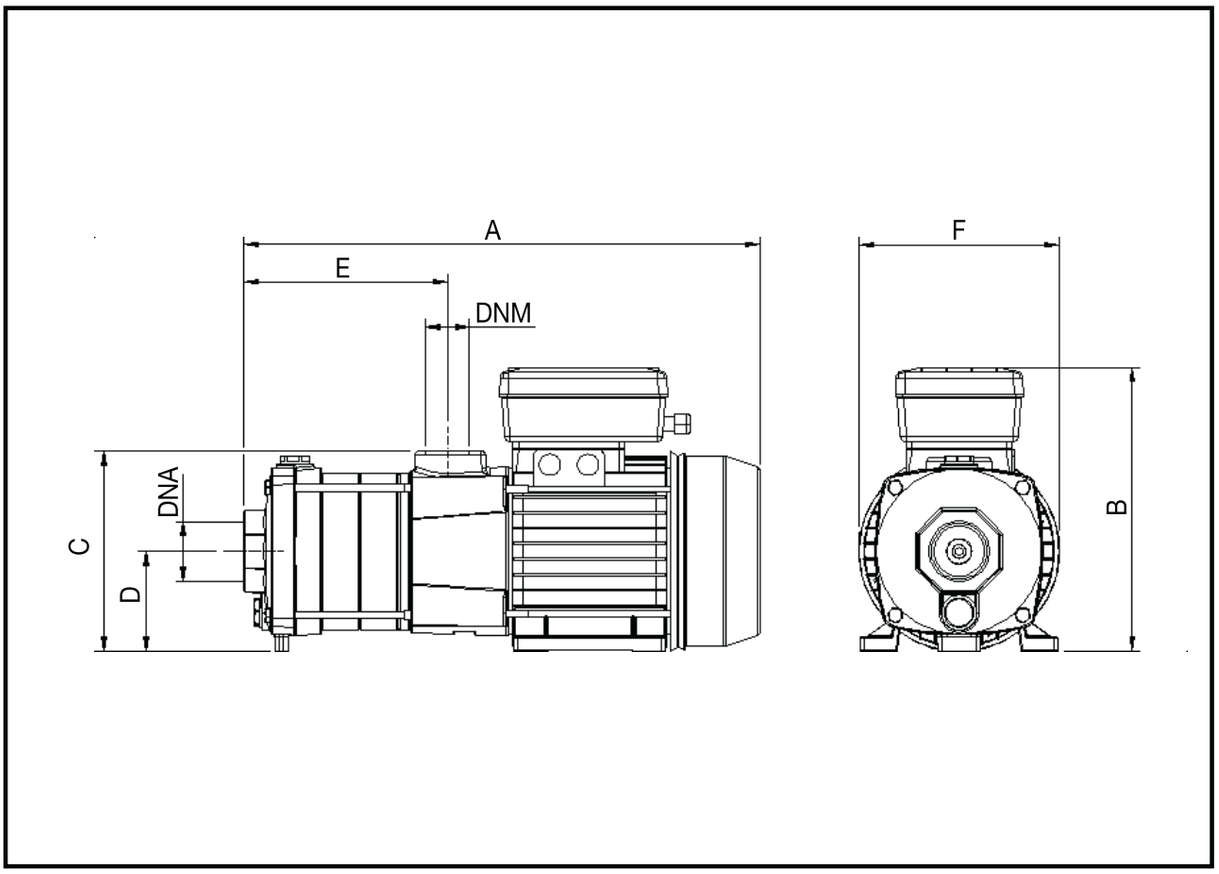

ТАБЛИЦА ГАБАРИТНЫХ РАЗМЕРОВ И МАСС

Модель	Габаритные размеры, мм								Масса, кг
	A	B	C	D	E	F	DNA	DNM	kg
DHR 2-30 M/T	326	205/190	137,5	71	105	142	1"	1"	10,2
DHR 2-50 M/T	362	205/190	137,5	71	141	142	1"	1"	11,5
DHR 4-20 M/T	339	205/190	137,5	71	119	142	1" 1/4	1"	10,5
DHR 4-30 M/T	339	205/190	137,5	71	119	142	1" 1/4	1"	10,7
DHR 4-40 M/T	366	205/190	137,5	71	146	142	1" 1/4	1"	12
DHR 4-50 M/T	394	205/190	137,5	71	173	142	1" 1/4	1"	13,9
DHR 4-60 M/T	445	230/209	149	80	200	160	1" 1/4	1"	17

ДИАГРАММА ГИДРАВЛИЧЕСКИХ ХАРАКТЕРИСТИК

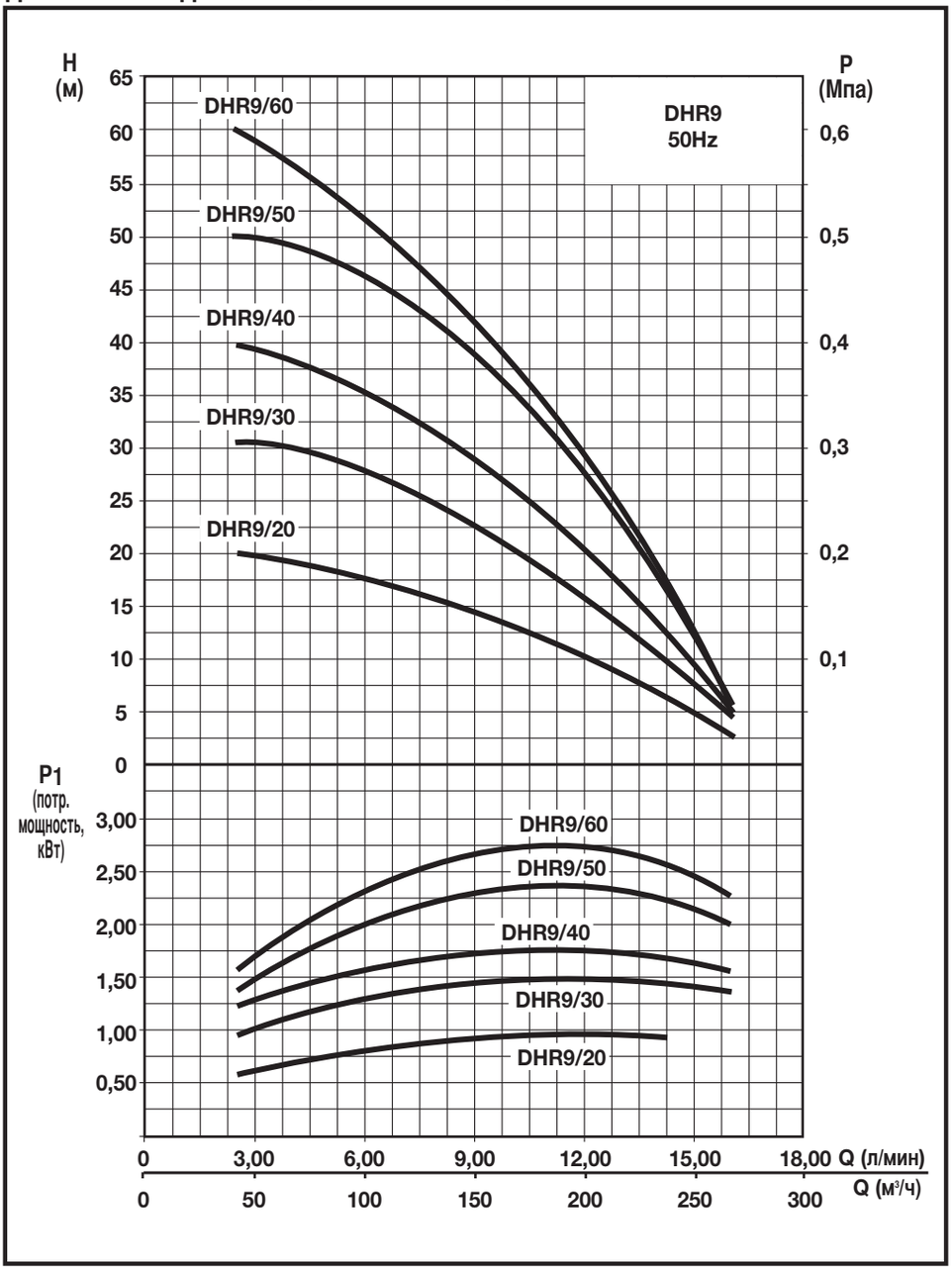

ТАБЛИЦА ТЕХНИЧЕСКИХ ХАРАКТЕРИСТИК

Артикул	Модель	Номинальная мощность		Потребляемая мощность		Напряжение	Ток, A	μF	Q л/мин	40	80	120	160	200	240	260
		л.с.	кВт	л.с.	кВт				м³/ч	2,4	4,8	7,2	9,6	12	14,4	15,6
E9502102	DHR9 - 20 M	0,87	0,65	1,34	1	1 ~ 230 V	4,5	20	Напор, м.в.с.	20	18,5	16,3	13,2	9,2	4,5	2,5
E9501002	DHR9 - 20 T	0,87	0,65	1,21	0,9	3 ~ 230 ÷ 400 V	3-1,7									
E9502103	DHR9 - 30 M	1,27	0,95	1,88	1,4	1 ~ 230 V	6	25		31	29,3	25,8	21,3	15,6	9	4,7
E9501003	DHR9 - 30 T	1,27	0,95	1,81	1,35	3 ~ 230 ÷ 400 V	4,4-2,5									
E9502104	DHR9 - 40 M	1,74	1,3	2,41	1,8	1 ~ 230 V	8	31,5		40	37,5	33	27	19	10	5,1
E9501004	DHR9 - 40 T	1,74	1,3	2,15	1,6	3 ~ 230 ÷ 400 V	5,3-3									
E9502105	DHR9 - 50 M	2,15	1,6	2,95	2,2	1 ~ 230 V	10	35		50,6	48,5	43	35,5	26	14	6
E9501005	DHR9 - 50 T	2,15	1,6	2,68	2	3 ~ 230 ÷ 400 V	6,1-3,5									
E9501006	DHR9 - 60 T	2,55	1,9	3,35	2,5	3 ~ 230 ÷ 400 V	7,9-4,5			60	55,7	49	40,1	28,8	14,4	6,1

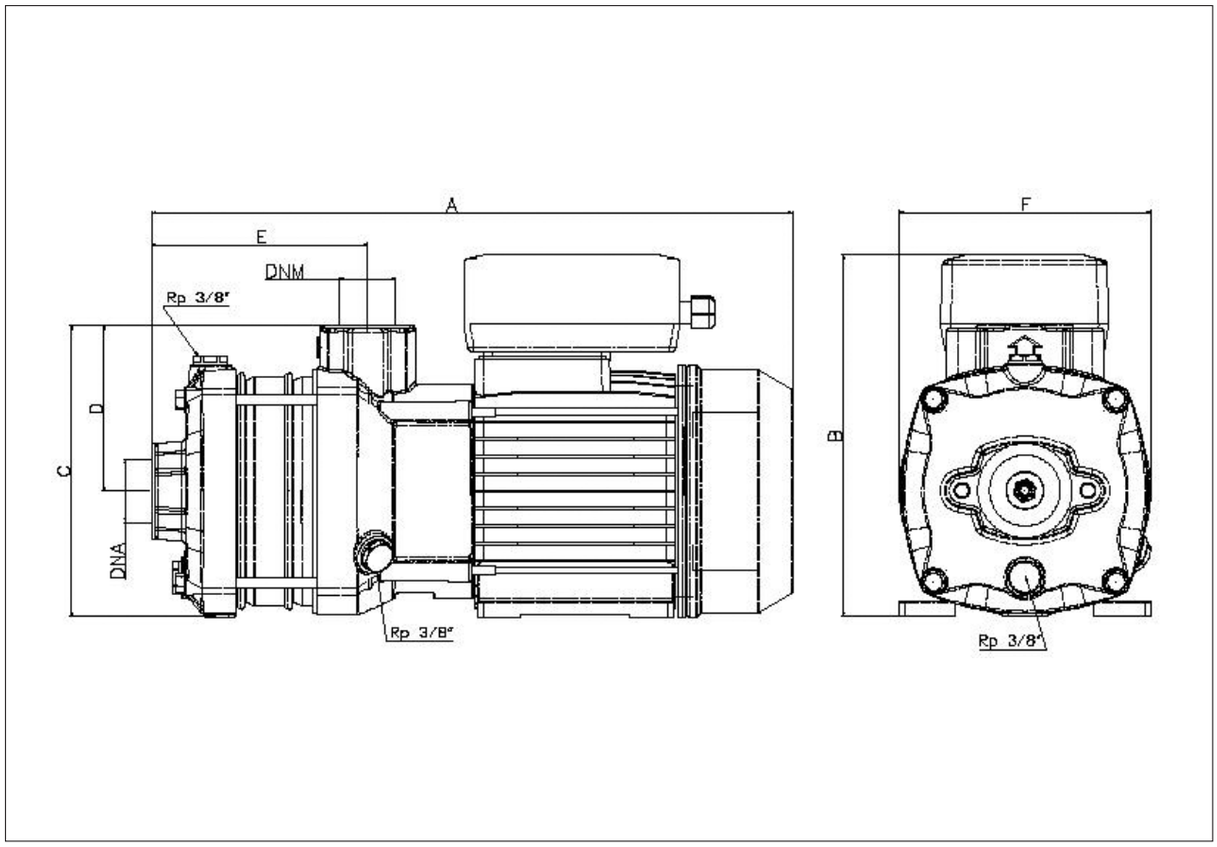

ГАБАРИТНЫЕ РАЗМЕРЫ И ВЕС

Модель	Габаритные размеры, мм						DNA	DNM	Вес нетто
	A	B	C	D	E	F			кг
DHR 9 - 20 T	378	196	185	105	107	160	1”1/2	1”1/4	17,5
DHR 9 - 20 M	378	227	185	105	107	160	1”1/2	1”1/4	18,8
DHR 9 - 30 T	378	196	185	105	107	160	1”1/2	1”1/4	18,7
DHR 9 - 30 M	378	227	185	105	107	160	1”1/2	1”1/4	19
DHR 9 - 40 T	408	196	185	105	137	160	1”1/2	1”1/4	20
DHR 9 - 40 M	408	227	185	105	137	160	1”1/2	1”1/4	22
DHR 9 - 50 T	438	196	185	105	168	160	1”1/2	1”1/4	22,5
DHR 9 - 50 M	438	227	185	105	168	160	1”1/2	1”1/4	23,5
DHR 9 - 60 T	468	196	185	105	198	160	1”1/2	1”1/4	24,1

NOCCHI®
Pentair Water

DHI

ЦЕНТРОБЕЖНЫЕ МНОГОСТУПЕНЧАТЫЕ ЭЛЕКТРОНАСОСЫ ИЗ НЕРЖАВЕЮЩЕЙ СТАЛИ AISI 316

Центробежные многоступенчатые горизонтальные насосы серии DHI обладают следующими преимуществами:
- Высокая гидравлическая производительность по давлению и пропускной способности.
- Минимальный расход электроэнергии.
- Крайне низкий уровень шумности.

• ГИДРАВЛИЧЕСКИЕ КОМПОНЕНТЫ ИЗ НЕРЖАВЕЮЩЕЙ СТАЛИ AISI 316

Применение

- Перекачка агрессивных жидкостей
- Подъём и разводка воды в домашних водопроводных системах в постоянном или прерывистом режиме
- Установки подачи давления
- Мойка, орошение садов, фонтаны

Ограничения

- Перекачиваемая жидкость: чистая вода без взвешенных абразивных примесей
- Максимальная температура перекачиваемой воды: 90°C
- Максимальная рекомендуемая глубина всасывания: 6 м с концевым обратным клапаном на всасывающей магистрали (при максимальной температуре воды 50°C)
- Максимальное рабочее давление: 6 бар

Двигатель

- Короткозамкнутый асинхронный электродвигатель с внешней принудительной вентиляцией
- Степень защиты IP 54
- Класс изоляции обмоток F
- Однофазное исполнение с встроенным конденсатором и теплозащитой в обмотках
- Трехфазное исполнение с наружной защитой за счет пользователя
- Число оборотов: 2850 об/мин
- Режим работы: непрерывный

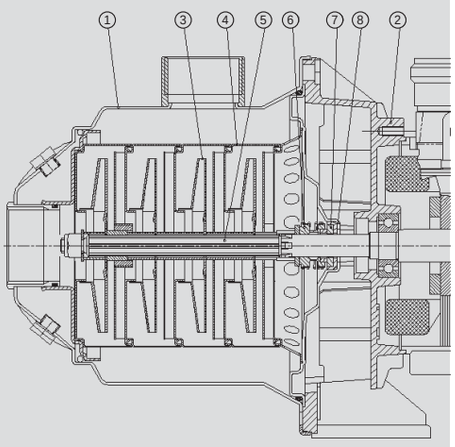

ПРИМЕНЯЕМЫЕ МАТЕРИАЛЫ

	Компонент	Материал
1	Корпус двигателя	Нержавеющая сталь AISI 316
2	Суппорт двигателя	Алюминиевое литьё под давлением
3	Рабочее колесо	Хромоникельмолибденовая нержавеющая сталь X 2 17-12-03 (AISI 316)
4	Промежуточная камера	Хромоникельмолибденовая нержавеющая сталь X 2 17-12-03 (AISI 316)
5	Вал двигателя	Хромоникельмолибденовая нержавеющая сталь X 2 17-12-03 (AISI 316)
6	Механическое уплотнение	Графит
7	Противоположный торец	Керамика
8	Фланец уплотнения	Хромоникельмолибденовая нержавеющая сталь X 2 17-12-03 (AISI 316)
	Прокладки	Этиленпропиленовый каучук

ДИАГРАММА ГИДРАВЛИЧЕСКИХ ХАРАКТЕРИСТИК

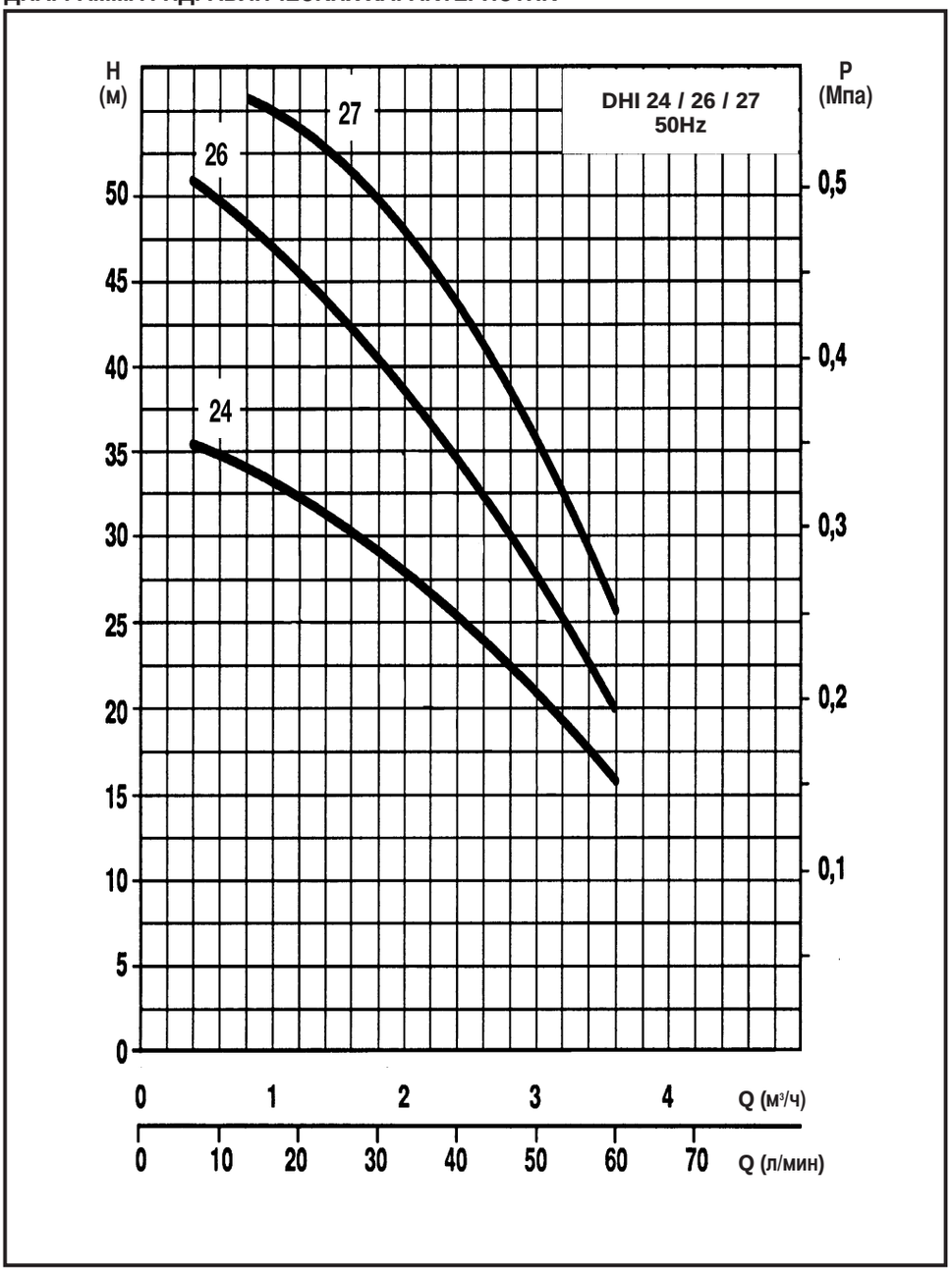

ТАБЛИЦА ТЕХНИЧЕСКИХ ХАРАКТЕРИСТИК

Артикул	Модель	Номинальная мощность		Потребляемая мощность		Напряжение	Ток, А	μF	Q л/мин	10	20	30	40	50	60
		л.с.	кВт	л.с.	кВт				Q м³/ч	0,6	1,2	1,8	2,4	3	3,6
N4221000 N4221070	DHI 24 M DHI 24 T	0,75	0,55	1,00	0,75	1 ~ 230 В 3 ~ 230 ÷ 400 В	3,4 2,5-1,4	16	Напор, м.в.с.	35	32	28	25	20	16
N4221010 N4221080	DHI 26 M DHI 26 T	1,00	0,75	1,30	0,95	1 ~ 230 В 3 ~ 230 ÷ 400 В	4,3 3,5-2	20		52	46	40	34	27	19
N4221020 N4221090	DHI 27 M DHI 27 T	1,25	0,9	1,65	1,20	1 ~ 230 В 3 ~ 230 ÷ 400 В	5,3 4,2-2,4	32		63	57	50	43	35	26

ДИАГРАММА ГИДРАВЛИЧЕСКИХ ХАРАКТЕРИСТИК

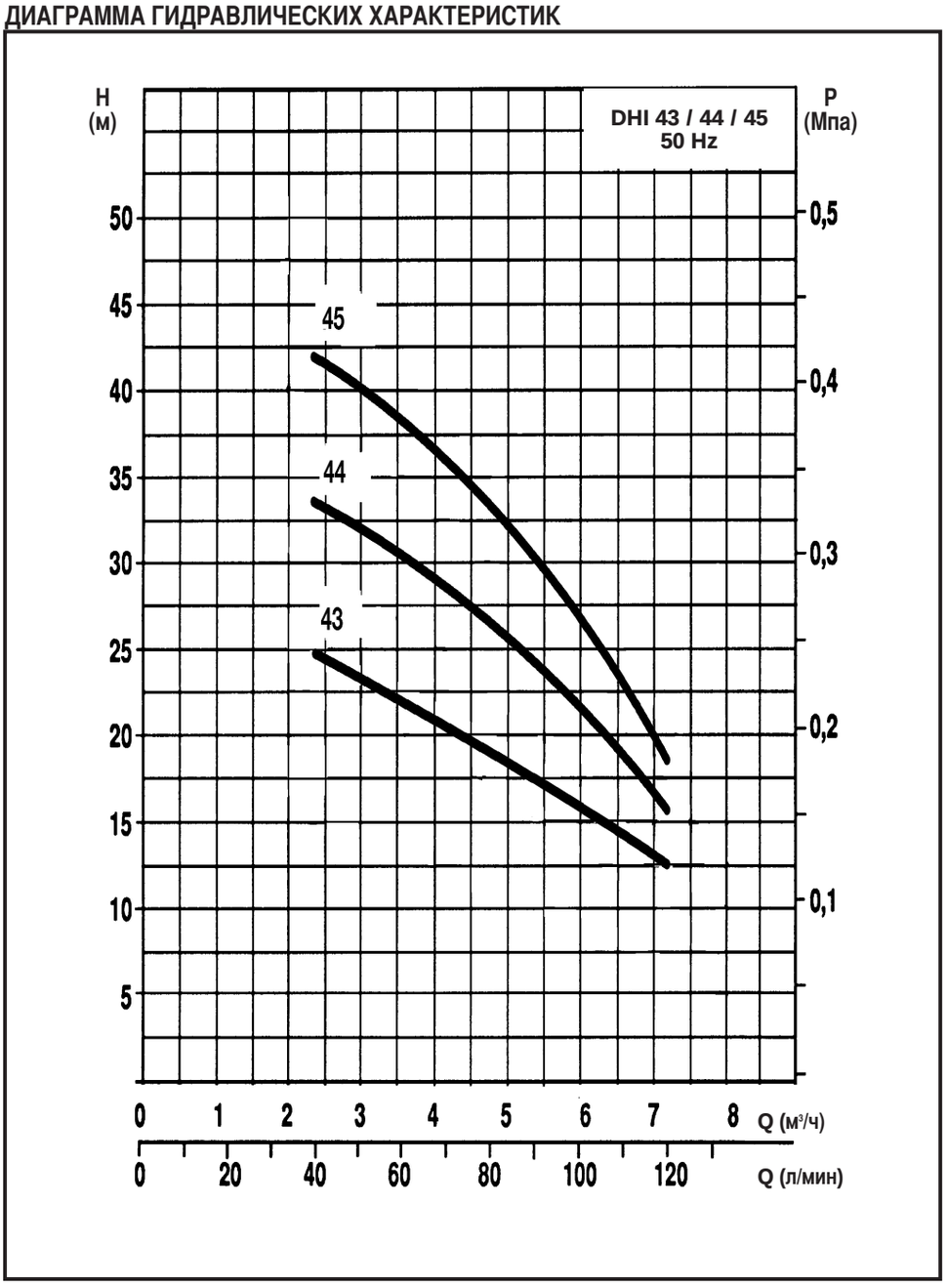

ТАБЛИЦА ТЕХНИЧЕСКИХ ХАРАКТЕРИСТИК

Артикул	Модель	Номинальная мощность		Потребляемая мощность		Напряжение	Ток, А	μF	Q л/мин	40	60	80	100	120
		л.с.	кВт	л.с.	кВт				м³/ч	2,4	3,6	4,8	6	7,2
N4221030 N4221100	DHI 43 M DHI 43 T	0,75	0,55	1,00	0,75	1 ~ 230 В 3 ~ 230 ÷ 400 В	3,5 2,8-1,6	16	Напор, м.в.с.	24	22	18	16	12
N4221040 N4221110	DHI 44 M DHI 44 T	1,00	0,75	1,36	1,00	1 ~ 230 В 3 ~ 230 ÷ 400 В	4,6 3,5-2	20		33	31	27	22	16
N4221050 N4221060	DHI 45 M DHI 45 T	1,25	0,9	1,70	1,25	1 ~ 230 В 3 ~ 230 ÷ 400 В	5,9 4,4-2,5	31,5		42	36	33	27	18

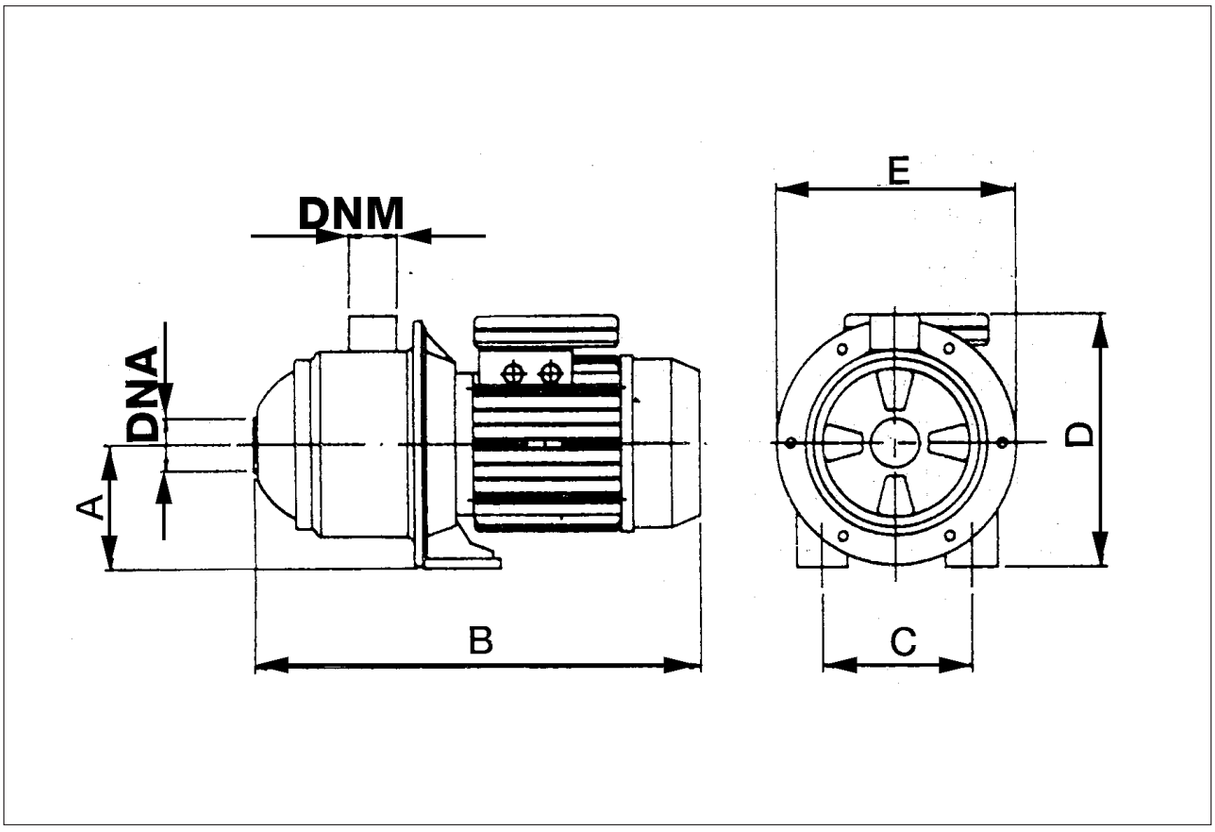

ГАБАРИТНЫЕ РАЗМЕРЫ И ВЕС

Модель	Габаритные размеры, мм							Вес нетто
	A_1	B_1	C_1	D_1	E_1	DNA	DNM	кг
DHI 24	105	400	141	235	205	1”1/4	1”1/4	11,3
DHI 26	105	430	141	235	205	1”1/4	1”1/4	12,6
DHI 27	105	460	141	235	205	1”1/4	1”1/4	11,3
DHI 43	105	400	141	235	205	1”1/4	1”1/4	12,3
DHI 44	105	430	141	235	205	1”1/4	1”1/4	13,6
DHI 45	105	460	141	235	205	1”1/4	1”1/4	15,8

NOCCHI
Pentair Water

MCX

ЦЕНТРОБЕЖНЫЕ МНОГОСТУПЕНЧАТЫЕ ЭЛЕКТРОНАСОСЫ ИЗ НЕРЖАВЕЮЩЕЙ СТАЛИ AISI 316

Центробежные многоступенчатые горизонтальные насосы серии MCX обладают следующими преимуществами:
- Высокая гидравлическая производительность по давлению и пропускной способности.
- Минимальный расход электроэнергии.
- Крайне низкий уровень шумности.

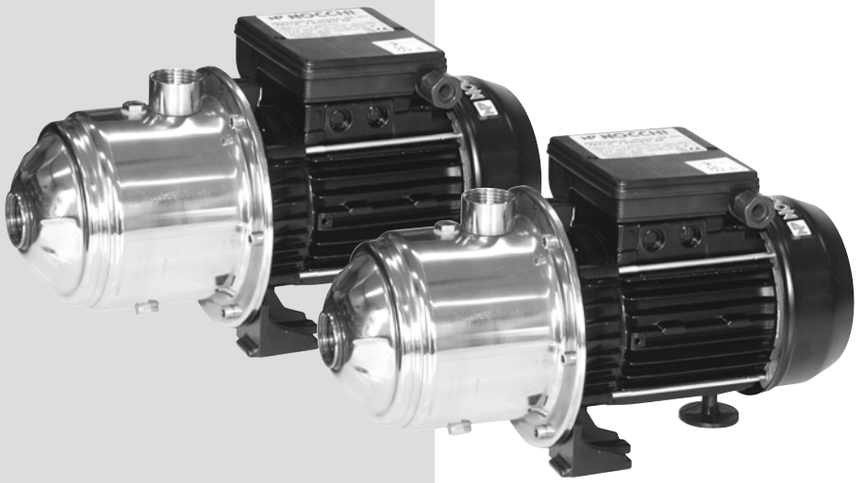

Применение

- Подъём и разводка воды в домашних водопроводных системах в постоянном или прерывистом режиме
- Установки подачи давления
- Системы пожаротушения
- Мойка, орошение

Ограничения

- Перекачиваемая жидкость: чистая вода без взвешенных абразивных примесей
- Максимальная температура перекачиваемой жидкости: 50°C
- Максимальная рекомендуемая глубина всасывания: 6 м с концевым обратным клапаном на всасывающей магистрали
- Максимальное рабочее давление: 7 бар

Двигатель

- Короткозамкнутый асинхронный электродвигатель с внешней принудительной вентиляцией
- Степень защиты IP 44
- Класс изоляции обмоток F
- Однофазное исполнение с встроенным конденсатором и теплозащитой в обмотках
- Трехфазное исполнение с наружной защитой за счет пользователя
- Число оборотов: 2850 об/мин
- Режим работы: непрерывный

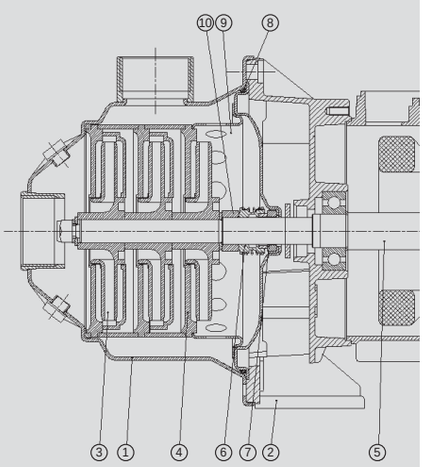

ПРИМЕНЯЕМЫЕ МАТЕРИАЛЫ

	Компонент	Материал
1	Корпус насоса	Хромоникелевая нержавеющая сталь X-5 1810 (AISI 304)
2	Суппорт двигателя	Алюминиевое литьё под давлением
3	Рабочие колёса	Технополимер, кольцо – из хромоникелевой нерж. стали X 5 1810 (AISI 304)
4	Диффузоры	Технополимер
5	Вал (гидравлическая часть)	Хромоникелевая нержавеющая сталь X 5 1810 (AISI 304)
6	Механическое уплотнение	Графит
7	Противоположный торец	Керамика
8	Прокладки	Бутадиенакрилонитрильный каучук 70 shore
9	Днище с уплотнением	Noryl GNF 2V (нержавеющая сталь для модификации на 200 л)
10	Распорная деталь (только на 200 л)	Хромникелькремниевая нержавеющая сталь X 10 1890 (AISI 303)

ДИАГРАММА ГИДРАВЛИЧЕСКИХ ХАРАКТЕРИСТИК

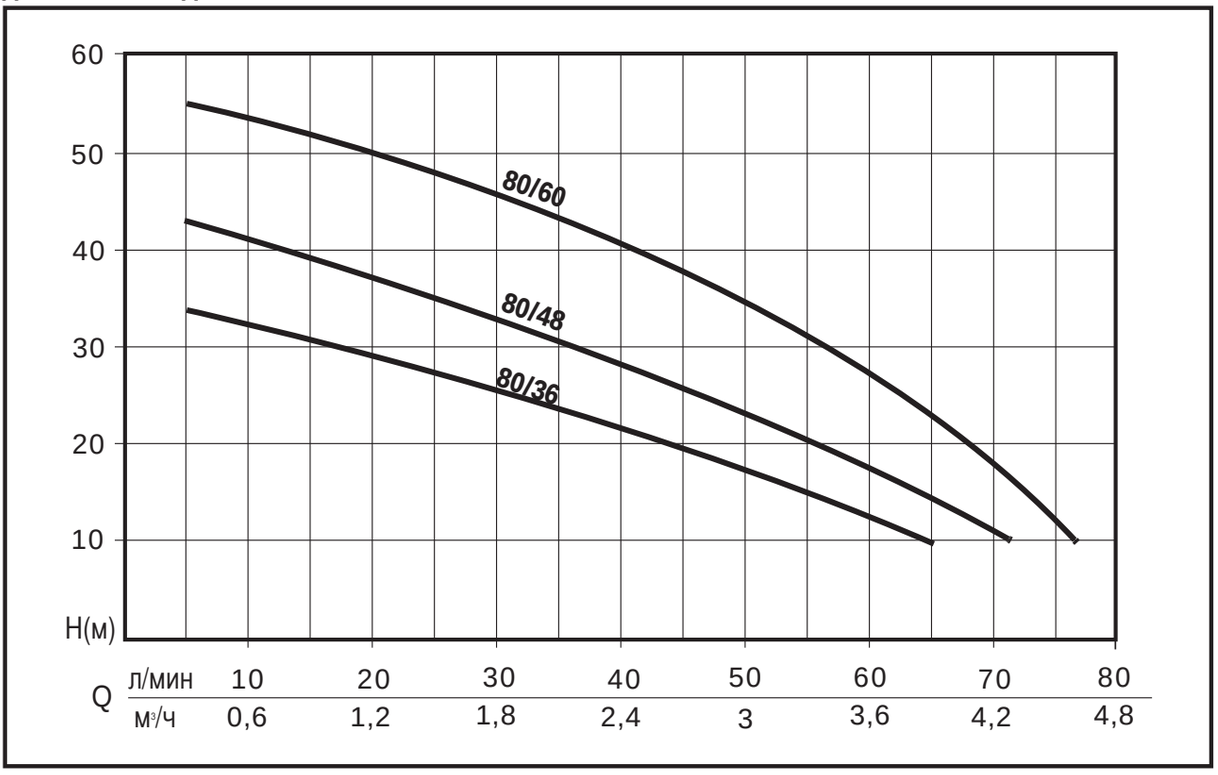

ТАБЛИЦА ТЕХНИЧЕСКИХ ХАРАКТЕРИСТИК

Артикул	Модель	Номинальная мощность		Потребляемая мощность		Напряжение	Ток, A	μF	Q л/мин	0	20	40	60	80
		л.с.	кВт	л.с.	кВт				м³/ч	0	1,2	2,4	3,6	4,8
N4201180-B N4201240-B	MCX 80/36 M MCX 80/36 T	0,6	0,45	0,8	0,6	1 ~ 230 В 3 ~ 230 ÷ 400 В	2,9 2-1,2	12,5	Напор, м.в.с.	35	28	21	13	0,5
N4201190-B N4201250-B	MCX 80/48 M MCX 80/48 T	0,75	0,55	1,1	0,8	1 ~ 230 В 3 ~ 230 ÷ 400 В	4 2,6-1,5	12,5		45	36	28	17	1
N4201200-B N4201260-B	MCX 80/60 M MCX 80/60 T	1	0,75	1,3	1	1 ~ 230 В 3 ~ 230 ÷ 400 В	4,8 2,9-1,7	16		57	50	40	27	3

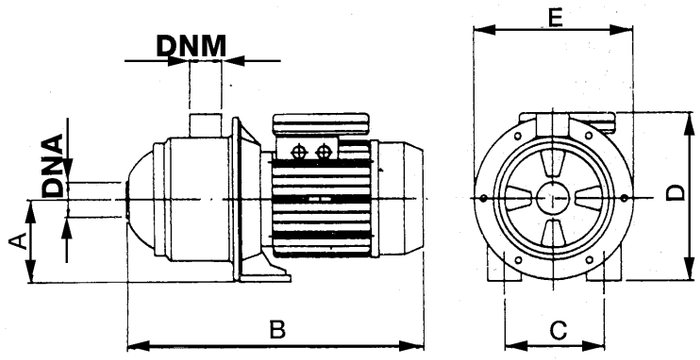

ГАБАРИТНЫЕ РАЗМЕРЫ И ВЕС

Модель	Габаритные размеры, мм							Вес нетто
	A	B	C	D	E	DNA	DNM	кг
MCX 80/36	90	296	99	190	174	1"	1"	6
MCX 80/48	90	318	99	190	174	1"	1"	7
MCX 80/60	90	360	99	195	174	1"	1"	8

ДИАГРАММА ГИДРАВЛИЧЕСКИХ ХАРАКТЕРИСТИК

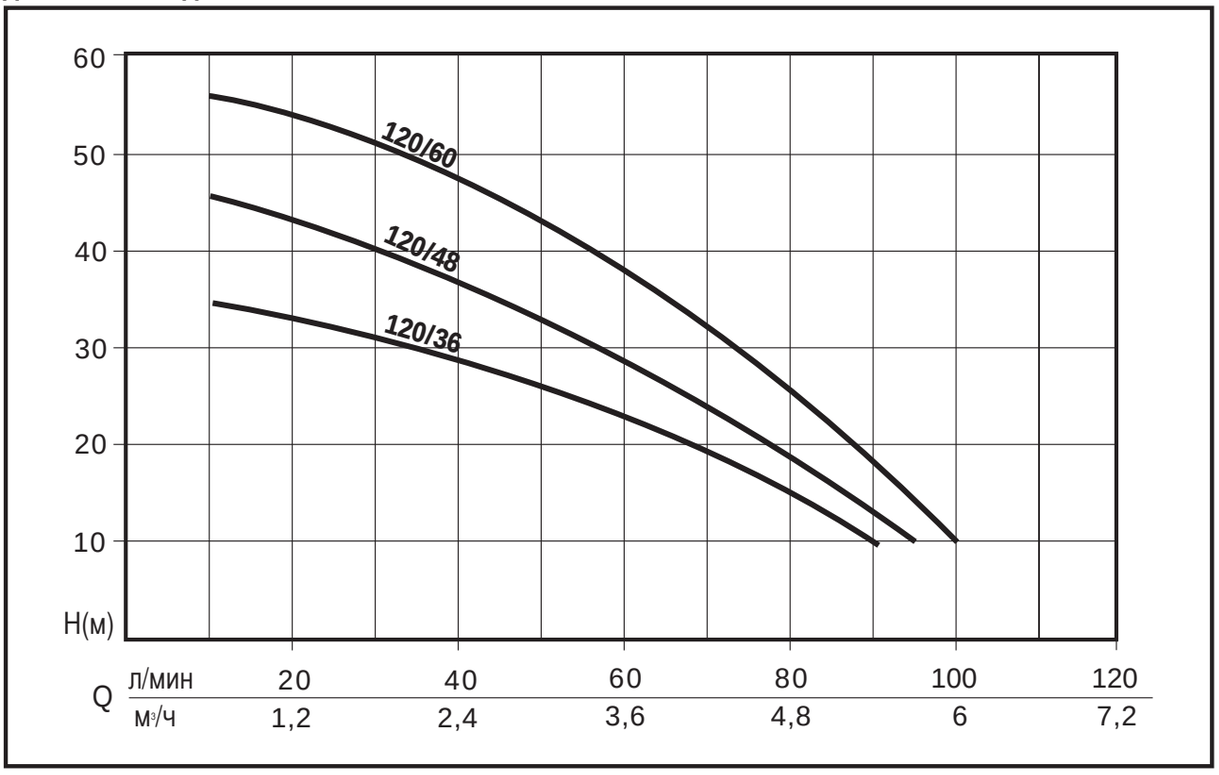

ТАБЛИЦА ТЕХНИЧЕСКИХ ХАРАКТЕРИСТИК

Артикул	Модель	Номинальная мощность		Потребляемая мощность		Напряжен	Ток, A	μF	Q л/мин	0	20	40	60	80	100
		л.с.	кВт	л.с.	кВт				м³/ч	0	1,2	2,4	3,6	4,8	6
N4201210-B N4201270-B	MCX 120/36 M MCX 120/36 T	0,75	0,55	1,1	0,8	1 ~ 230 В 3 ~ 230 ÷ 400 В	3,5 2,9-1,7	12,5	Напор, м.в.с.	36	33	28	22	14	4
N4201220-B N4201280-B	MCX 120/48 M MCX 120/48 T	1	0,75	1,5	1,1	1 ~ 230 В 3 ~ 230 ÷ 400 В	4,6 3,6-2,1	16		48	42	37	27	18	5
N4201230-B N4201290-B	MCX 120/60 M MCX 120/60 T	1,2	0,9	1,7	1,25	1 ~ 230 В 3 ~ 230 ÷ 400 В	5,8 3,5-2	20		60	55	48	36	26	10

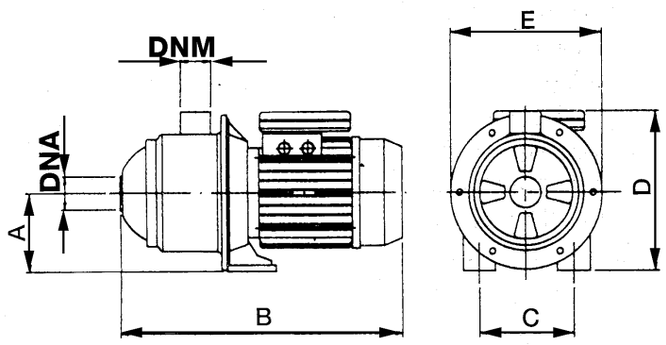

ГАБАРИТНЫЕ РАЗМЕРЫ И ВЕС

Модель	Габаритные размеры, мм							Вес нетто
	A	B	C	D	E	DNA	DNM	кг
MCX 120/36	90	316	99	195	174	1"	1"	8
MCX 120/48	90	338	99	195	174	1"	1"	9
MCX 120/60	90	360	99	195	174	1"	1"	10

ДИАГРАММА ГИДРАВЛИЧЕСКИХ ХАРАКТЕРИСТИК

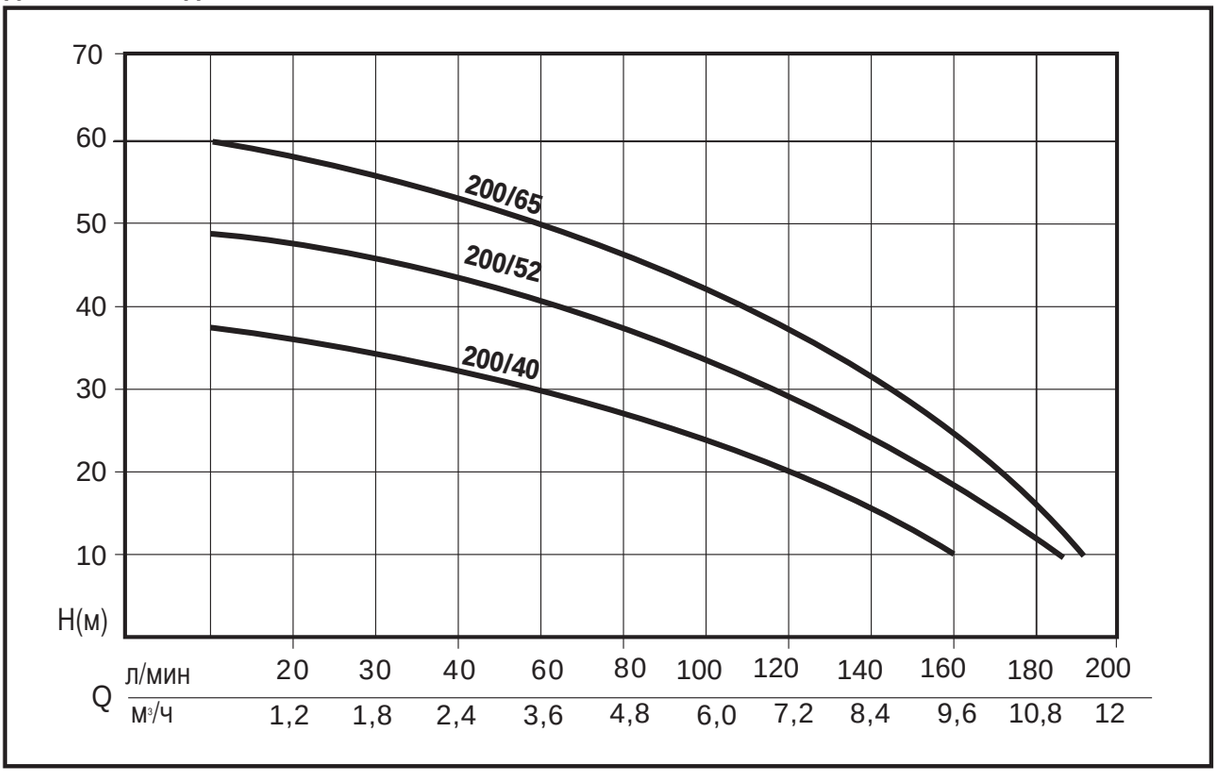

ТАБЛИЦА ТЕХНИЧЕСКИХ ХАРАКТЕРИСТИК

Артикул	Модель	Номинальная мощность		Потребляемая мощность		Напряжен	Ток, A	μF	Q л/мин	0	20	40	80	120	160	200
		л.с.	кВт	л.с.	кВт				м³/ч	0	1,2	2,4	4,8	7,2	9,6	12
N4201360-B N4201370-B	MCX 200/40 M MCX 200/40 T	1,5	1,1	2	1,5	1 ~ 230 В 3 ~ 230 ÷ 400 В	7 3,6-2,1	20	Напор, м.в.с.	38	35	32	26	19	11	
N4201380-B N4201390-B	MCX 200/52 M MCX 200/52 T	1,8	1,3	2,5	1,8	1 ~ 230 В 3 ~ 230 ÷ 400 В	8,5 5-2,9	25		49	47	44	38	29	18	3
N4201410-B N4201400-B	MCX 200/65 M MCX 200/65 T	1,9	1,4	2,7	2,0	1 ~ 230 В 3 ~ 230 ÷ 400 В	9 6-3,5	35		62	59	55	47	36	22	4

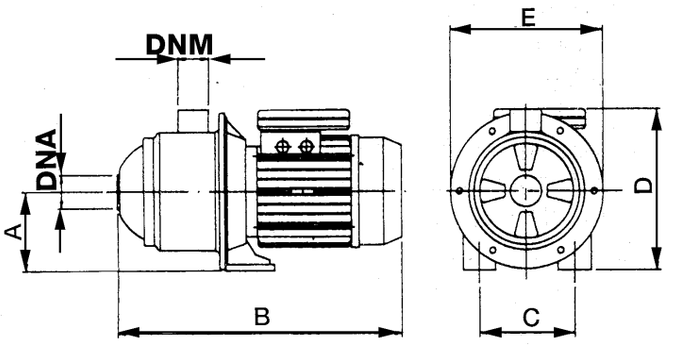

ГАБАРИТНЫЕ РАЗМЕРЫ И ВЕС

Модель	Габаритные размеры, мм							Вес нетто
	A	B	C	D	E	DNA	DNM	кг
MCX 200/40	105	400	141	235	205	1" 1/4	1" 1/4	14
MCX 200/52	105	430	141	235	205	1" 1/4	1" 1/4	16
MCX 200/65	105	460	141	235	205	1" 1/4	1" 1/4	18

MULTINOX

ЦЕНТРОБЕЖНЫЕ МНОГОСТУПЕНЧАТЫЕ ЭЛЕКТРОНАСОСЫ

Центробежные многоступенчатые горизонтальные электронасосы серии MULTINOX предназначены для создания значительного давления и напора при максимальной бесшумности и минимальном расходе электроэнергии.

- **РУБАШКА ИЗ НЕРЖАВЕЮЩЕЙ СТАЛИ AISI 304**
- **СУППОРТ ДВИГАТЕЛЯ И ВСАСЫВАЮЩИЙ ФЛАНЕЦ ИЗ ЧУГУНА**
- **МОГУТ ИСПОЛЬЗОВАТЬСЯ В ПОСТОЯННОМ РЕЖИМЕ ЭКСПЛУАТАЦИИ**
- **ОБЛАДАЮТ ВЫСОКОЙ ЭКОНОМИЧНОСТЬЮ**
- **ЧРЕЗВЫЧАЙНО БЕСШУМНЫ**

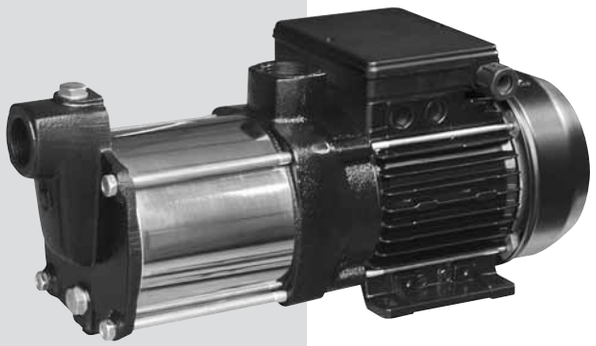

Применение

- Подъём и разводка воды в домашних водопроводных системах
- Установки подачи давления
- Системы пожаротушения
- Мойка, орошение

Ограничения

- Перекачиваемая жидкость: чистая вода без взвешенных абразивных примесей
- Максимальная температура перекачиваемой воды: 50°C
- Максимальная рекомендуемая глубина всасывания: 6 м с концевым обратным клапаном на всасывающей магистрали
- Максимальное рабочее давление: 9 бар.

Двигатель

- Короткозамкнутый асинхронный электродвигатель с внешней принудительной вентиляцией
- Степень защиты IP 44
- Класс изоляции обмоток F
- Однофазное исполнение с встроенным конденсатором и теплозащитой в обмотках
- Трехфазное исполнение с наружной защитой за счет пользователя
- Число оборотов: 2850 об/мин
- Режим работы: непрерывный.

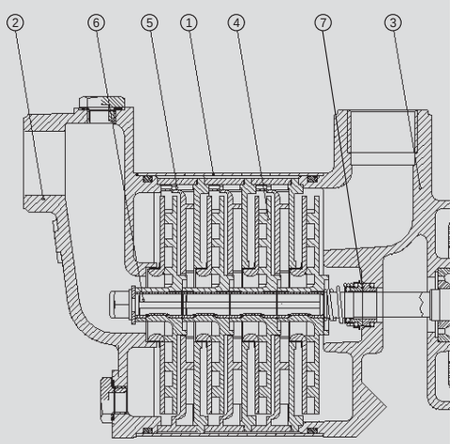

ПРИМЕНЯЕМЫЕ МАТЕРИАЛЫ

	Компонент	Материал
1	Рубашка	Хромоникелевая нержавеющая сталь X-5 1810 (AISI 304)
2	Всасывающий фланец	Чугун EN GJL 200 (бывш. G20)
3	Суппорт двигателя	Чугун EN GJL 200 (бывш. G20)
4	Рабочие колёса	Технополимер, кольцо – из нержавеющей стали
5	Диффузоры	Технополимер
6	Вал (гидравлическая часть)	Хромоникелевая нержавеющая сталь X 5 1810 (AISI 304)
7	Механическое уплотнение	Графит/керамика

ДИАГРАММА ГИДРАВЛИЧЕСКИХ ХАРАКТЕРИСТИК

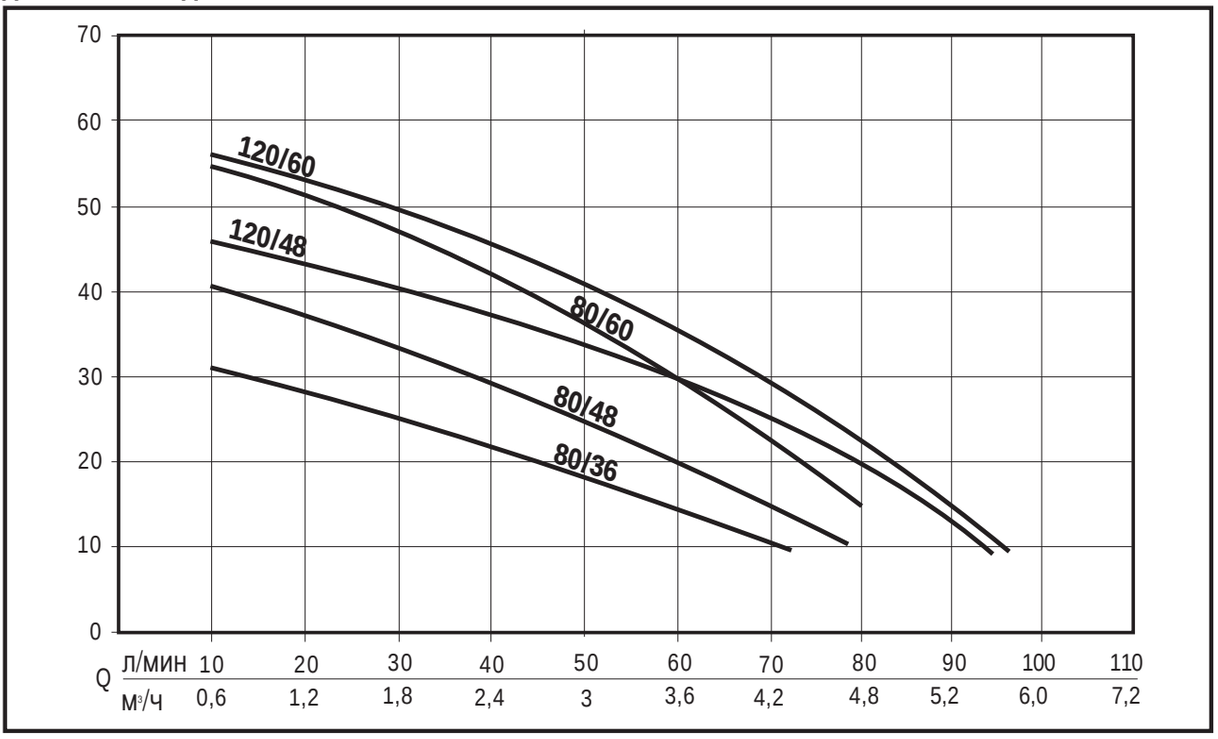

ТАБЛИЦА ТЕХНИЧЕСКИХ ХАРАКТЕРИСТИК

Артикул	Модель	Номинальная мощность		Потребляемая мощность		Напряжение	Ток, А	μF	Q л/мин	0	20	40	60	80	100
		л.с.	кВт	л.с.	кВт				м³/ч	0	1,2	2,4	3,6	4,8	6
N4184070-B	MULTINOX 80/36M	0,60	0,45	0,9	0,65	1 ~ 230 В	3	12,5	Напор, м.в.с.	33	28	22	15	7	
N4184090-B	MULTINOX 80/36T	0,60	0,45	0,9	0,65	3 ~ 230 ÷ 400 В	2,3-1,3								
N4184080-B	MULTINOX 80/48M	0,75	0,55	1,1	0,8	1 ~ 230 В	3,8	12,5		43	37	29	20	9	
N4184100-B	MULTINOX 80/48T	0,75	0,55	1,1	0,8	3 ~ 230 ÷ 400 В	2,7-1,6								
N4184110-B	MULTINOX 80/60M	1,00	0,75	1,5	1,1	1 ~ 230 В	5,5	20		57	51	42	30	15	
N4184120-B	MULTINOX 80/60T	1,00	0,75	1,5	1,1	3 ~ 230 ÷ 400 В	3-1,8								
N4185080-B	MULTINOX 120/48M	1,00	0,75	1,3	1,1	1 ~ 230 В	4,7	16		48	43	37	29	20	4
N4185100-B	MULTINOX 120/48T	1,00	0,75	1,5	1,1	3 ~ 230 ÷ 400 В	3,3-1,9								
N4185090-B	MULTINOX 120/60M	1,20	0,9	1,7	1,25	1 ~ 230 В	5,9	20		58	53	46	36	25	4
N4185110-B	MULTINOX 120/60T	1,20	0,9	1,7	1,25	3 ~ 230 ÷ 400 В	3,5-2								

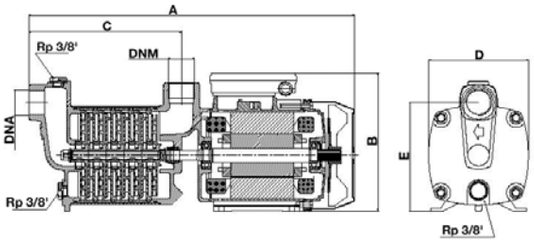

ГАБАРИТНЫЕ РАЗМЕРЫ И ВЕС

Модель	Габаритные размеры, мм							Вес нетто
	A	B	C	D	E	DNA	DNM	кг
MULTINOX 80/36	343	158	148	126	130	1"	1"	9,5
MULTINOX 80/48	389	176	171	126	138	1"	1"	11,7
MULTINOX 80/60	411	175	193	126	138	1"	1"	13,7
MULTINOX 120/48	389	175	171	126	138	1"	1"	13,1
MULTINOX 120/60	411	175	193	126	138	1"	1"	13,7

MAX

ЦЕНТРОБЕЖНЫЕ МНОГОСТУПЕНЧАТЫЕ САМОВСАСЫВАЮЩИЕСЯ ЭЛЕКТРОНАСОСЫ

Центробежные многоступенчатые горизонтальные электронасосы серии MAX объединяют в себе такие преимущества, как функциональность центробежных и практичность самовсасывающихся насосов. Система самовсасывания и многоступенчатая гидравлика обеспечивают великолепную производительность и всасывающую способность, поддерживая процесс самовсасывания, в том числе в условиях наличия пузырей воздуха.

Модификация с кабелем

Применение

- Подъём и разводка воды в домашних водопроводных системах
- Установки подачи давления
- Системы пожаротушения
- Мойка, орошение

Двигатель

- Короткозамкнутый асинхронный электродвигатель с внешней принудительной вентиляцией
- Степень защиты IP 44
- Класс изоляции обмоток F
- Однофазное исполнение с встроенным конденсатором и теплозащитой в обмотках
- Трехфазное исполнение с наружной защитой за счет пользователя
- Число оборотов: 2850 об/мин
- Режим работы: непрерывный

Ограничения

- Перекачиваемая жидкость: чистая вода без†взвешенных абразивных примесей
- Максимальная температура перекачиваемой воды: 50°C
- Максимальная рекомендуемая глубина всасывания: 7 м с концевым обратным клапаном
- Максимальное рабочее давление: 7 бар

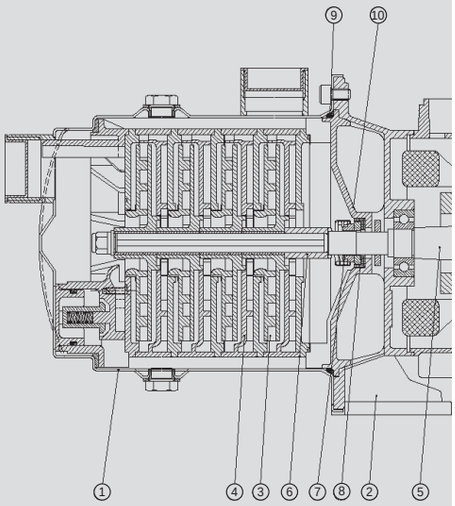

ПРИМЕНЯЕМЫЕ МАТЕРИАЛЫ

	Компонент	Материал
1	Корпус насоса	Хромоникелевая нержавеющая сталь X-5 1810 (AISI 304)
2	Суппорт двигателя	Алюминиевое литьё под давлением
3	Рабочие колёса	Технополимер, кольцо – из хромоникелевой нержавеющей стали X 5 1810 (AISI 304)
4	Диффузоры	Технополимер
5	Вал (гидравлическая часть)	Хромоникелевая нержавеющая сталь X 5 1810 (AISI 304)
6	Распорная деталь	Никелированная латунь OT 58
7	Механическое уплотнение	Графит/керамика
8	Противоположный торец	Керамика
9	Прокладки	Бутадиенакрилонитрильный каучук 70 shore
10	Днище с уплотнением	Noryl GNF 2V

ДИАГРАММА ГИДРАВЛИЧЕСКИХ ХАРАКТЕРИСТИК

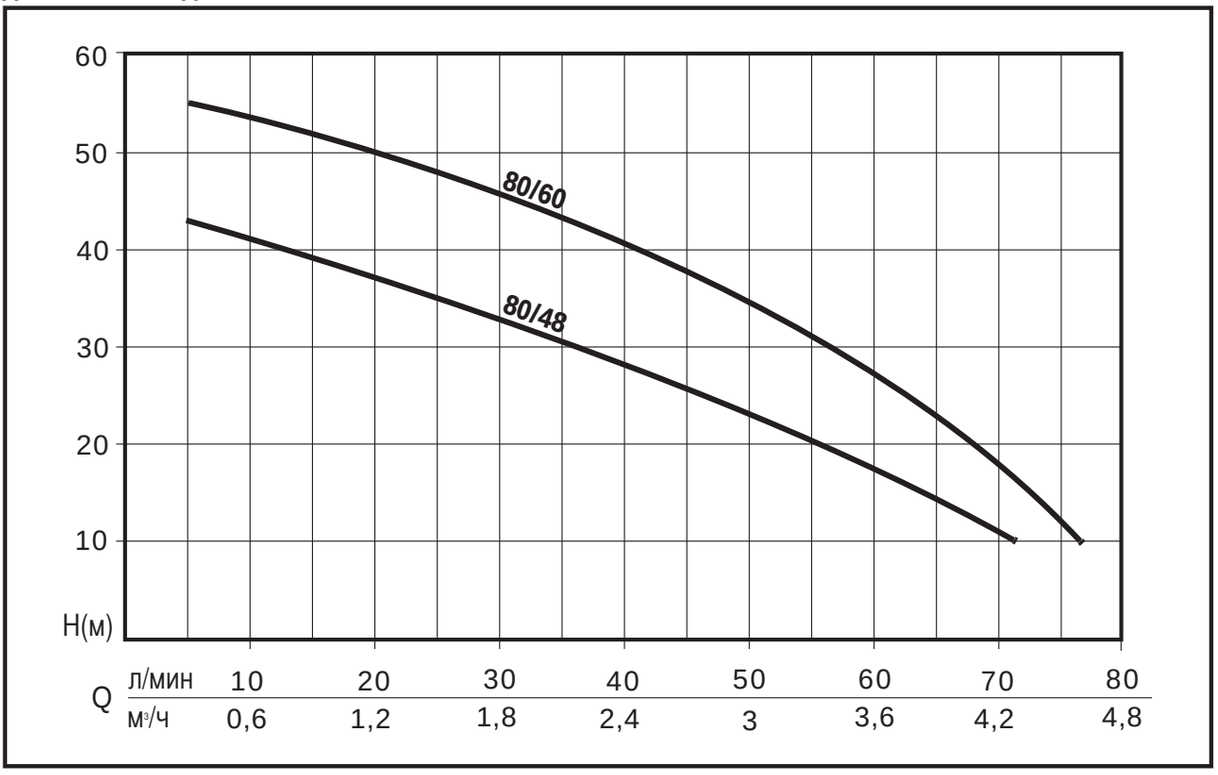

ТАБЛИЦА ТЕХНИЧЕСКИХ ХАРАКТЕРИСТИК

Артикул	Модель	Номинальная мощность		Потребляемая мощность		Напряжение	Ток, A	μF	L/л/мин' Q	0	20	40	60	80
		HP	kW	HP	kW				м³/ч	0	1,2	2,4	3,6	4,8
N4501030-B N4501070-B	MAX 80/48 M MAX 80/48 T	0,75	0,55	1,1	0,8	1 ~ 230 В 3 ~ 230 ÷ 400 В	4 2,6-1,5	12,5	Напор, м.в.с.	45	36	28	17	1
N4501040-B N4501080-B	MAX 80/60 M MAX 80/60 T	1	0,75	1,3	1	1 ~ 230 В 3 ~ 230 ÷ 400 В	4,8 2,9-1,7	16		57	50	40	27	3

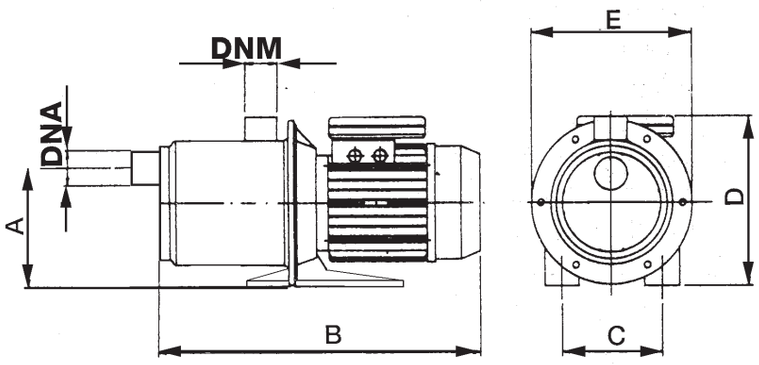

ГАБАРИТНЫЕ РАЗМЕРЫ И ВЕС

Модель	Габаритные размеры, мм							Вес нетто
	A	B	C	D	E	DNA	DNM	кг
MAX 80/48	129	370	99	182	176	1"	1"	8
MAX 80/60	129	392	99	182	176	1"	1"	9

ДИАГРАММА ГИДРАВЛИЧЕСКИХ ХАРАКТЕРИСТИК

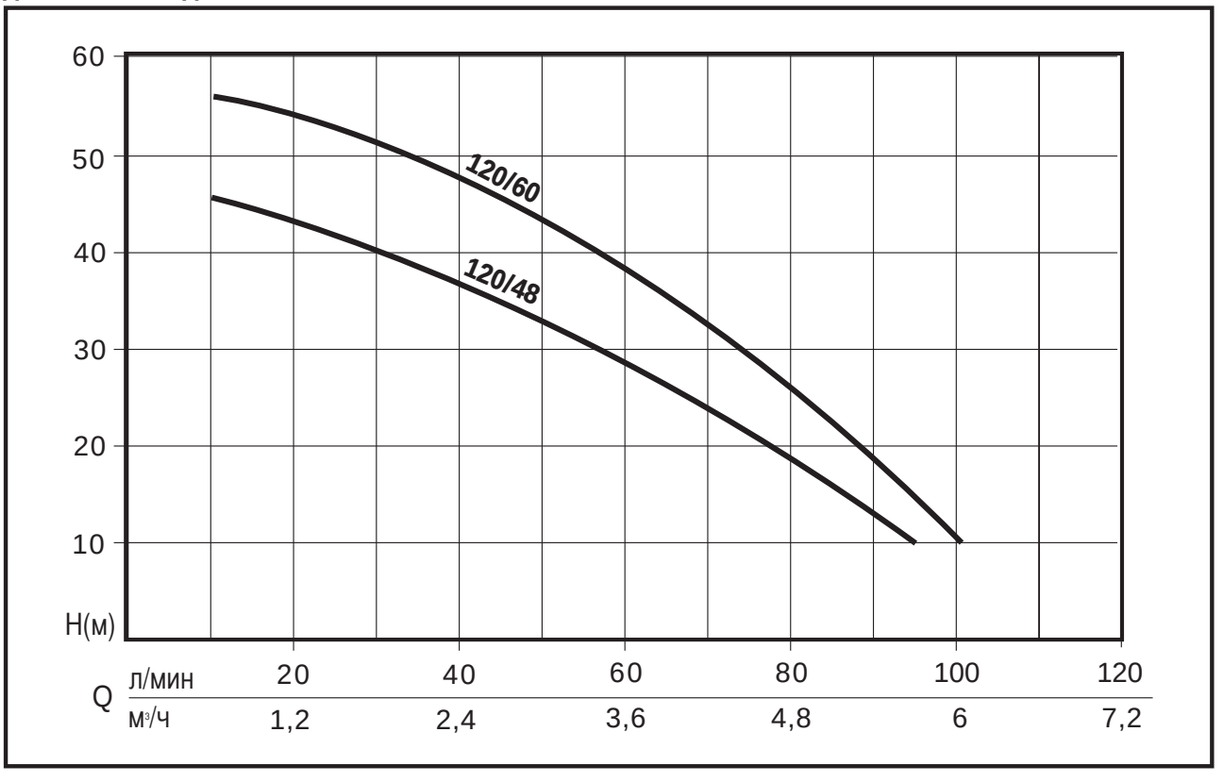

ТАБЛИЦА ТЕХНИЧЕСКИХ ХАРАКТЕРИСТИК

Артикул	Модель	Номинальная мощность		Потребляемая мощность		Напряжение	Ток, A	μF	Q л/мин	0	20	40	60	80	100
		л.с.	кВт	л.с.	кВт				Q м³/ч	0	1,2	2,4	3,6	4,8	6
N4501050-B N4501090-B	MAX 120/48 M MAX 120/48 T	1	0,75	1,5	1,1	1 ~ 230 В 3 ~ 230 ÷ 400 В	4,6 3,6-2,1	16	Напор, м.в.с.	48	42	37	27	18	5
N4501060-B N4501100-B N4501190-B	MAX 120/60 M MAX 120/60 T MAX 120/60 C*	1,2	0,9	1,7	1,25	1 ~ 230 В 3 ~ 230 ÷ 400 В 1 ~ 230 В	5,8 3,5-2 5,8	20		60	55	48	36	26	10

* Модификация с проводом, вилкой schuko, рукояткой и выключателем

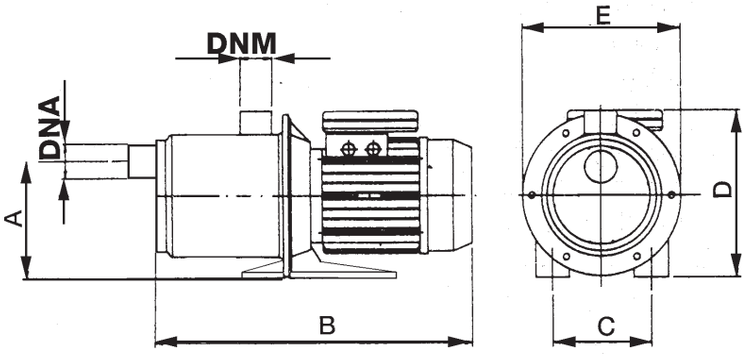

ГАБАРИТНЫЕ РАЗМЕРЫ И ВЕС

Модель	Габаритные размеры, мм							Вес нетто
	A	B	C	D	E	DNA	DNM	кг
MAX 120/48	129	393	99	192	176	1"	1"	10
MAX 120/60	129	392	99	182	176	1"	1"	11

MULTINOX-A

ЦЕНТРОБЕЖНЫЕ МНОГОСТУПЕНЧАТЫЕ САМОВСАСЫВАЮЩИЕСЯ ЭЛЕКТРОНАСОСЫ

Центробежные многоступенчатые горизонтальные электронасосы серии MULTINOX-A предназначены для создания значительного давления и напора при максимальной бесшумности и минимальном расходе электроэнергии.

- **ПРОЧНЫЕ И НАДЁЖНЫЕ**
- **САМОВСАСЫВАЮЩИЕСЯ**
- **ОБЛАДАЮТ ВЫСОКОЙ ВСАСЫВАЮЩЕЙ СПОСОБНОСТЬЮ**
- **СНАБЖЕНЫ СПЕЦИАЛЬНЫМ ПАТЕНТОВАННЫМ КЛАПАНОМ ИЗ ЛАТУНИ ДЛЯ ЗАКРЫВАНИЯ НА СТАДИИ ВСАСЫВАНИЯ**

Применение

- Подъём и разводка воды в домашних водопроводных системах постоянном или прерывистом режиме
- Установки подачи давления
- Мойка, орошение

Ограничения

- Перекачиваемая жидкость: чистая вода без взвешенных абразивных примесей
- Максимальная температура перекачиваемой воды: 50°C
- Максимальная рекомендуемая глубина всасывания: 8 м с концевым обратным клапаном на всасывающей магистрали
- Максимальное рабочее давление: 9 бар.

Двигатель

- Короткозамкнутый асинхронный электродвигатель с внешней принудительной вентиляцией
- Степень защиты IP 44
- Класс изоляции обмоток F
- Однофазное исполнение с встроенным конденсатором и теплозащитой в обмотках
- Трехфазное исполнение с наружной защитой за счет пользователя
- Число оборотов: 2850 об/мин
- Режим работы: непрерывный.

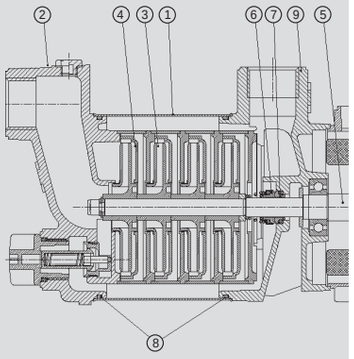

ПРИМЕНЯЕМЫЕ МАТЕРИАЛЫ

	Компонент	Материал
1	Рубашка (корпус насоса)	Хромоникелевая нержавеющая сталь X-5 1810 (AISI 304)
2	Всасывающий фланец	Чугун EN GJL 200 (бывш. G20)
3	Рабочие колёса	Технополимер, кольцо – из хромоникелевой нержавеющей стали X-5 1810
4	Диффузоры	Технополимер
5	Вал (гидравлическая часть)	Хромоникелевая нержавеющая сталь X 5 1810 (AISI 304)
6	Механическое уплотнение	Графит
7	Противоположный торец	Керамика
8	Прокладки	Бутадиенакрилонитрильный каучук 70 shore
9	Фланец подачи Суппорт двигателя	Чугун EN GJL 200 (бывш. G20)

ДИАГРАММА ГИДРАВЛИЧЕСКИХ ХАРАКТЕРИСТИК

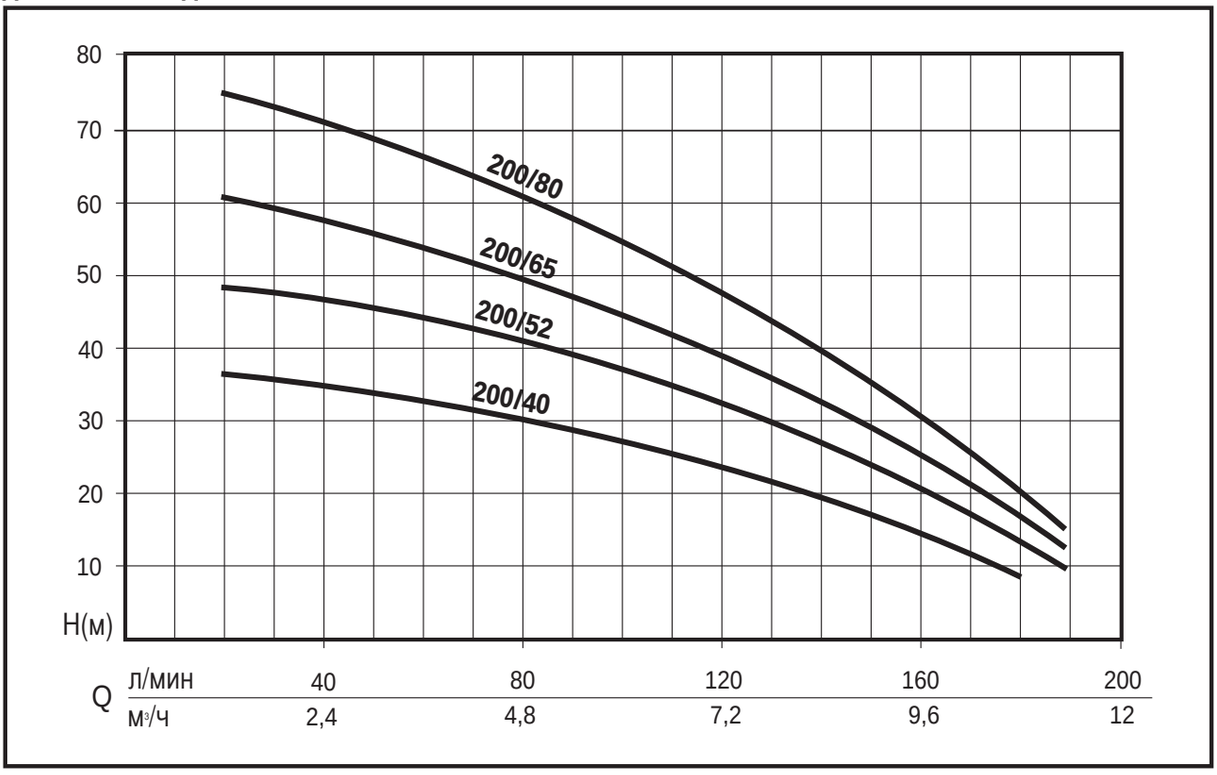

ТАБЛИЦА ТЕХНИЧЕСКИХ ХАРАКТЕРИСТИК

Артикул	Модель	Номинальная мощность		Потребляемая мощность		Напряжение	Ток, A	μF	Q л/мин	20	40	80	120	160
		л.с.	кВт	л.с.	кВт				м³/ч	1,2	2,4	4,8	7,2	9,6
N418A010-B N418A020-B	MULTINOX-A 200/40 M MULTINOX-A 200/40 T	1,5	1,1	2	1,5	1 ~ 220÷240 В 3 ~ 230÷400 В	7 3,6-2,1	20	Напор, м.в.с.	38	37	32	24	12
N418A030-B N418A040-B N418A080-B	MULTINOX-A 200/52 M MULTINOX-A 200/52 T MULTINOX-A 200/52 C*	1,8	1,3	2,5	1,8	1 ~ 220÷240 В 3 ~ 230÷400 В 1 ~ 230÷400 В	8,5 5-2,9 8.5	25		50	49	42	32	18
N418A070 N418A050-B	MULTINOX-A 200/65 M MULTINOX-A 200/65 T	1,9	1,4	2,7	2	1 ~ 220÷240 В 3 ~ 230÷400 В	9,3 6-3,5	35		63	60	52	40	24
N418A060-B	MULTINOX-A 200/80 T	2,5	1,8	3,5	2,6	3 ~ 230÷400 В	8-4,6			77	73	62	48	27

* Модификация с проводом, вилкой schuko, рукояткой и выключателем

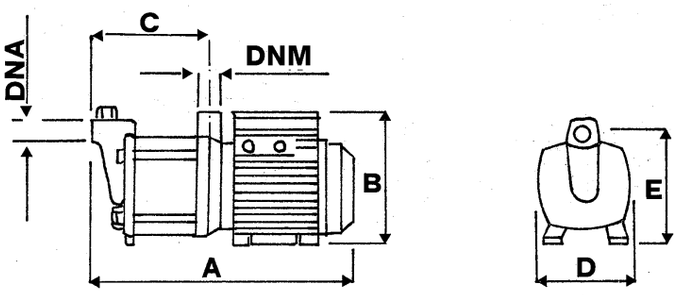

ГАБАРИТНЫЕ РАЗМЕРЫ И ВЕС

Модель	Габаритные размеры, мм							Вес нетто
	A	B	C	D	E	DNA	DNM	кг
MULTINOX 200/40	441	200	188	155	170	1" 1/4	1" 1/4	19
MULTINOX 200/52	469	200	215	155	170	1" 1/4	1" 1/4	21
MULTINOX 200/65	497	200	243	155	170	1" 1/4	1" 1/4	23
MULTINOX 200/80	525	200	270	155	170	1" 1/4	1" 1/4	25

NOCCHI®
Pentair Water

JET

САМОВСАСЫВАЮЩИЕСЯ ЭЛЕКТРОНАСОСЫ ИЗ ЧУГУНА

Самовсасывающиеся электронасосы серии JET объединяют в себе такие преимущества, как функциональность центробежных и практичность самовсасывающихся насосов. Система с трубкой Вентури, которой снабжены данные насосы, обеспечивают великолепную производительность и всасывающую способность, поддерживая процесс самовсасывания в том числе в условиях наличия пузырей воздуха или газов, разведённых в воде.

- **ПРОЧНЫЕ И НАДЁЖНЫЕ**
- **САМОВСАСЫВАЮЩИЕСЯ**
- **ОБЛАДАЮТ ВЫСОКОЙ ВСАСЫВАЮЩЕЙ СПОСОБНОСТЬЮ**

Применение

- Подъём и разводка воды в домашних водопроводных системах в постоянном или прерывистом режиме
- Установки подачи давления
- Мойка, орошение садов и огородов, запитывание фонтанов и напорных вышек
- Закачивание из колодцев и цистерн

Двигатель

- Короткозамкнутый асинхронный электродвигатель с внешней вентиляцией
- Степень защиты IP 44
- Класс изоляции обмоток F
- Однофазное исполнение с встроенным конденсатором и теплозащитой в обмотках
- Трехфазное исполнение с наружной защитой за счет пользователя
- Число оборотов: 2850/мин
- Режим работы: непрерывный.

Ограничения

- Перекачиваемая жидкость: чистая вода без взвешенных и абразивных примесей
- Максимальная температура перекачиваемой воды: 50°C
- Максимальная рекомендуемая глубина всасывания: 8 м с концевым обратным клапаном на всасывающей магистрали
- Максимальное рабочее давление: 6 бар (10 бар для модификаций 100 - 160)

ПРИМЕНЯЕМЫЕ МАТЕРИАЛЫ

Компонент	Материал	
	NEW JET	JET
Корпус насоса	Чугун EN GJL 200 (бывш. G20)	Чугун EN GJL 200 (бывш. G20)
Суппорт двигателя	Алюминий	Чугун EN GJL 200 (бывш. G20)
Рабочие колёса	Технополимер, кольцо – из хромоникелевой нержавеющей стали X 5 1810 (AISI 304)	ТТехнополимер – модели 600-800-1000 Штампованный латунный сплав - модели 100-160-800-1000
Диффузор-трубка Вентури-сопло	Моноблочный узел - технополимер	Технополимер
Вал двигателя	Хромоникелькремниевая нержа веющей стали X 5 1810 (AISI 304)	Хромоникелькремниевая нержа веющей стали X 5 1810 (AISI 304)
Механическое уплотнение	Графит	Графит
Противоположный торец	Керамика	Керамика
Прокладки	Бутадиенакрилонитрильный каучук 70 shore	Бутадиенакрилонитрильный каучук 70 shore

ДИАГРАММА ГИДРАВЛИЧЕСКИХ ХАРАКТЕРИСТИК

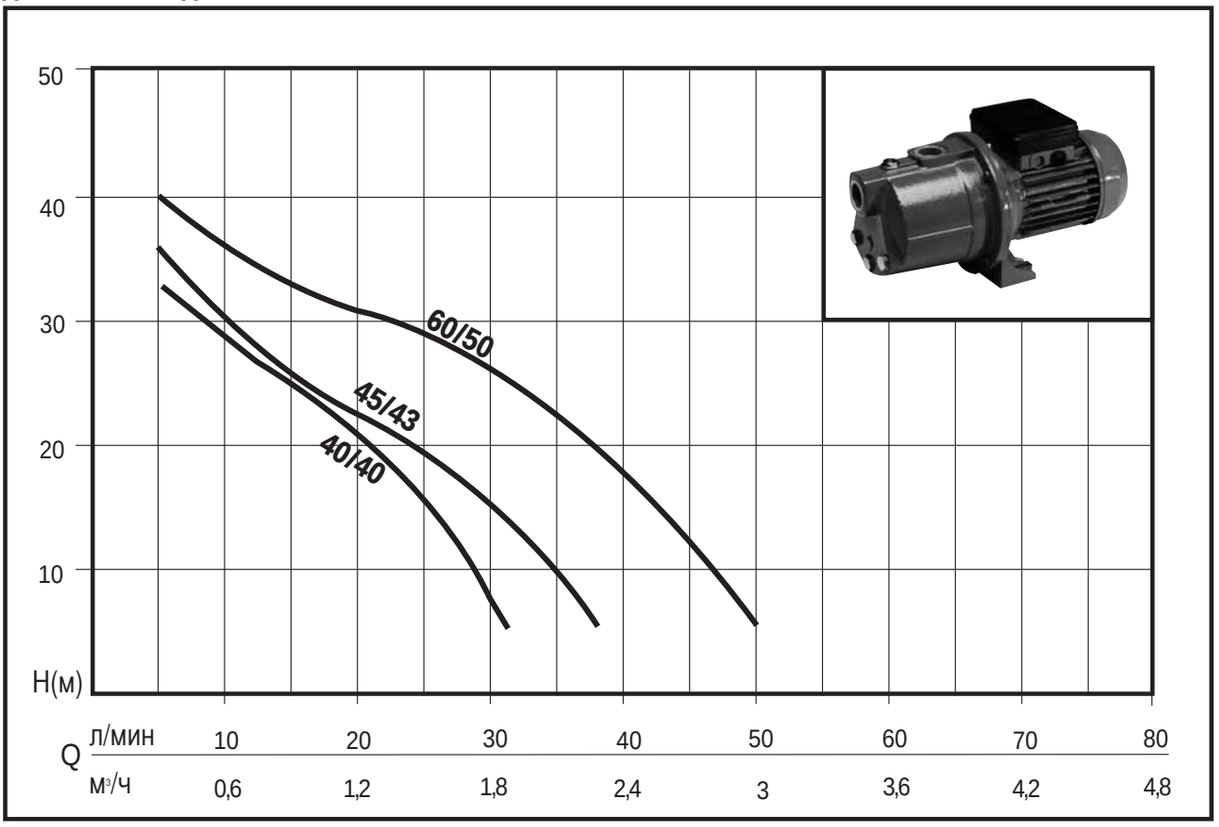

ТАБЛИЦА ТЕХНИЧЕСКИХ ХАРАКТЕРИСТИК

Артикул	Модель	Номинальная мощность		Потребляемая мощность		Напряжение	Ток, A	μF	Q л/мин	0	10	20	30	40	50	60	70
		л.с.	кВт	л.с.	кВт				м³/ч		0,6	1,2	1,8	2,4	3	3,6	4,2
N4176800	**NEWJET 40/40 M**	0,5	0,37	0,8	0,6	1 ~ 220 ÷ 240 В	3	6	Напор, м.в.с.	41	28	21	8				
N4176050	**NEWJET 45/43 M**	0,5	0,37	0,8	0,6	1 ~ 220 ÷ 240 В	3	8		43	30	23	16	1			
N4176580	**NEWJET 60/50 M**	0,75	0,55	1,1	0,8	1 ~ 220 ÷ 240 В	4	12,5		46	36	31	26	18	6		

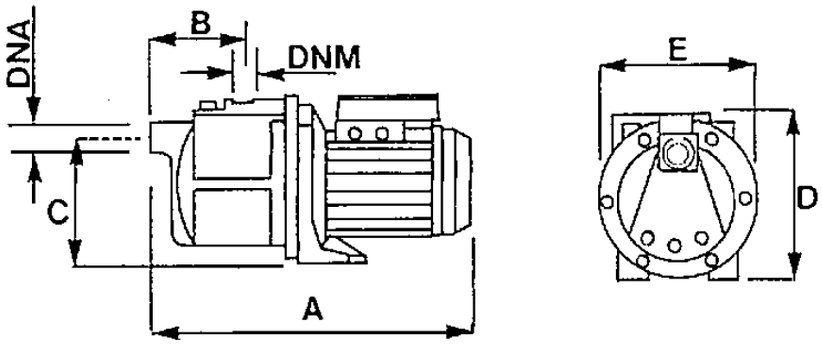

ГАБАРИТНЫЕ РАЗМЕРЫ И ВЕС

Модель	Габаритные размеры, мм							Вес нетто
	A	B	C	D	E	DNA	DNM	кг
NEWJET 40/40	351	93	130	180	174	1"	1"	8,2
NEWJET 45/43	351	93	130	180	174	1"	1"	8,2
NEWJET 60/50	351	93	130	180	174	1"	1"	9

ДИАГРАММА ГИДРАВЛИЧЕСКИХ ХАРАКТЕРИСТИК

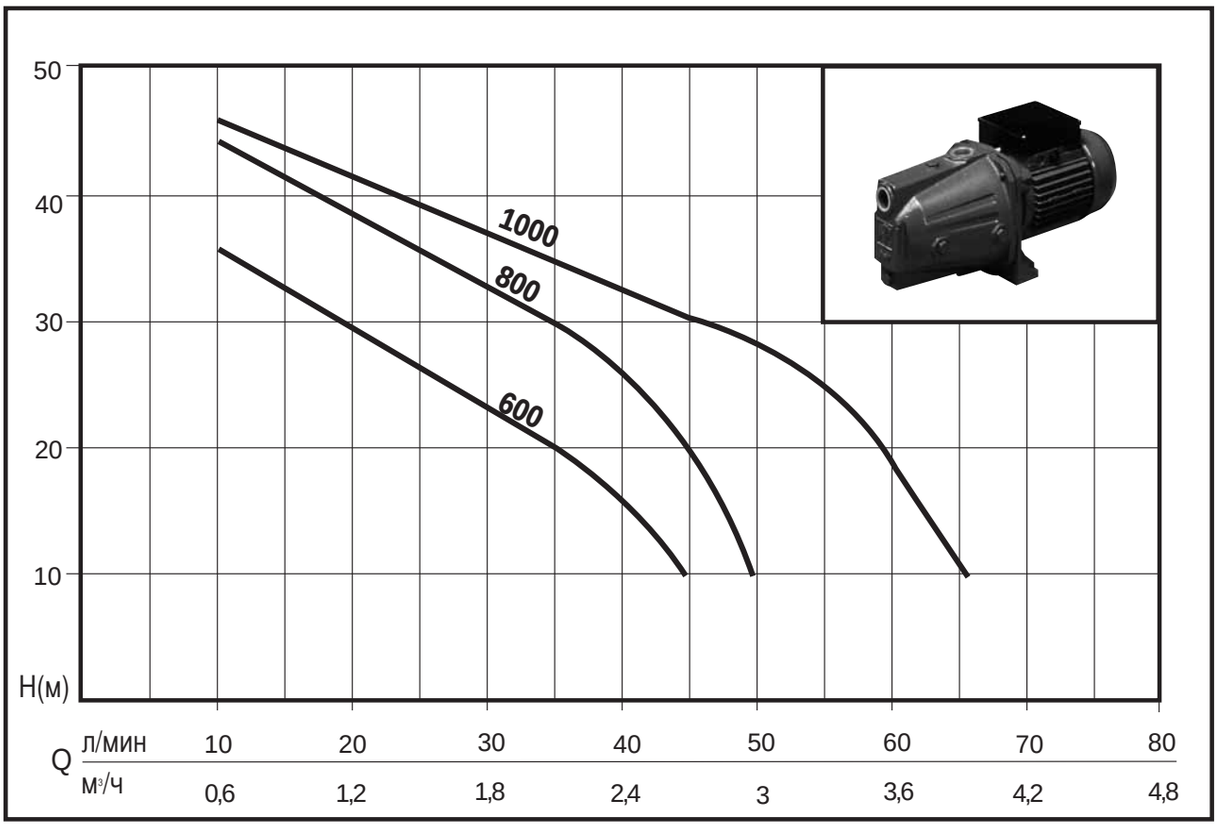

ТАБЛИЦА ТЕХНИЧЕСКИХ ХАРАКТЕРИСТИК

Артикул	Модель	Номинальная мощность		Потребляемая мощность		Напряжение	Ток, А.	μF	Q л/мин	0	5	20	30	40	50	60	70
		л.с.	кВт	л.с.	кВт				м³/ч	0	0,3	1,2	1,8	2,4	3	3,6	4,2
N4171010 N4171020	JET 600 M JET 600 T	0,8	0,6	0,9	0,7	1 ~ 220 ÷ 240 В 3 ~ 230 ÷ 400 В	3,2 1,9-1,1	8	Напор, м.в.с.	43	40	30	24	17			
N4176550 N4176560	JET 800 M JET 800 T	1	0,75	1,3	1	1 ~ 220 ÷ 240 В 3 ~ 230 ÷ 400 В	4,5 3,6-2,1	12,5		48	46	39	33	27	8		
N4176860 N4176830	JET 800 M O * JET 800 T O *	1	0,75	1,3	1	1 ~ 220 ÷ 240 В 3 ~ 230 ÷ 400 В	4,5 3,6-2,1	12,5		48	46	39	33	27	8		
N4173010 N4173020	JET 1000 M JET 1000 T	1,36	1	1,5	1,1	1 ~ 220 ÷ 240 В 3 ~ 230 ÷ 400 В	5 3,8-2,2	16		50	48	41	37	32	28	18	3
N4176810 N4176820	JET 1000 M O * JET 1000 T O *	1,36	1	1,5	1,1	1 ~ 220 ÷ 240 В 3 ~ 230 ÷ 400 В	5 3,8-2,2	16		50	48	41	37	32	28	18	3

*** Модификация с латунным рабочим колесом**

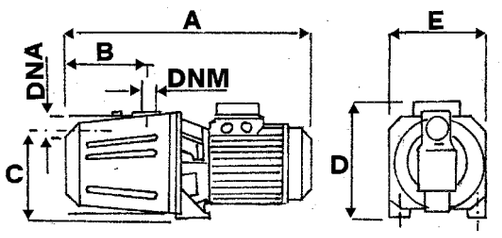

ГАБАРИТНЫЕ РАЗМЕРЫ И ВЕС

Модель	Габаритные размеры, мм							Вес нетто (кг)
	A	B	C	D	E	DNA	DNM	kg
JET 600	400	147	160	190	182	1"	1"	13,7
JET 800	400	147	160	190	182	1"	1"	14,2
JET 1000	425	147	160	190	182	1"	1"	16,8

ДИАГРАММА ГИДРАВЛИЧЕСКИХ ХАРАКТЕРИСТИК

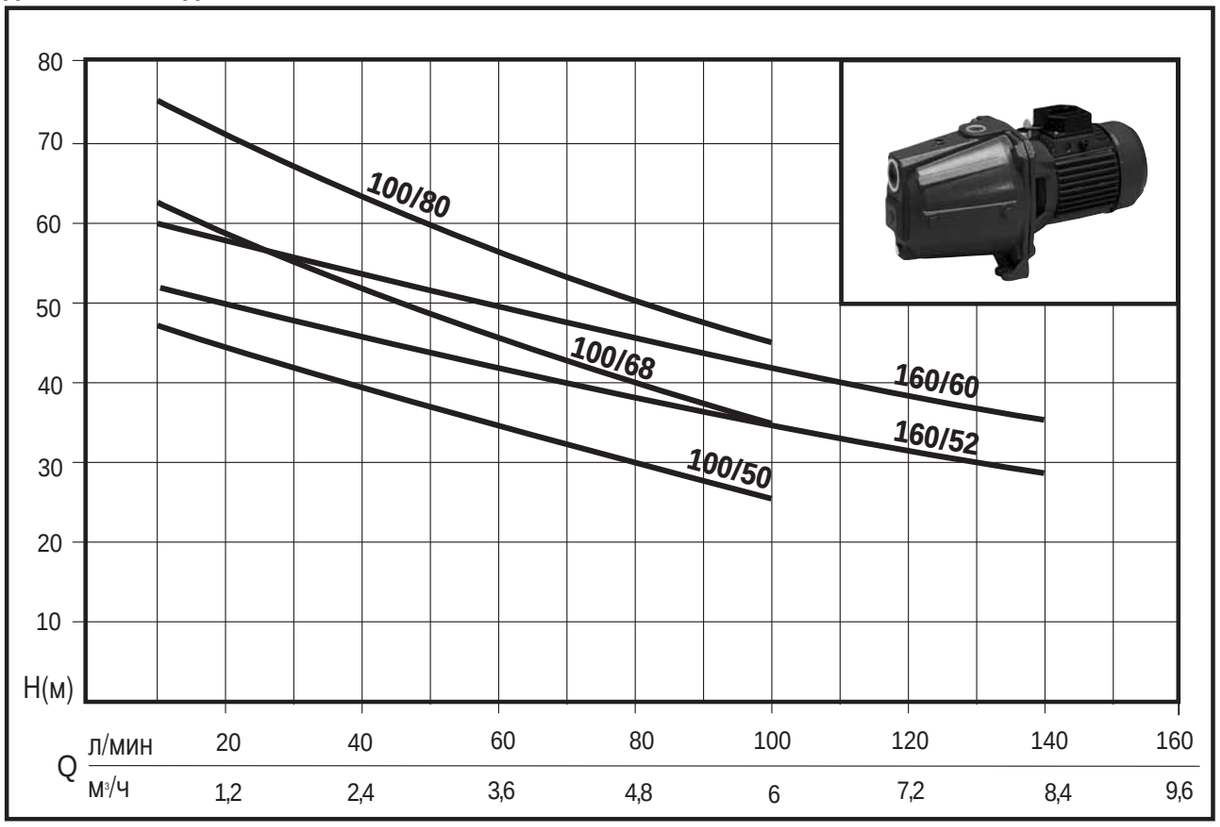

ТАБЛИЦА ТЕХНИЧЕСКИХ ХАРАКТЕРИСТИК

Артикул	Модель	Номинальная мощность		Потребляемая мощность		Напряжение	Ток, A	μF	Q л/мин	5	20	40	60	80	100	120	140
		л.с.	кВт	л.с.	кВт				м³/ч	0,3	1,2	2,4	3,6	4,8	6	7,2	8,4
N4175010 N4175020	JET 100/50 M JET 100/50 T	1,5	1,1	2,2	1,6	1 ~ 230 В 3 ~ 230 ÷ 400 В	7,4 5-2,5	35	Напор, м.в.с.	50	45	40	35	32	27		
N4175030 N4175040	JET 100/68 M JET 100/68 T	2	1,5	2,7	2	1 ~ 230 В 3 ~ 230 ÷ 400 В	10,5 7,5-4,3	40		65	60,5	55	48	43	35		
N4175050	JET 100/80 T	3	2,2	3,4	2,5	3 ~ 230 ÷ 400 В	8,2-4,8			77	70,5	65	58	52	45		
N4175080 N4175090	JET 160/52 M JET 160/52 T	2	1,5	2,7	2	1 ~ 230 В 3 ~ 230 ÷ 400 В	10,5 7,5-4,3	40		52	49,5	46	43	39,5	36	33,5	30
N4175100	JET 160/60 T	3	2,2	3,4	2,5	3 ~ 230 ÷ 400 В	9,2-5,3			60	58	54,5	51	47	44	40	38

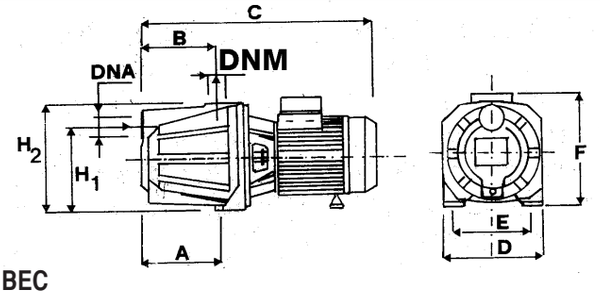

ГАБАРИТНЫЕ РАЗМЕРЫ И ВЕС

Модель	Габаритные размеры, мм										Вес нетто
	A	B	C	D	E	F	H_1	H_2	DNA	DNM	кг
JET 100/50	180	157	500	220	180	235	170	227	1" 1/2	1"	27
JET 100/68 - 160/52	180	157	500	220	180	235	170	227	1" 1/2	1"	29
JET 100/80 - 160/60	180	157	500	220	180	235	170	227	1" 1/2	1"	31

JETINOX

САМОВСАСЫВАЮЩИЕСЯ ЭЛЕКТРОНАСОСЫ ИЗ НЕРЖАВЕЮЩЕЙ СТАЛИ

Самовсасывающиеся электронасосы серии JETINOX, отличаясь высоким качеством, объединяют в себе такие преимущества, как функциональность центробежных и практичность самовсасывающихся насосов. Система с трубкой Вентури, которой снабжены данные насосы, обеспечивают великолепную производительность и всасывающую способность, поддерживая процесс самовсасывания, в том числе, в условиях наличия пузырей воздуха или газов, разведённых в воде.

- **САМОВСАСЫВАЮЩИЕСЯ**
- **ОБЛАДАЮТ ВЫСОКОЙ ВСАСЫВАЮЩЕЙ СПОСОБНОСТЬЮ**

Модификация с кабелем

Применение

- Подъём и разводка воды в домашних водопроводных системах в постоянном или прерывистом режиме
- Установки подачи давления
- Мойка, орошение садов, запитывание фонтанов
- Закачивание из колодцев и цистерн

Ограничения

- Перекачиваемая жидкость: чистая вода без взвешенных абразивных примесей
- Максимальная температура перекачиваемой воды: 50°C
- Максимальная рекомендуемая глубина всасывания: 8 м с концевым обратным клапаном на всасывающей магистрали
- Максимальное рабочее давление: 6 бар.

Двигатель

- Короткозамкнутый асинхронный электродвигатель с внешней принудительной вентиляцией
- Степень защиты IP 44
- Класс изоляции обмоток F
- Однофазное исполнение с встроенным конденсатором и теплозащитой в обмотках
- Число оборотов: 2850 об/мин
- Режим работы: непрерывный.

ПРИМЕНЯЕМЫЕ МАТЕРИАЛЫ

	Компонент	Материал
1	Корпус насоса	Хромоникелевая нержавеющая сталь X-5 1810 (AISI 304)
2	Суппорт двигателя	Алюминиевое литьё под давлением
3	Рабочие колёса	Технополимер, кольцо – из нержавеющей стали)
4	Моноблочный узел: диффузор – трубка Вентури - сопло	Технополимер
5	Вал	Хромоникелькремниевая нержавеющая сталь X 12 1809 (AISI 416)
6	Механическое уплотнение	Графит
7	Противоположный торец	Керамика
8	Днище с уплотнением	ТТехнополимер (серия 45-60-70) Хромоникелевая нержавеющая сталь X 5 1810 (AISI 304) – серия 90
9	Прокладки	Бутадиенакрилонитрильный каучук 70 shore

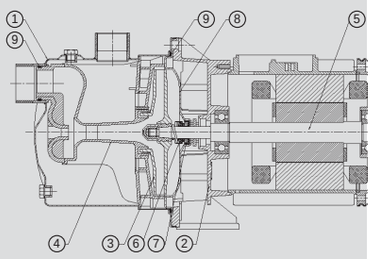

ДИАГРАММА ГИДРАВЛИЧЕСКИХ ХАРАКТЕРИСТИК

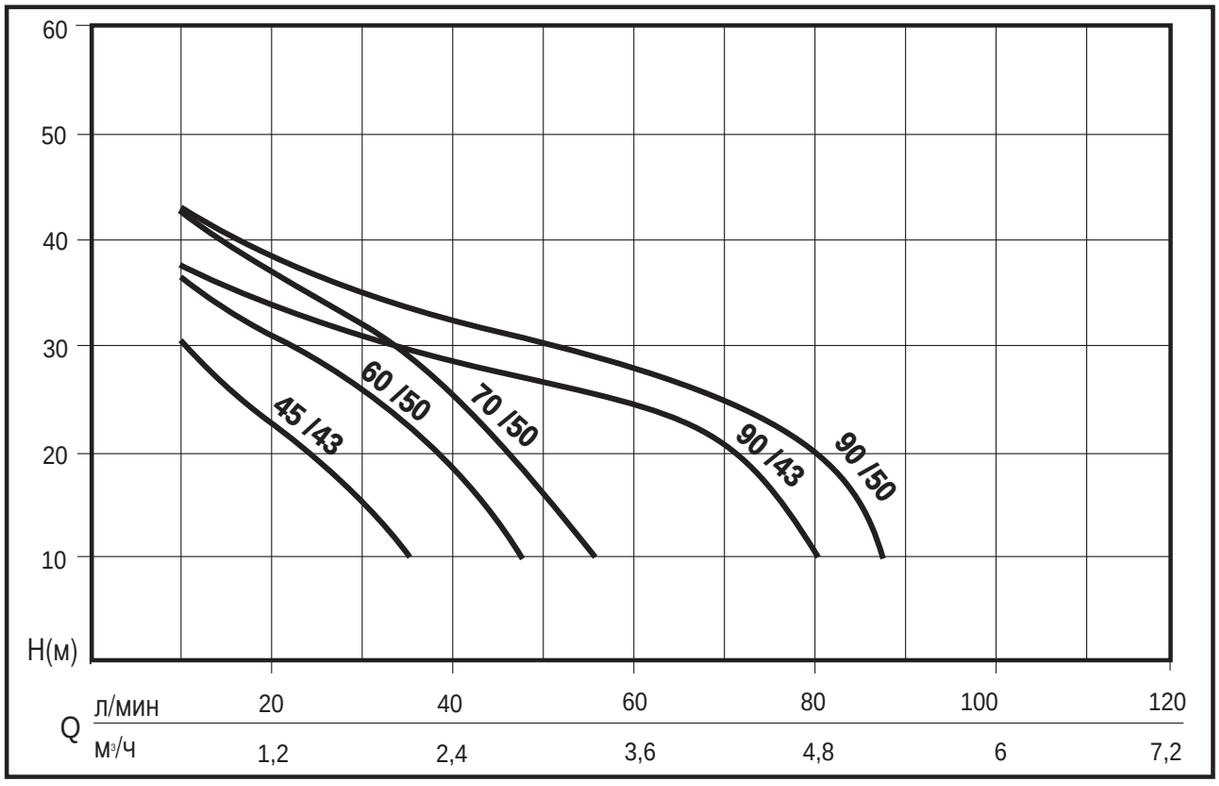

ТАБЛИЦА ТЕХНИЧЕСКИХ ХАРАКТЕРИСТИК

Артикул	Модель	Номинальная мощность		Потребляемая мощность		Напряжение	Ток, A	μF	Q л/мин	0	10	20	30	40	50	60	70	80
		л.с.	кВт	л.с.	кВт				м³/ч		0,6	1,2	1,8	2,4	3	3,6	4,2	4,8
N4176190	JETINOX 45/43 M	0,5	0,37	0,8	0,6	1 ~ 220÷240 В	3	8	Напор, м.в.с.	43	30	23	16	1				
N4176570 N4176910	JETINOX 60/50 M JETINOX 60/50 C*	0,75	0,55	1,1	0,8	1 ~ 220÷240 В 1 ~ 230 В	4	12,5		46	36	31	26	18	6			
N4176760 N4176900	JETINOX 70/50 M JETINOX 70/50 C*	0,95	0,7	1,36	1,0	1 ~ 220÷240 В 1 ~ 230 В	4,5	16		48	42,5	37,5	32	25	16,5	7		
N4176280 N4176890	JETINOX 90/43 M JETINOX 90/43 C*	1,0	0,75	1,8	1,3	1 ~ 220÷240 В 1 ~ 230 В	6,5	20		43	38	34	32	29	27	25	21	10
N4176500	JETINOX 90/50 M	1,2	0,9	2	1,5	1 ~ 220÷240 В	7	25		50	42	39	37	33	30	27	25	20

* Модификация с проводом, вилкой schuko, рукояткой и выключателем

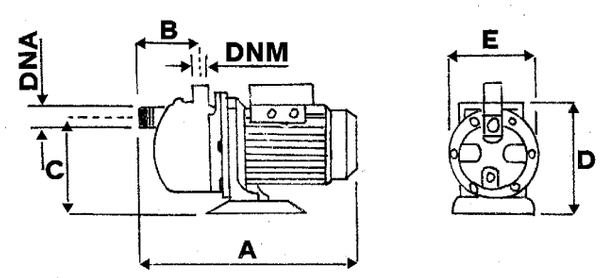

ГАБАРИТНЫЕ РАЗМЕРЫ И ВЕС

Модель	Габаритные размеры, мм							Вес нетто
	A	B	C	D	E	DNA	DNM	кг
JETINOX 45/43	351	93	140	190	178	1" F	1" F	4,7
JETINOX 60/50	374	93	140	190	178	1" F	1" F	8,2
JETINOX 70/50	351	76	144	196	180	1" F	1" F	9,5
JETINOX 90/43	397	98	168	220	235	1" 1/4 M	1" F	11
JETINOX 90/50	430	98	168	260	235	1" 1/4 M	1" F	13

NOCCHI®
Pentair Water

NRM

ЦЕНТРОБЕЖНЫЕ МОНОБЛОЧНЫЕ УНИФИЦИРОВАННЫЕ ЭЛЕКТРОНАСОСЫ (2-4-полюсные)

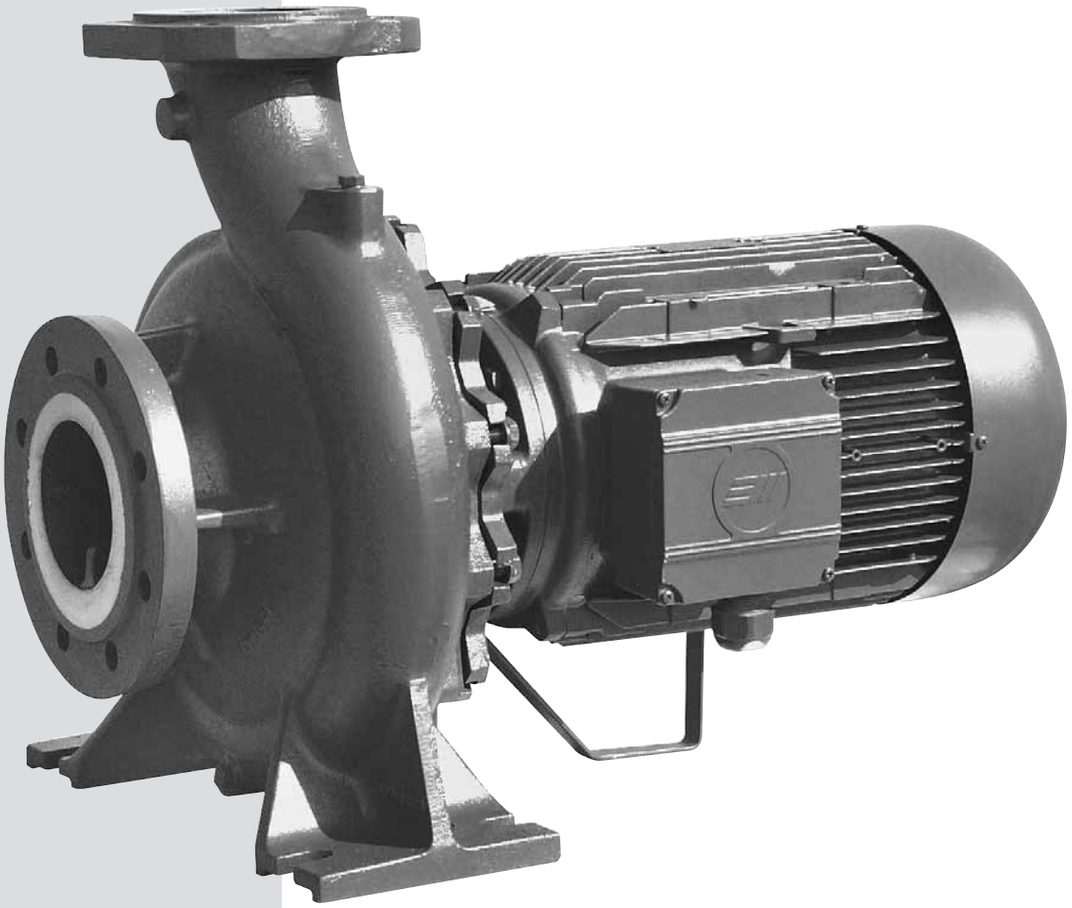

NRM

ЦЕНТРОБЕЖНЫЕ МОНОБЛОЧНЫЕ УНИФИЦИРОВАННЫЕ ЭЛЕКТРОНАСОСЫ (2-4-полюсные)

Электронасосы серии NRM являются моноблочными одноступенчатыми насосами, гидравлическая часть которых соединена с двигателем посредством крестовины, а корпус самого насоса изготовлен в соответствии со стандартом EN733/DIN24255.
Насосы могут устанавливаться в любых положениях, за исключением того, когда всасывающий патрубок обращён вверх.

- **ПРОЧНЫЕ И НАДЁЖНЫЕ**
- **ШИРОКИЙ ВЫБОР МОДИФИКАЦИЙ**
- **ВЫСОКАЯ ГИДРАВЛИЧЕСКАЯ ПРОИЗВОДИТЕЛЬНОСТЬ**

Применение

- Системы отопления и кондиционирования
- Забор воды из водоёмов и колодцев
- Дождевые системы орошения
- Водопроводные системы
- Системы пожаротушения и подачи давления

Двигатель

- Асинхронный, закрытого типа, вентилируемый
- Степень защиты: IP 55
- Класс изоляции: F
- Исполнение: B3/B5
- Число оборотов:
  NRM4 -1450 об./мин.
  NRM2 – 2900 об./мин

Рабочие параметры

- Тип жидкости: неагрессивная, невоспламеняющаяся, без твердых взвесей и волокон
- Горячая вода в системах отопления
- Охлаждающие жидкости
- Температура среды: макс. 40° C
- Температура перекачиваемой жидкости: - 10° C + 130° C
- Максимальное рабочее давление: 10 бар

ПРИМЕНЯЕМЫЕ МАТЕРИАЛЫ

	Компонент	Материал
1	Корпус насоса	Чугун EN GJL 200 (бывш. G20)
2	Суппорт двигателя	Чугун EN GJL 200 (бывш. G20)
3	Рабочее колесо	Чугун EN GJL 200 (бывш. G20), по заказу - бронза
4	Вал	Нержавеющая сталь AISI 420
5	Механическое уплотнение	Карборунд/карборунд

ДИАПАЗОН ХАРАКТЕРИСТИК

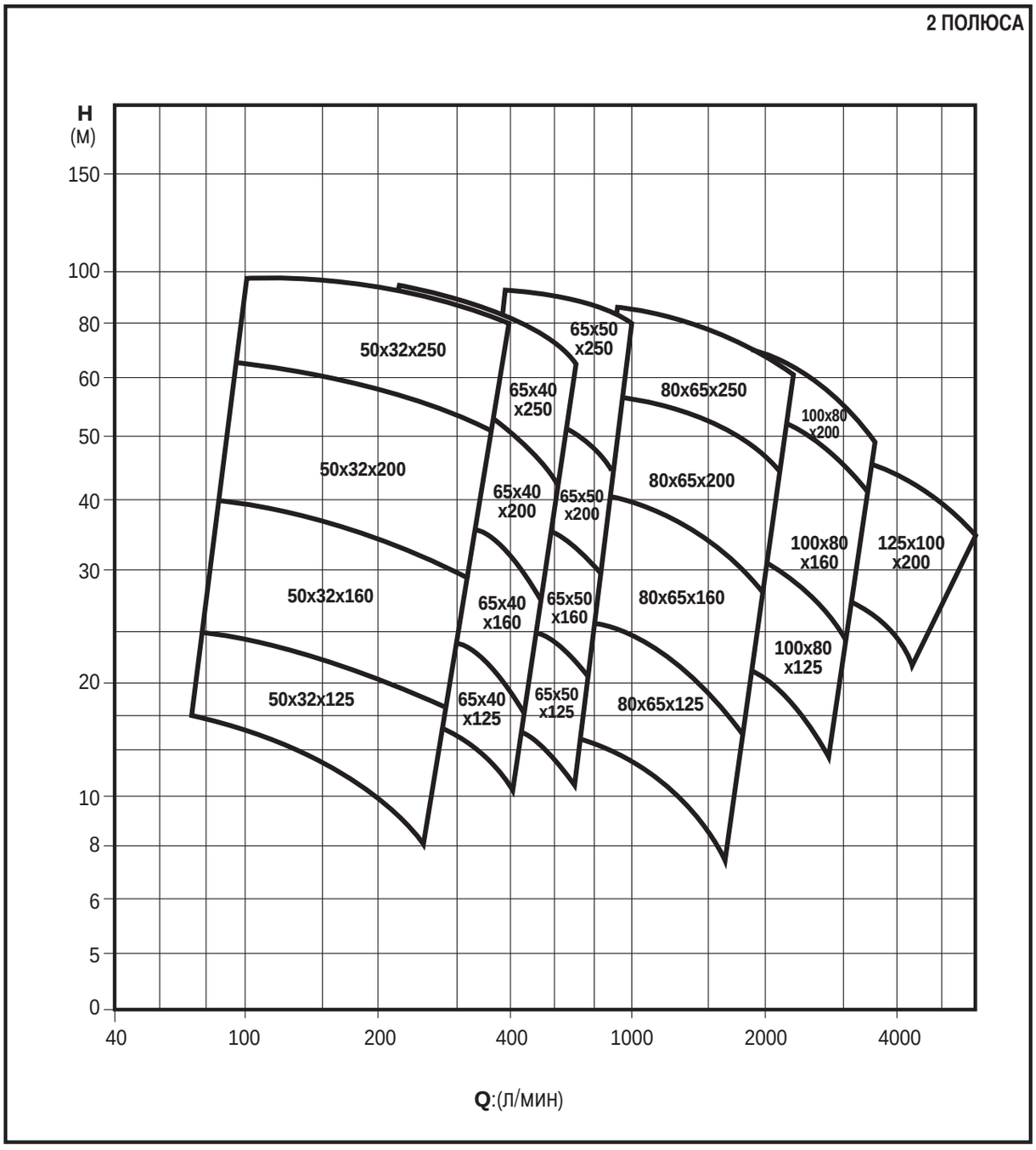

ТАБЛИЦА ТЕХНИЧЕСКИХ ХАРАКТЕРИСТИК

Артикул	Модель	Номинальная мощность		Напряжение (В)	Ток, А. 3 X 400 В	Q л/мин	100	125	150	175	200	225	250	275	300	350	400
		л.с.	кВт			м³/ч	6	7,5	9	10,5	12	13,5	15	16,5	18	21	24
AT07003	NRM2 50X32X125C	1	0,75	220/380	3,3/1,9	Напор, м.в.с.	15,5	14,5	13,5	12,5	11,5	10,3	21,5	7,5	6		
AT07005	NRM2 50X32X125B	1,35	1	220/380	4,2/2,4		20,5	20	19	18	17	16	15	13,5	11,5	7,5	
AT07007	NRM2 50X32X125A	2	1,5	220/380	6,2/3,6		24,5	24	23,5	23	22	21	20	18,5	16,5	13	
AT07011	NRM2 50X32X160C	2,7	2	220/380	7,7/4,4		28,5	28	27,5	26,5	25,5	24	23	21	20	15	
AT07013	NRM2 50X32X160B	4	3	220/380	11/6,4		33,5	33	32,5	32	31	30	29	27,5	26	22,5	
AT07015	NRM2 50X32X160A	4	3	220/380	11/6,4		38	37,5	37	36	35	34	33	31,5	30	26,5	
AT07019	NRM2 50X32X200C	5,5	4	220/380	15,2/8,8		47	46,5	46	45	44	43	42	41	39,5	37,5	35
AT07020	NRM2 50X32X200C			380/415	8												
AT07021	NRM2 50X32X200B	7,5	5,5	220/380	19,5/11,3		55	54,5	54	53,5	53	52	51	49,5	48	45	42
AT07022	NRM2 50X32X200B			380/415	11,3												
AT07023	NRM2 50X32X200A	10	7,5	220/380	30/17,3		62	61,5	61	60	59	58	57	56	54	52,5	49
AT07024	NRM2 50X32X200A			380/415	17,3												
AT07027	NRM2 50X32X250C	10	7,5	220/380	30/17,3		67	66,5	66	65	64	63	61,5	60	58	54	
AT07028	NRM2 50X32X250C			380/415	17,3												
AT07029	NRM2 50X32X250B	13,5	10	220/380	39/22,5		82	81,5	81	80,5	80	79	78	76,5	75	71	66
AT07030	NRM2 50X32X250B			380/415	22,5												
AT07032	NRM2 50X32X250A	17	12,5	380/415	27		93	92,5	92	91,5	91	90,5	90	89	88	85	80

К-во d1 отверстий ø e1

Фланцы UNI PN 16

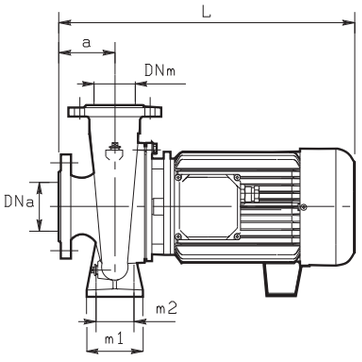

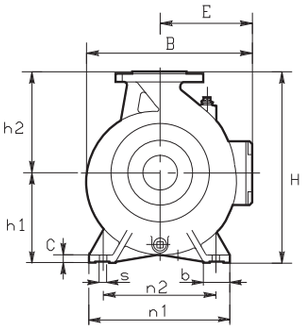

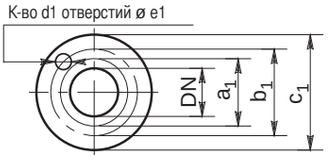

Фланцы UNI PN 16					
DN	a_1	b_1	c_1	d_1	e_1
32	78	100	140	4	18
50	102	125	165	4	18

ГАБАРИТНЫЕ РАЗМЕРЫ И ВЕС

Модель	Двигатель	DNm	DNa	Габаритные размеры, мм																Вес нетто (кг)
		PN16	PN16	Рис.	a	h1	h2	b	m1	m2	n1	n2	s	C	W	L	Z	B	H	E	
NRM2 50X32X125C	71	32	50	1	80	112	140	50	100	70	190	140	14	12		400		220	252	118	21
NRM2 50X32X125B	80	32	50	1	80	112	140	50	100	70	190	140	14	12		425		220	252	118	22
NRM2 50X32X125A	80	32	50	1	80	112	140	50	100	70	190	140	14	12		425		220	252	118	23,5
NRM2 50X32X160C	80	32	50	1	80	132	160	50	100	70	240	190	14	12		425		270	292	149	28
NRM2 50X32X160B	90	32	50	1	80	132	160	50	100	70	240	190	14	12		465		270	292	149	33
NRM2 50X32X160A	90	32	50	1	80	132	160	50	100	70	240	190	14	12		465		270	292	149	35
NRM2 50X32X200C	100	32	50	1	80	160	180	50	100	70	240	190	14	12		505		280	340	159	53,5
NRM2 50X32X200B	112	32	50	1	80	160	180	50	100	70	240	190	14	12		515		280	340	159	53
NRM2 50X32X200A	112	32	50	1	80	160	180	50	100	70	240	190	14	12		515		280	340	159	53
NRM2 50X32X250C	112	32	50	1	100	180	225	65	125	95	320	250	14	12		535		345	405	184	66
NRM2 50X32X250B	132	32	50	1	100	180	225	65	125	95	320	250	14	12		640		345	405	184	80
NRM2 50X32X250A	132	32	50	1	100	180	225	65	125	95	320	250	14	12		640		345	405	184	87

ТАБЛИЦА ТЕХНИЧЕСКИХ ХАРАКТЕРИСТИК

Артикул	Модель	Номинальная мощность		Напряжение (В)	Ток, А. 3 X 400 В	Q л/мин	250	275	300	350	400	450	500	550	600	650	700
		л.с.	кВт			м³/ч	15	16,5	18	21	24	27	30	33	36	39	42
AT07035	NRM2 65X40X125C	2	1,5	220/380	6,2/3,6	Напор, м.в.с.	15,5	15,3	15	14,1	13	11,8	10,5	9	7		
AT07037	NRM2 65X40X125B	2,7	2	220/380	7,7/4,4		19	18,8	18,5	17,5	16,5	15,5	14,5	13	10,5		
AT07039	NRM2 65X40X125A	4	3	220/380	11/6,4		24,5	24,3	24	23,5	23	22	20,5	19	17		
AT07043	NRM2 65X40X160B	4	3	220/380	11/6,4		30	29,5	29	28	26,5	25	23	20,5	18		
AT07045	NRM2 65X40X160A	5,5	4	220/380	15,2/8,8		36,5	36	35,5	34,5	33,5	32,5	31	29	27		
AT07046	NRM2 65X40X160A			380/415	8,8												
AT07049	NRM2 65X40X200C	7,5	5,5	220/380	19,5/11,3		46	45	44	43	41,5	39	37	34	31		
AT07050	NRM2 65X40X200C			380/415	11,3												
AT07051	NRM2 65X40X200B	10	7,5	220/380	30/17,3		51	50,5	50	49	47,5	45	42,5	40	37		
AT07052	NRM2 65X40X200B			380/415	17,3												
AT07053	NRM2 65X40X200A	10	7,5	220/380	30/17,3		56,5	56	55,5	54,5	53	51	49	47	44		
AT07054	NRM2 65X40X200A			380/415	17,3												
AT07057	NRM2 65X40X250D	13,5	10	220/380	39/22,5		69	68,5	68	66,5	65	63	61	59	57	54	
AT07058	NRM2 65X40X250D			380/415	22,5												
AT07060	NRM2 65X40X250C	17	12,5	380/415	27		77	76,5	76	74,5	73	71	69	67	65	62,5	60
AT07062	NRM2 65X40X250B	20	15	380/415	32		90	89,5	89	88	87	85	83	80,5	78	75	71

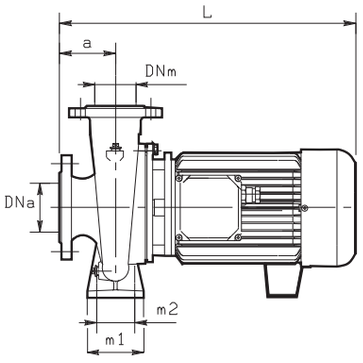

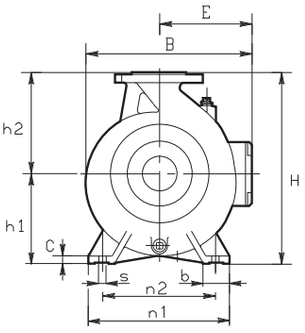

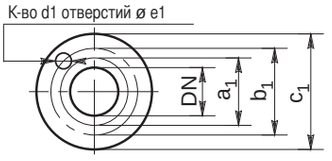

Фланцы UNI PN 16					
DN	a_1	b_1	c_1	d_1	e_1
40	88	110	150	4	18
65	122	145	185	4	18

ГАБАРИТНЫЕ РАЗМЕРЫ И ВЕС

Модель	Двигатель	DNm	DNa	Габаритные размеры, мм																	Вес нетто (кг)
		PN16	PN16	Рис.	a	h1	h2	b	m1	m2	n1	n2	s	C	W	L	Z	B	H	E	
NRM2 65X40X125C	80	40	65	1	80	112	140	50	100	70	240	190	14	12		425		425	252	149	24,5
NRM2 65X40X125B	80	40	65	1	80	112	140	50	100	70	210	160	14	12		425		425	252	149	25,5
NRM2 65X40X125A	90	40	65	1	80	112	140	50	100	70	210	160	14	12		465		255	252	149	30
NRM2 65X40X160B	90	40	65	1	80	132	160	50	100	70	240	190	14	12		465		280	292	159	30
NRM2 65X40X160A	100	40	65	1	80	132	160	50	100	70	240	190	14	12		505		280	292	159	40
NRM2 65X40X200C	112	40	65	1	100	160	180	50	100	70	265	212	14	12		535		300	340	159	54
NRM2 65X40X200B	112	40	65	1	100	160	180	50	100	70	265	212	14	12		535		300	340	159	54,5
NRM2 65X40X200A	112	40	65	1	100	160	180	50	100	70	265	212	14	12		535		300	340	159	54,5
NRM2 65X40X250D	132	40	65	1	100	180	225	65	125	95	320	250	14	12		640		280	405	184	77
NRM2 65X40X250C	132	40	65	1	100	180	225	65	125	95	320	250	14	12		640		280	405	184	85
NRM2 65X40X250B	132	40	65	1	100	180	225	65	125	95	320	250	14	12		640		345	405	184	92

ТАБЛИЦА ТЕХНИЧЕСКИХ ХАРАКТЕРИСТИК

Артикул	Модель	Номинальная мощность		Напряжение (В)	Ток, А. 3 X 400 В	Q л/мин	400	450	500	550	600	650	700	750	800	900	1000
		л.с.	кВт			м³/ч	24	27	30	33	36	39	42	45	48	54	60
AT07065	NRM2 65X50X125C	2,7	2	220/380	7,7/4,4	Напор, м.в.с.	17	16,5	16	15,5	15	14	13	12	11	9	
AT07067	NRM2 65X50X125B	4	3	220/380	11/6,4		21	20,5	20	19,5	19	18,3	17,5	16,8	16	14	12
AT07069	NRM2 65X50X125A	5,5	4	220/380	15,2/8,8		25,5	25,3	25	24,5	24	23,5	23	22,5	21,5	20	18
AT07070	NRM2 65X50X125A			380/415	8,8												
AT07073	NRM2 65X50X160B	7,5	5,5	220/380	19,5/11,3		32,5	32	31,5	31	30,5	30	29,5	29	28	26	23,5
AT07074	NRM2 65X50X160B			380/415	11,3												
AT07075	NRM2 65X50X160A	10	7,5	220/380	30/17,3		37	36,5	36	35,5	35	34,5	34	33,5	32,5	31	29
AT07076	NRM2 65X50X160A			380/415	17,3												
AT07079	NRM2 65X50X200B	13,5	10	220/380	39/22,5		51	50,5	50	49	48	47	45,5	44	42	39,5	37
AT07080	NRM2 65X50X200B			380/415	22,5												
AT07082	NRM2 65X50X200A	17	12,5	380/415	27		58	57,5	57	56	55	54	53	51,5	50	46,5	42,5
AT07086	NRM2 65X50X250D	20	15	380/415	32		72	71	70	69	68	67	66	64,5	63	60	56
AT07088	NRM2 65X50X250C	25	18,5	380/415	38		80,5	80	79,5	78,5	77,5	76,5	75,5	74,5	73,5	71	67,5
AT07090	NRM2 65X50X250B	30	22	380/415	45		92	91,8	91,5	91	90	89	88	87	86	83	80

Рис. 1

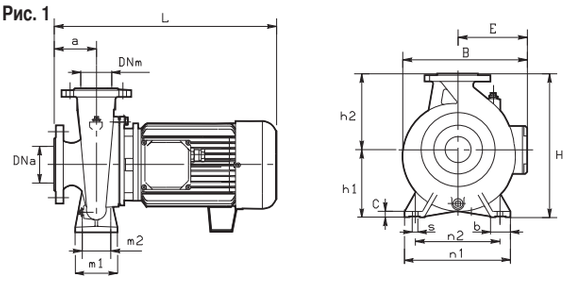

Рис. 2

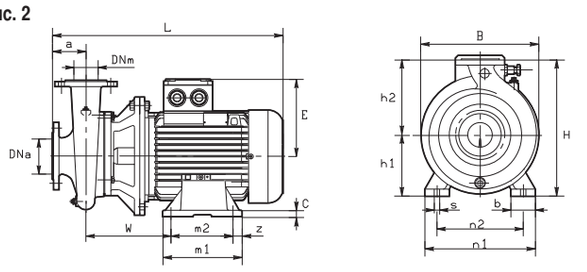

Фланцы UNI PN 16					
DN	a_1	b_1	c_1	d_1	e_1
50	102	125	165	4	18
65	122	145	185	4	18

ГАБАРИТНЫЕ РАЗМЕРЫ И ВЕС

Модель	Двигатель	DNm	DNa	Габаритные размеры, мм																	Вес нетто (кг)
		PN16	PN16	Рис.	a	h1	h2	b	m1	m2	n1	n2	s	C	W	L	Z	B	H	E	
NRM2 65X50X125C	80	50	65	1	100	132	160	50	100	70	240	190	14	12		445		245	292	118	29,5
NRM2 65X50X125B	90	50	65	1	100	132	160	50	100	70	240	190	14	12		485		270	292	149	36,5
NRM2 65X50X125A	100	50	65	1	100	132	160	50	100	70	240	190	14	12		525		280	292	159	41
NRM2 65X50X160B	112	50	65	1	100	160	180	50	100	70	265	212	14	12		535		300	340	159	51,5
NRM2 65X50X160A	112	50	65	1	100	160	180	50	100	70	265	212	14	12		535		300	340	159	52
NRM2 65X50X200A	132	50	65	1	100	160	200	50	100	70	265	212	14	12		640		320	360	184	68
NRM2 65X50X200B	132	50	65	1	100	160	200	50	100	70	265	212	14	12		640		320	360	184	75
NRM2 65X50X250D	132	50	65	1	100	180	225	65	125	95	320	250	14	14		640		345	405	184	93
NRM2 65X50X250C	160	50	65	2	100	180	225	55	298	241	320	280	14	22	280	800	20	390	405	230	128
NRM2 65X50X250B	180	50	65	2	100	180	225	55	298	241	320	280	14	22	280	800	20	390	405	230	146

ТАБЛИЦА ТЕХНИЧЕСКИХ ХАРАКТЕРИСТИК

Артикул	Модель	Номинальная мощность		Напряжение (В)	Ток, А. 3 X 400 В	Q л/мин	600	650	700	750	800	900	1000	1250	1500	1750	2000	2250
		л.с.	кВт			м³/ч	36	39	42	45	48	54	60	75	90	105	120	135
AT07093	NRM2 80x65X125C	5,5	4	220/380	15,2/8,8	Напор, м.в.с.	17,5	17,3	17	16,5	16	15,5	14,5	12	9			
AT07094	NRM2 80x65X125C			380/415	8,8													
AT07095	NRM2 80x65X125B	7,5	5,5	220/380	19,5/11,3		21	20,8	20,6	20,3	20	19,5	19	17	14,5	11		
AT07096	NRM2 80x65X125B			380/415	11,3													
AT07097	NRM2 80x65X125A	10	7,5	220/380	30/17,3		25	24,8	24,6	24,3	24	23,5	23	21,5	19	19		
AT07098	NRM2 80x65X125A			380/415	17,3													
AT07103	NRM2 80x65X160C	13,5	10	220/380	39/22,5				30,5	30,3	30	29,5	29	26,5	24	20,5	16	
AT07104	NRM2 80x65X160C			380/415	22,5													
AT07106	NRM2 80x65X160B	17	12,5	380/415	27				36,5	36,3	36	35,5	34,5	33	30	27	23	19
AT07108	NRM2 80x65X160A	20	15	380/415	32				41	40,8	40,5	40	39,5	38	35,5	33	29	24
AT07112	NRM2 80x65X200D	20	15	380/415	32						44	43,5	41,5	39	35,5	31,5		
AT07114	NRM2 80x65X200C	25	18,5	380/415	38						51	50	49,5	48,5	46,5	43,5	39,5	35
AT07116	NRM2 80x65X200B	30	22	380/415	45						57	56,5	56	55	53,5	51	48	42,5
AT07120	NRM2 80x65X250D	30	22	380/415	45						64	63,5	63	61	57	53		
AT07122	NRM2 80x65X250C	40	30	380/415	58							77	76	74	70	66	60	53
AT07124	NRM2 80x65X250B	50	37	380/415	71							86	85	83	79	75	70	64

Рис. 1

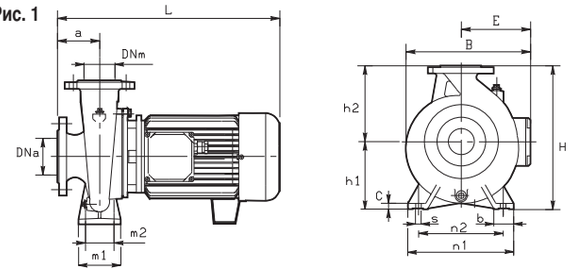

Рис. 2

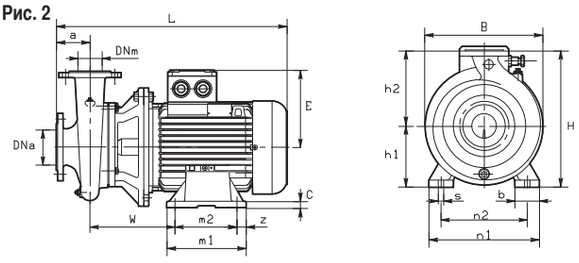

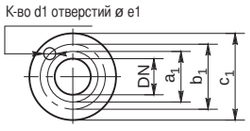

Фланцы UNI PN 16					
DN	a_1	b_1	c_1	d_1	e_1
65	122	145	185	4	18
80	138	160	200	8	18

ГАБАРИТНЫЕ РАЗМЕРЫ И ВЕС

Модель	Двигатель	DNm	DNa	Габаритные размеры, мм																	Вес нетто (кг)
		PN16	PN16	Рис.	a	h1	h2	b	m1	m2	n1	n2	s	C	W	L	Z	B	H	E	
NRM2 80X65X125C	100	65	80	1	100	160	180	65	125	95	280	212	14	12		525		300	340	159	44
NRM2 80X65X125B	112	65	80	1	100	160	180	65	125	95	280	212	14	12		535		300	340	159	51
NRM2 80X65X125A	112	65	80	1	100	160	180	65	125	95	280	212	14	12		535		300	340	159	51,5
NRM2 80X65X160C	132	65	80	1	100	160	200	65	125	95	280	212	14	12		640		325	360	184	70
NRM2 80X65X160B	132	65	80	1	100	160	200	65	125	95	280	212	14	12		640		325	360	184	77
NRM2 80X65X160A	132	65	80	1	100	160	200	65	125	95	280	212	14	12		640		325	360	184	83
NRM2 80X65X200D	132	65	80	1	100	180	225	55	125	95	320	250	14	12		640		345	405	184	87,5
NRM2 80X65X200C	160	65	80	2	100	180	225	55	298	241	320	280	14	22	280	800	20	400	405	230	122
NRM2 80X65X200B	160	65	80	2	100	180	225	55	298	241	320	280	14	22	280	800	20	400	405	230	140
NRM2 80X65X250D	180	65	80	2	100	180	250	55	298	241	320	280	14	22	293	810	20	365	430	230	144
NRM2 80X65X250C	200	65	80	2	100	200	250	60	345	305	360	318	18	24	325	905	20	400	450	257	172
NRM2 80X65X250B	200	65	80	2	100	200	250	60	345	305	360	318	18	24	325	905	20	400	450	257	190

ТАБЛИЦА ТЕХНИЧЕСКИХ ХАРАКТЕРИСТИК

Артикул	Модель	Номинальная мощность		Напряжение (В)	Ток, А. 3 X 400 В	Q л/мин	1000	1250	1500	1750	2000	2250	2500	2750	3000	3500	4000	4500	5000
		л.с.	кВт			м³/ч	60	75	90	105	120	135	150	165	180	210	240	270	300
AT07127	NRM2 100X80X160D	13,5	10	220/380	39/22,5	Напор, м.в.с.	24	23	22	21	19,5	18	16,5	15					
AT07128	NRM2 100X80X160D			380/415	22,5														
AT07130	NRM2 100X80X160C	17	12,5	380/415	27		28,5	28	27	26	24,5	23	21,5	20	18,5				
AT07132	NRM2 100X80X160B	20	15	380/415	32		34	33,3	32,5	31,8	31	29	27,5	26	24,5				
AT07136	NRM2 100X80X200D	25	18,5	380/415	38		42	41	40	38,5	37	35	33	30,5	28				
AT07138	NRM2 100X80X200C	30	22	380/415	45		47	46,5	45,5	44,5	43	41	39	37	34				
AT07140	NRM2 100X80X200B	40	30	380/415	58		55	54	53	52	51	49	47	45	43	37			
AT07142	NRM2 100X80X200A	50	37	380/415	71		57	56,8	56,5	56	55	54	52,5	51	48	42			
AT07146	NRM2 100X80X250D	50	37	380/415	71			68	67	66	65	63	61	58	55	47			

Рис. 1

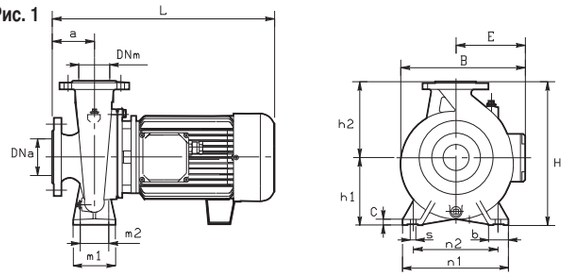

Рис. 2

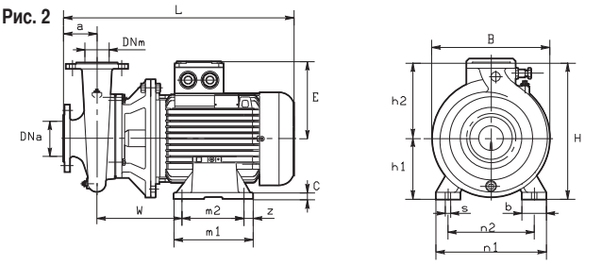

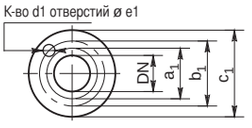

Фланцы UNI PN 16					
DN	a_1	b_1	c_1	d_1	e_1
80	138	160	200	8	18
100	158	180	220	8	18

ГАБАРИТНЫЕ РАЗМЕРЫ И ВЕС

Модель	Двигатель	DNm	DNa	Габаритные размеры, мм																	Вес нетто (кг)
		PN16	PN16	Рис.	a	h1	h2	b	m1	m2	n1	n2	s	C	W	L	Z	B	H	E	
NRM2 100X80X160D	132	80	100	1	125	180	225	65	125	95	320	250	14	14		665		345	405	184	74
NRM2 100X80X160C	132	80	100	1	125	180	225	65	125	95	320	250	14	14		665		345	405	184	81,5
NRM2 100X80X160B	132	80	100	1	125	180	225	65	125	95	320	250	14	14		665		345	405	184	88,5
NRM2 100X80X200D	160	80	100	2	125	180	250	55	398	241	320	280	14	22	293	835	20	400	450	230	132
NRM2 100X80X200C	180	80	100	2	125	180	250	55	398	241	320	280	14	22	293	835	20	400	450	230	150
NRM2 100X80X200B	200	80	100	2	125	200	250	60	345	305	360	318	18	24	325	930	20	400	450	257	192
NRM2 100X80X200A	200	80	100	2	125	200	250	60	345	305	360	318	18	24	325	930	20	400	450	257	210
NRM2 100X80X250D	200	80	100	2	125	200	280	60	345	305	360	318	18	24	325	930	20	400	480	257	196

ТАБЛИЦА ТЕХНИЧЕСКИХ ХАРАКТЕРИСТИК

Артикул	Модель	Номинальная мощность		Напряжение (В)	Ток, А. 3 X 400 В	Q л/мин	1000	1250	1500	1750	2000	2250	2500	2750	3000	3500	4000	4500	5000
		л.с.	кВт			м³/ч	60	75	90	105	120	135	150	165	180	210	240	270	300
AT07154	**NRM2 125X100X200D**	30	22	380/415	45	Напор, м.в.с.			39	38	37	36	34,5	33	31,5	28	24		
AT07156	**NRM2 125X100X200C**	40	30	380/415	58				47	46,5	46	45	44	42	40	38	33,5	28,4	
AT07158	**NRM2 125X100X200B**	50	37	380/415	71				54	53,5	53	52	51	50	49	46	43	38	34

Рис. 2

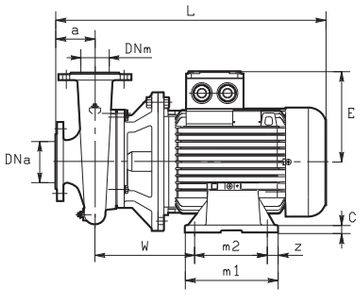

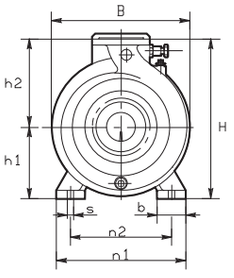

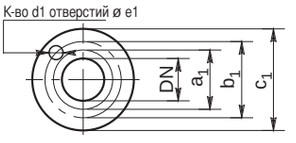

Фланцы UNI PN 16					
DN	a_1	b_1	c_1	d_1	e_1
100	158	180	220	8	18
125	188	210	250	8	18

ГАБАРИТНЫЕ РАЗМЕРЫ И ВЕС

Модель	Двигатель	DNm	DNa	Габаритные размеры, мм																	Вес нетто (кг)
		PN16	PN16	Рис.	a	h1	h2	b	m1	m2	n1	n2	s	C	W	L	Z	B	H	E	
NRM2 125X100X200D	180	100	125	2	125	180	280	55	298	241	320	318	14	22	293	835	20	400	460	230	160
NRM2 125X100X200C	200	100	125	2	125	200	280	60	345	305	360	318	18	24	325	930	20	400	480	257	202
NRM2 125X100X200B	200	100	125	2	125	200	280	60	345	305	360	318	18	24	325	930	20	400	480	257	220

ДИАПАЗОН ХАРАКТЕРИСТИК

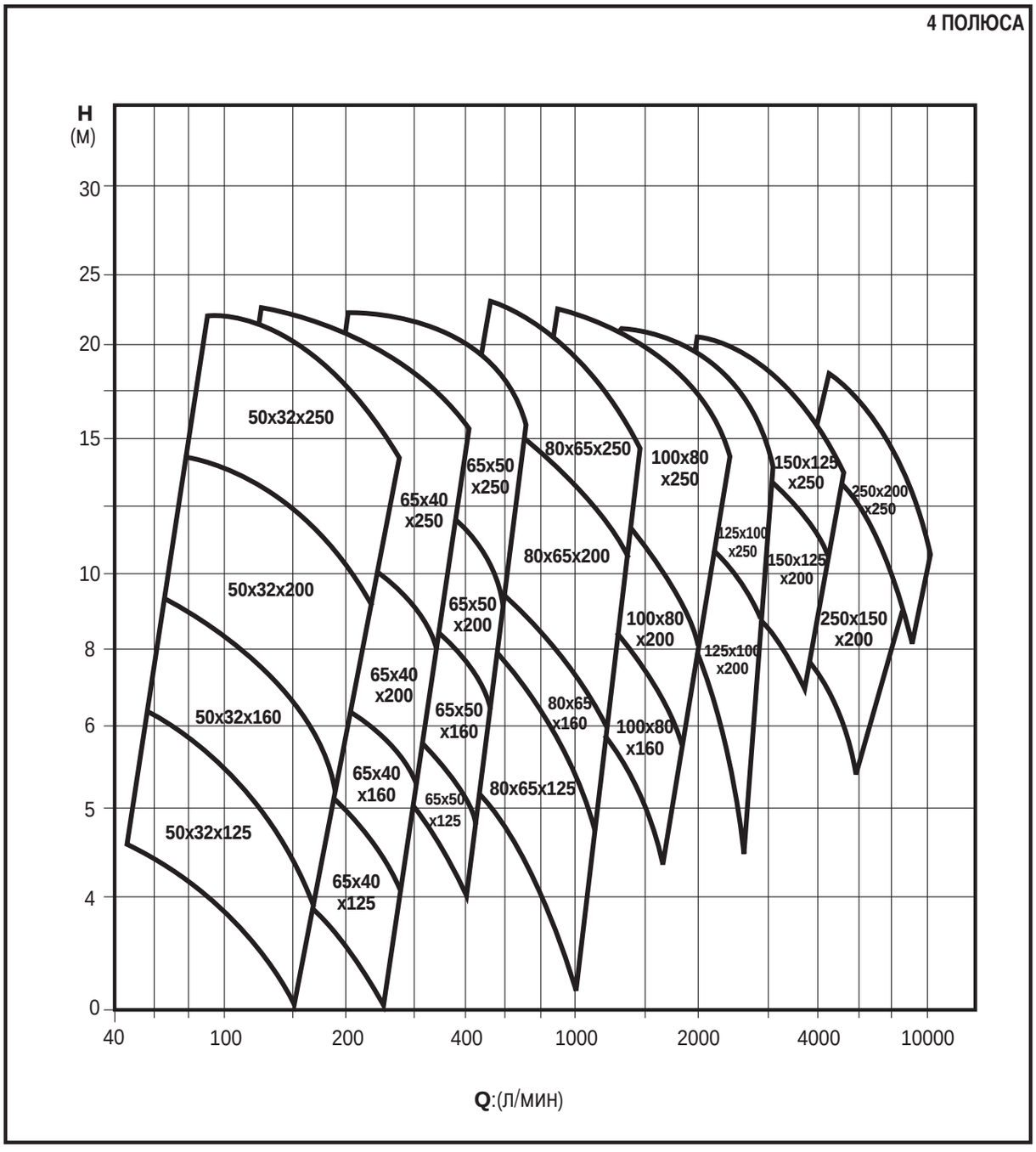

ТАБЛИЦА ТЕХНИЧЕСКИХ ХАРАКТЕРИСТИК

Артикул	Модель	Номинальная мощность		Напряжение (В)	Ток, А. 3 X 400 В	Q л/мин	50	75	100	125	150	175	200	225	250	275	300
		л.с.	кВт			м³/ч	3	4,5	6	7,5	9	10,5	12	13,5	15	16,5	18
AT07165	NRM4 50X32X125Y	0,33	0,25	220/380	1,46/0,85	Напор, м.в.с.	4,4	4	3,5	3	2,2						
AT07167	NRM4 50X32X125X	0,33	0,25	220/380	1,46/0,85		6,2	6	5,8	5,2	4,5	3,9	3				
AT07173	NRM4 50X32X160X	0,5	0,37	220/380	2/1,15		9,4	9,2	8,9	8,3	7,7	6,9	5,8	4,7			
AT07177	NRM4 50X32X200Y	1	0,75	220/380	3,3/1,9		13	12,8	12,4	11,9	11,3	10,6	9,8	9	8	7	6
AT07179	NRM4 50X32X200X	1,25	0,9	220/380	4,2/2,4			14,5	14,3	13,8	13,3	12,7	11,8	10,9	10	9	8
AT07183	NRM4 50X32X250Y	1,5	1,1	220/380	4,5/3,6			18,5	18,5	17,5	17	16	14,5	13	11,5		
AT07185	NRM4 50X32X250X	2	1,5	220/380	6,2/3,6			22	21,5	21	20,5	19,5	18	16,5	15	13	

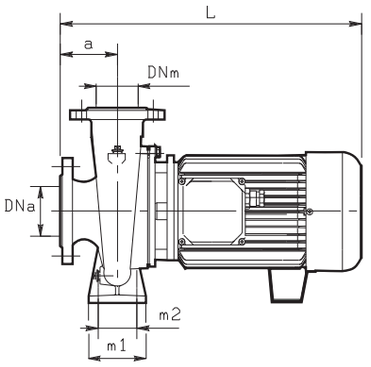

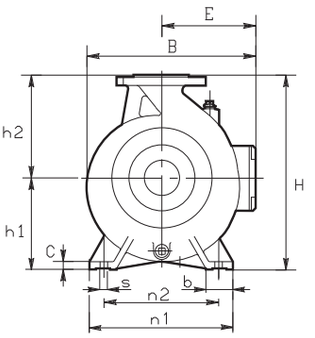

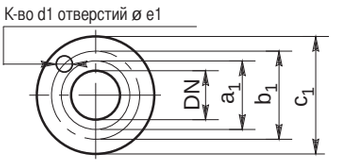

Фланцы UNI PN 16					
DN	a_1	b_1	c_1	d_1	e_1
32	78	100	140	4	18
50	102	125	165	4	18

ГАБАРИТНЫЕ РАЗМЕРЫ И ВЕС

Модель	Двигатель	DNm	DNa	Габаритные размеры, мм														Вес нетто (кг)
		PN16	PN16	a	h1	h2	b	m1	m2	n1	n2	s	C	L	B	H	E	
NRM4 50X32X125Y	71	32	50	80	112	140	50	100	70	190	140	14	12	405	205	252	107	19,5
NRM4 50X32X125X	71	32	50	80	112	140	50	100	70	190	140	14	12	405	205	252	107	19,5
NRM4 50X32X160X	71	32	50	80	132	160	50	100	70	240	190	14	12	405	240	292	107	23
NRM4 50X32X200Y	80	32	50	80	160	180	50	100	70	240	190	14	12	425	255	340	118	31
NRM4 50X32X200X	80	32	50	80	160	180	50	100	70	240	190	14	12	425	255	340	118	30
NRM4 50X32X250Y	90	32	50	100	180	225	65	125	95	320	250	14	12	485	320	405	149	47
NRM4 50X32X250X	90	32	50	100	180	225	65	125	95	320	250	14	12	485	320	405	149	49

ТАБЛИЦА ТЕХНИЧЕСКИХ ХАРАКТЕРИСТИК

Артикул	Модель	Номинальная мощность		Напряжение (В)	Ток, А. 3 X 400 В	Q л/мин	100	125	150	175	200	225	250	275	300	350	400
		л.с.	кВт			м³/ч	6	7,5	9	10,5	12	13,5	15	16,5	18	21	24
AT07189	NRM4 65X40X125Y	0,33	0,25	220/380	1,46/0,85	Напор, м.в.с.	4,6	4,5	4,3	4,1	3,9	3,6	3,3	2,9	2,4		
AT07191	NRM4 65X40X125X	0,5	0,37	220/380	2/1,15		6,3	6,2	6,1	6	5,8	5,5	5,2	4,9	4,6	3	
AT07197	NRM4 65X40X160X	0,7	0,5	220/380	2,8/1,6		8,8	8,6	8,3	8	7,7	7,3	6,9	6,4	5,9	4,5	
AT07203	NRM4 65X40X200Y	1,5	1,1	220/380	4,5/3,6		12,7	12,5	12,1	11,7	11,2	10,7	10,1	9,5	8,5	7	
AT07205	NRM4 65X40X200X	1,5	1,1	220/380	4,5/3,6		14,2	14	13,8	13,4	13	12,5	12	11	10	8,3	6
AT07209	NRM4 65X40X250Y	2	1,5	220/380	6,2/3,6		18,3	18	17,7	17,4	17	16,6	16,2	15,6	15	13,7	12
AT07211	NRM4 65X40X250X	3	2,2	220/380	8,9/5,1		22,5	22,3	22	21,7	21,4	21	20,5	20	19,5	18,5	17

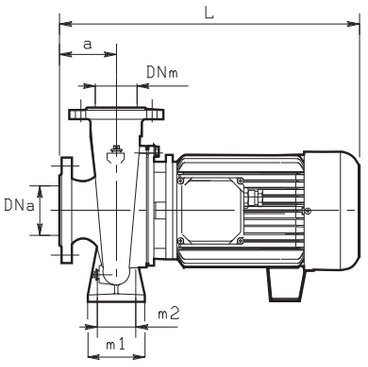

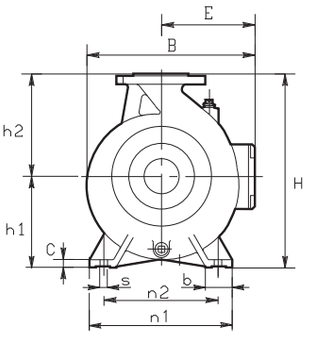

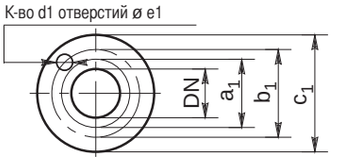

Фланцы UNI PN 16					
DN	a_1	b_1	c_1	d_1	e_1
40	88	110	150	4	18
65	122	145	185	4	18

ГАБАРИТНЫЕ РАЗМЕРЫ И ВЕС

Модель	Двигатель	DNm	DNa	Габаритные размеры, мм														Вес нетто (кг)
		PN16	PN16	a	h1	h2	b	m1	m2	n1	n2	s	C	L	B	H	E	
NRM4 65X40X125Y	71	40	65	80	112	140	50	100	70	210	160	14	12	405	230	252	107	20,5
NRM4 65X40X125X	71	40	65	80	112	140	50	100	70	210	160	14	12	405	230	252	107	21,5
NRM4 65X40X160X	71	40	65	80	132	160	50	100	70	240	190	14	12	405	230	292	107	25
NRM4 65X40X200Y	90	40	65	100	160	180	50	100	70	265	212	14	12	485	242	340	149	36
NRM4 65X40X200X	90	40	65	100	160	180	50	100	70	265	212	14	12	485	242	340	149	36
NRM4 65X40X250Y	90	40	65	100	180	225	65	125	95	320	250	14	12	485	325	405	149	47,5
NRM4 65X40X250X	100	40	65	100	180	225	65	125	95	320	250	14	12	525	325	405	159	54

ТАБЛИЦА ТЕХНИЧЕСКИХ ХАРАКТЕРИСТИК

Артикул	Модель	Номинальная мощность		Напряжение (В)	Ток, А. 3 X 400 В	Q л/мин	150	175	200	225	250	275	300	350	400	450	500	550	600	650	700
		л.с.	кВт			м³/ч	9	10,5	12	13,5	15	16,5	18	21	24	27	30	33	36	39	42
AT07215	NRM4 65X50X125Y	0,5	0,37	220/380	2/1,15	Напор, м.в.с.	5,3	5,3	5,2	5,1	5	4,9	4,8	4,5	4,1	3,6	3				
AT07217	NRM4 65X50X125X	0,7	0,5	220/380	2,8/1,6		6,4	6,3	6,2	6,1	6	5,9	5,8	5,5	5,2	4,9	4,4				
AT07221	NRM4 65X50X160Y	1	0,75	220/380	3,3/1,9				8,2	8	7,9	7,8	7,7	7,4	7	6,6	6	5	4		
AT07223	NRM4 65X50X160X	1,25	0,9	220/380	4,2/2,4				9	8,9	8,8	8,7	8,6	8,4	8,1	7,7	7,2	6,5	5,5		
AT07227	NRM4 65X50X200Y	1,5	1,1	220/380	4,5/3,6				12,4	12,2	12	11,8	11,5	10,8	10	9	8	7	5,8		
AT07229	NRM4 65X50X200X	2	1,5	220/380	6,2/3,6				14,3	14,2	14,1	14	13,7	13	12,3	11,3	10,2	9,1	7,8	6,4	5
AT07233	NRM4 65X50X250Y	3	2,2	220/380	8,9/5,1				18,5	18,3	18,1	17,8	17,5	17	16,5	15,5	14,5	13,5	12,5	11,5	10
AT07235	NRM4 65X50X250X	4	3	220/380	11/6,4				22,5	22,4	22,3	22,2	22	21,5	20,9	20,2	19,4	18,5	17,5	16,3	15

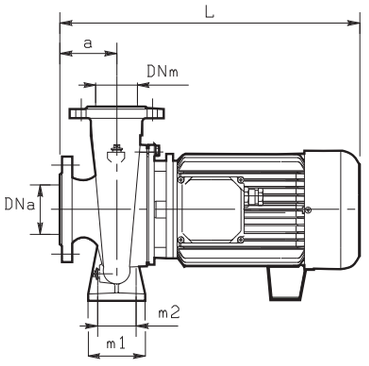

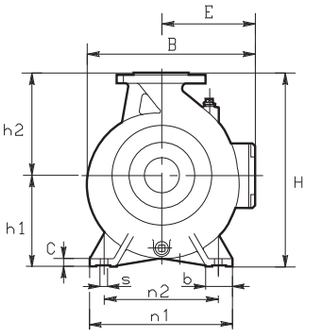

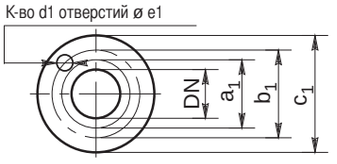

Фланцы UNI PN 16					
DN	a_1	b_1	c_1	d_1	e_1
50	102	125	165	4	18
65	122	145	185	4	18

ГАБАРИТНЫЕ РАЗМЕРЫ И ВЕС

Модель	Двигатель	DNm	DNa	Габаритные размеры, мм														Вес нетто (кг)
		PN16	PN16	a	h1	h2	b	m1	m2	n1	n2	s	C	L	B	H	E	
NRM4 65X50X125Y	71	50	65	100	132	160	50	100	70	240	190	14	12	425	246	292	107	25
NRM4 65X50X125X	71	50	65	100	132	160	50	100	70	240	190	14	12	425	246	292	107	26
NRM4 65X50X160Y	80	50	65	100	160	180	50	100	70	265	212	14	12	445	269	340	118	32
NRM4 65X50X160X	80	50	65	100	160	180	50	100	70	265	212	14	12	445	269	340	118	33
NRM4 65X50X200Y	90	50	65	100	160	180	50	100	70	265	212	14	12	485	285	360	149	38
NRM4 65X50X200X	90	50	65	100	160	180	50	100	70	265	212	14	12	485	285	360	149	40
NRM4 65X50X250Y	100	50	65	100	180	225	65	125	95	320	250	14	14	525	333	405	159	57
NRM4 65X50X250X	100	50	65	100	180	225	65	125	95	320	250	14	14	525	333	405	159	63

ТАБЛИЦА ТЕХНИЧЕСКИХ ХАРАКТЕРИСТИК

Артикул	Модель	Номинальная мощность		Напряжение (В)	Ток, А, 3 X 400 В	Q л/мин	300	350	400	450	500	550	600	700	800	900	1000	1100	1200	1300	1400
		л.с.	кВт			м³/ч	18	21	24	27	30	33	36	42	48	54	60	66	72	78	84
AT07241	NRM4 80X65X125X	1	0,75	220/380	3,3/1,9	Напор, м.в.с.	5,8	5,7	5,6	5,5	5,3	5,1	4,9	4,5	4						
AT07245	NRM4 80X65X160Y	1,5	1,1	220/380	4,5/3,6		8,6	8,5	8,4	8,3	8,2	8,1	8	7,5	6,8	6	5				
AT07247	NRM4 80X65X160X	2	1,5	220/380	6,2/3,6		10,2	10,1	10	9,9	9,8	9,6	9,4	9	8,5	7,7					
AT07251	NRM4 80X65X200Y	3	2,2	220/380	8,9/5,1				12,5	12,4	12,3	12,2	12,1	11,7	11,1	10,5	9,6	8,5			
AT07253	NRM4 80X65X200X	4	3	220/380	11/6,4						15,2	15,1	15	14,6	14,3	13,6	12,8	12	11		
AT07257	NRM4 80X65X250Y	5,5	4	220/380	15,2/8,8						19,5	19,3	19,1	18,5	17,5	16,5	15,5	14	12,5	10,5	
AT07258	NRM4 80X65X250Y			380/415	8,8																
AT07259	NRM4 80X65X250X	5,5	7,5	220/380	30/17,3						23	22,8	22,6	22,2	21,4	20,6	19,7	18,7	17,5	16	14
AT07260	NRM4 80X65X250X			380/415	17,3																

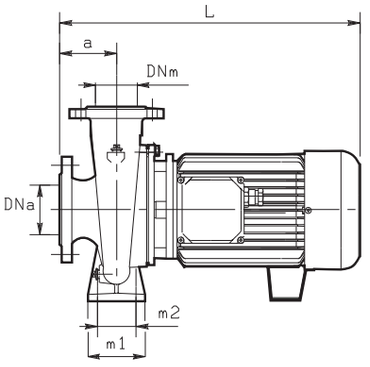

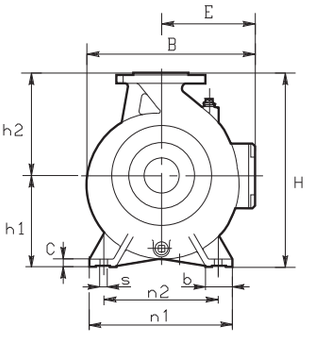

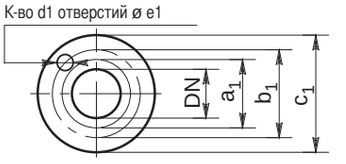

Фланцы UNI PN 16					
DN	a_1	b_1	c_1	d_1	e_1
65	122	145	185	4	18
80	138	160	200	8	18

ГАБАРИТНЫЕ РАЗМЕРЫ И ВЕС

Модель	Двигатель	DNm	DNa	Габаритные размеры, мм														Вес нетто (кг)
		PN16	PN16	a	h1	h2	b	m1	m2	n1	n2	s	C	L	B	H	E	
NRM4 80X65X125X	80	65	80	100	160	180	65	125	95	280	212	14	12	445	286	340	118	32
NRM4 80X65X160Y	90	65	80	100	160	200	65	125	95	280	212	14	12	485	288	360	149	37,5
NRM4 80X65X160X	90	65	80	100	160	200	65	125	95	280	212	14	12	485	288	360	149	40
NRM4 80X65X200Y	100	65	80	100	180	225	65	125	95	320	250	14	14	525	328	405	159	51
NRM4 80X65X200X	100	65	80	100	180	225	65	125	95	320	250	14	14	525	328	405	159	57
NRM4 80X65X250Y	112	65	80	100	200	250	80	160	120	360	280	14	14	535	365	450	159	80
NRM4 80X65X250X	132	65	80	100	200	250	80	160	120	360	280	14	14	640	365	450	184	90

ТАБЛИЦА ТЕХНИЧЕСКИХ ХАРАКТЕРИСТИК

Артикул	Модель	Номинальная мощность		Напряжение (В)	Ток, А. 3 X 400 В	Q л/мин	600	650	700	800	900	1000	1100	1200	1300	1400	1500	1750	2000	2250
		л.с.	кВт			м³/ч	36	39	42	48	54	60	66	72	78	84	90	105	120	135
AT07263	NRM4 100X80X160Y	2	1,5	220/380	6,2/3,6	Напор, м.в.с.	7,7	7,6	7,5	7,3	7	6,7	6,4	6,1	5,8	5,4	5			
AT07265	NRM4 100X80X160X	3	2,2	220/380	8,9/5,1		9,7	9,6	9,5	9,3	9	8,8	8,5	8,2	7,9	7,5	7,1	6		
AT07269	NRM4 100X80X200Y	4	3	220/380	11/6,4		12	11,9	11,7	11,5	11,3	11	10,5	10	9,5	9	8,5	7		
AT07271	NRM4 100X80X200X	5,5	4	220/380	15,2/8,8		14,5	14,4	14,2	14	13,8	13,5	13,1	12,7	12,2	11,6	11	9	6,5	
AT07272	NRM4 100X80X200X			380/415	8,8															
AT07275	NRM4 100X80X250Y	7,5	5,5	220/380	19,5/11,3						19	18,5	18	17,5	17	16,5	16	14	12	
AT07276	NRM4 100X80X250Y			380/415	11,3															
AT07277	NRM4 100X80X250X	10	7,5	220/380	30/17,3						22	21,9	21,7	21,5	21,3	21	20	19	17	14,5
AT07278	NRM4 100X80X250X			380/415	17,3															

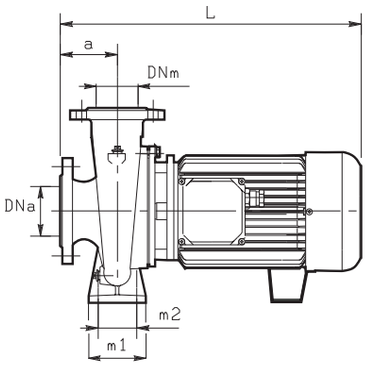

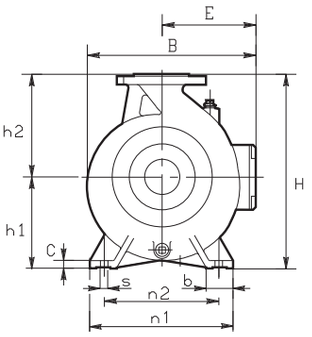

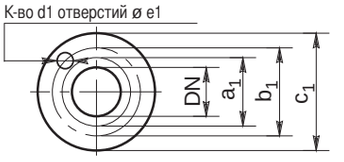

Фланцы UNI PN 16					
DN	a_1	b_1	c_1	d_1	e_1
80	138	160	200	8	18
100	158	180	220	8	18

ГАБАРИТНЫЕ РАЗМЕРЫ И ВЕС

Модель	Двигатель	DNm	DNa	Габаритные размеры, мм														Вес нетто (кг)
		PN16	PN16	a	h1	h2	b	m1	m2	n1	n2	s	C	L	B	H	E	
NRM4 100X80X160Y	90	80	100	125	180	225	65	125	95	320	250	14	14	510	330	405	149	45
NRM4 100X80X160X	100	80	100	125	180	225	65	125	95	320	250	14	14	510	330	405	149	51
NRM4 100X80X200Y	100	80	100	125	180	250	65	125	95	345	280	14	12	560	355	430	159	73
NRM4 100X80X200X	112	80	100	125	180	250	65	125	95	345	280	14	12	550	355	430	159	66
NRM4 100X80X250Y	132	80	100	125	200	280	80	160	120	400	315	18	14	665	400	480	184	96
NRM4 100X80X250X	132	80	100	125	200	280	80	160	120	400	315	18	14	665	400	480	184	106

ТАБЛИЦА ТЕХНИЧЕСКИХ ХАРАКТЕРИСТИК

Артикул	Модель	Номинальная мощность		Напряжение (В)	Ток, А, 3 X 400 В	Q л/мин	900	1000	1100	1200	1300	1400	1500	1750	2000	2250	2500	2750	3000
		л.с.	кВт			м³/ч	54	60	66	72	78	84	90	105	120	135	150	165	180
AT07281	NRM4 125X100X200Y	5,5	4	220/380	15,2/8,8	Напор, м.в.с.	12,4	12,2	12	11,8	11,6	11,4	11,2	10,3	9,3	8,2	6,8	4,8	
AT07282	NRM4 125X100X200Y			380/415	8,8														
AT07283	NRM4 125X100X200X	7,5	5,5	220/380	19,5/11,3		14,5	14,4	14,2	14	13,8	13,6	13,4	12,8	12	11	10	8,5	
AT07284	NRM4 125X100X200X			380/415	11,3														
AT07287	NRM4 125X100X250Y	10	7,5	220/380	30/17,3			19,5	19,3	19,1	18,9	18,7	18,5	17,5	16,5	15,2	14	12	
AT07288	NRM4 125X100X250Y			380/415	17,3														
AT07290	NRM4 125X100X250X	12,5	9,2	380/415	19			22	21,9	21,8	21,7	21,6	21,5	20,5	19,5	18,5	17	15	13

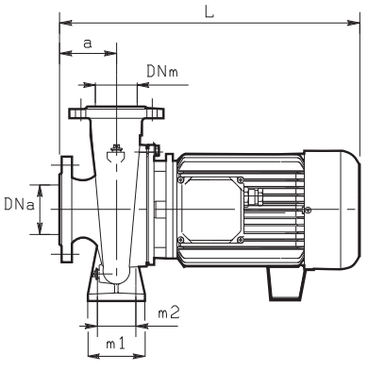

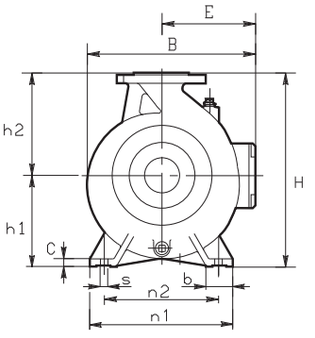

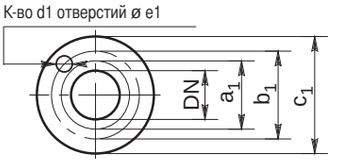

Фланцы UNI PN 16					
DN	a_1	b_1	c_1	d_1	e_1
100	158	180	220	8	18
125	188	210	250	8	18

ГАБАРИТНЫЕ РАЗМЕРЫ И ВЕС

Модель	Двигатель	DNm	DNa	Габаритные размеры, мм														Вес нетто (кг)
		PN16	PN16	a	h1	h2	b	m1	m2	n1	n2	s	C	L	B	H	E	
NRM4 125X100X200Y	112	100	125	125	200	280	80	160	120	360	280	18	14	560	385	480	1559	78
NRM4 125X100X200X	132	100	125	125	200	280	80	160	120	360	280	18	14	665	385	480	184	90
NRM4 125X100X250Y	132	100	125	140	225	280	80	160	120	400	315	18	14	675	420	505	184	112
NRM4 125X100X250X	132	100	125	140	225	280	80	160	120	400	315	18	14	675	420	505	184	118

ТАБЛИЦА ТЕХНИЧЕСКИХ ХАРАКТЕРИСТИК

Артикул	Модель	Номинальная мощность		Напряжение (В)	Ток, А. 3 X 400 В	Q л/мин	1800	2000	2500	3000	3500	4000	4500	5000
		л.с.	кВт			м³/ч	108	120	150	180	210	240	270	300
AT07403	NRM4 150X125X200W	7,5	5,5	220/380	19,5/11,3	Напор, м.в.с.	10,4	10,2	9,4	8,3	6,8			
AT07404	NRM4 150X125X200W			380/415	11,3									
AT07405	NRM4 150X125X200Z	10	7,5	220/380	30/17,3		11,6	11,5	10,9	9,9	8,6	7		
AT07406	NRM4 150X125X200Z			380/415	17,3									
AT07407	NRM4 150X125X200Y	10	7,5	220/380	30/17,3		13	12,8	12,3	11,6	10,5	9,1	7,5	
AT07408	NRM4 150X125X200Y			380/415	17,3									
AT07410	NRM4 150X125X200X	12,5	9,2	380/415	19		14,3	14,2	13,8	13,2	12,3	11,1	9,6	8
AT07416	NRM4 150X125X250Z	15	11	380/415	22,5		17	16,6	15,7	14,4	12,6			
AT07418	NRM4 150X125X250Y	20	15	380/415	27,8			19,8	19	18	16,6	15		
AT07420	NRM4 150X125X250X	20	15	380/415	27,8			20,8	19,7	18,6	17	15,2	13,2	

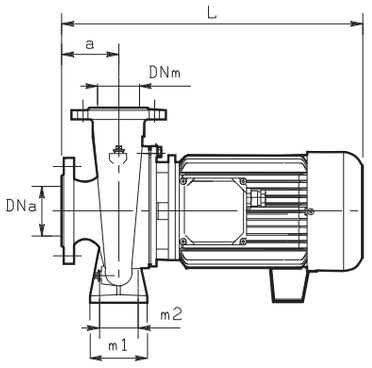

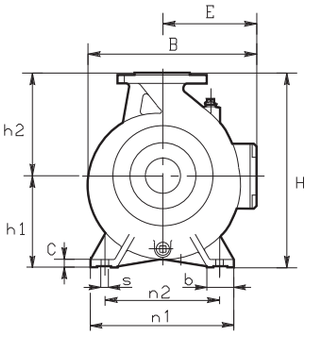

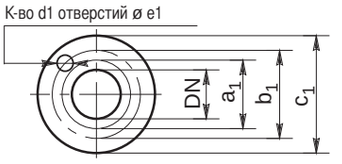

Фланцы UNI PN 16					
DN	a_1	b_1	c_1	d_1	e_1
125	188	210	250	8	18
150	212	240	285	8	22

ГАБАРИТНЫЕ РАЗМЕРЫ И ВЕС

Модель	Двигатель	DNm	DNa	Габаритные размеры, мм														Вес нетто (кг)
		PN16	PN16	a	h1	h2	b	m1	m2	n1	n2	s	C	L	B	H	E	
NRM4 150X125X200W	132	125	150	140	250	315	80	160	120	400	315	18	14	700	470	565	255	124
NRM4 150X125X200Z	132	125	150	140	250	315	80	160	120	400	315	18	14	700	470	565	255	134
NRM4 150X125X200Y	132	125	150	140	250	315	80	160	120	400	315	18	14	700	470	565	255	134
NRM4 150X125X200X	132	125	150	140	250	315	80	160	120	400	315	18	14	700	470	565	255	140
NRM4 150X125X250Z	132	125	150	140	250	355	80	160	120	400	315	18	14	700	470	605	255	162
NRM4 150X125X250Y	160	125	150	140	250	355	80	160	120	400	315	18	14	855	470	605	255	190
NRM4 150X125X250X	160	125	150	140	250	355	80	160	120	400	315	18	14	855	470	605	255	190

ТАБЛИЦА ТЕХНИЧЕСКИХ ХАРАКТЕРИСТИК

Артикул	Модель	Номинальная мощность		Напряжение (В)	Ток, А, 3 X 400 В	Q л/мин	2500	3000	3500	4000	4500	5000	5500	6000	7000
		л.с.	кВт			м³/ч	150	180	210	240	270	300	330	360	450
AT07423	NRM4 200X150X200W	10	7,5	220/380	30/17,3	Напор, м.в.с.	10,4	9,7	8,9	7,9	6,7	5,5			
AT07424	NRM4 200X150X200W			380/415	17,3										
AT07426	NRM4 200X150X200Z	12,5	9,2	380/415	19		11,5	10,9	10,2	9,3	8,3	7	5,8		
AT07428	NRM4 200X150X200Y	15	11	380/415	22,5			13,3	12,6	12	11,1	10,1	9	7,6	
AT07430	NRM4 200X150X200X	20	15	380/415	27,8			14,5	14	13,2	12,5	11,6	10,6	9,4	8

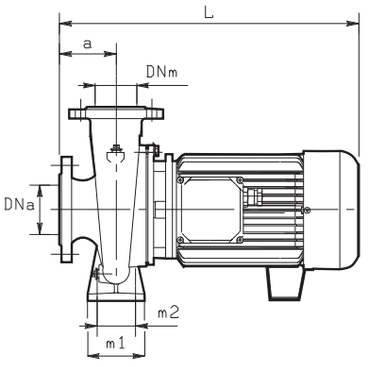

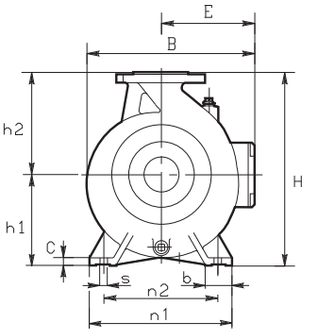

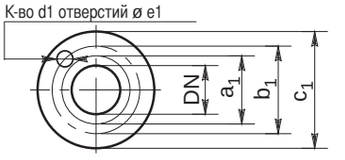

Фланцы UNI PN 16					
DN	a_1	b_1	c_1	d_1	e_1
150	212	240	285	8	22
200	268	295	340	8	22

ГАБАРИТНЫЕ РАЗМЕРЫ И ВЕС

Модель	Двигатель	DNm	DNa	Габаритные размеры, мм														Вес нетто (кг)
		PN16	PN16	a	h1	h2	b	m1	m2	n1	n2	s	C	L	B	H	E	
NRM4 200X150X200W	132	150	200	160	280	400	100	200	155	550	450	24	22	855	550	680	295	167
NRM4 200X150X200Z	132	150	200	160	280	400	100	200	155	550	450	24	22	855	550	680	295	173
NRM4 200X150X200Y	132	150	200	160	280	400	100	200	155	550	450	24	22	855	550	680	295	175
NRM4 200X150X200X	160	150	200	160	280	400	100	200	155	550	450	24	22	875	550	680	295	203

ТАБЛИЦА ТЕХНИЧЕСКИХ ХАРАКТЕРИСТИК

Артикул	Модель	Номинальная мощность		Напряжение (В)	Ток, А. 3 X 400 В	Q л/мин	4500	5000	5500	6000	6500	7000	8000	9000	10000
		л.с.	кВт			Q м³/ч	270	300	330	360	390	450	480	540	600
AT07434	NRM4 250X200X250W	25	18,5	380/415	32	Напор, м.в.с.	13,5	13	12,4	11,8	11,2	10,5	9		
AT07436	NRM4 250X200X250Z	25	18,5	380/415	32		14,6	14	13,5	13	12,4	11,7	10,2		
AT07438	NRM4 250X200X250Y	30	22	380/415	39		17	16,5	16	15,4	14,7	14	12,4	10,5	
AT07440	NRM4 250X200X250X	30	22	380/415	39		18,6	18	17,6	17	16,4	15,8	14,3	12,5	10,6

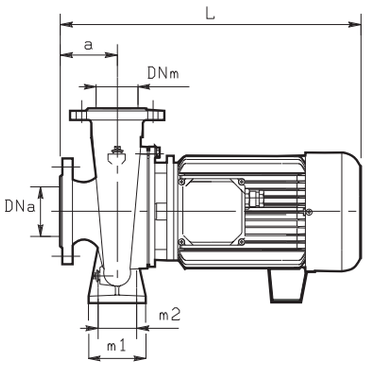

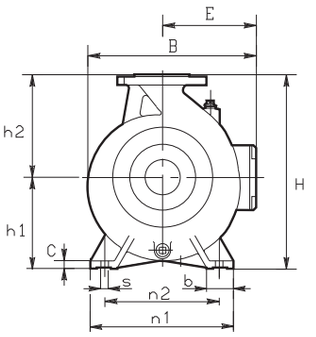

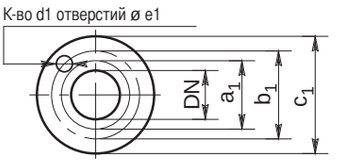

Фланцы UNI PN 16					
DN	a_1	b_1	c_1	d_1	e_1
200	268	295	340	8	22
250	320	350	395	8	25

ГАБАРИТНЫЕ РАЗМЕРЫ И ВЕС

Модель	Двигатель	DNm	DNa	Габаритные размеры, мм														Вес нетто (кг)
		PN16	PN16	a	h1	h2	b	m1	m2	n1	n2	s	C	L	B	H	E	
NRM4 250X200X250W	180	200	250	200	315	450	100	200	155	550	450	24	22	1000	630	765	350	278
NRM4 250X200X250Z	180	200	250	200	315	450	100	200	155	550	450	24	22	1000	630	765	350	278
NRM4 250X200X250Y	180	200	250	200	315	450	100	200	155	550	450	24	22	1000	630	765	350	300
NRM4 250X200X250X	180	200	250	200	315	450	100	200	155	550	450	24	22	1000	630	765	350	300

NOCCHI®
Pentair Water

NRB

ЦЕНТРОБЕЖНЫЕ УНИФИЦИРОВАННЫЕ МУФТОВЫЕ ЭЛЕКТРОНАСОСЫ (DIN 24255 – UNI 7467 – EN733)

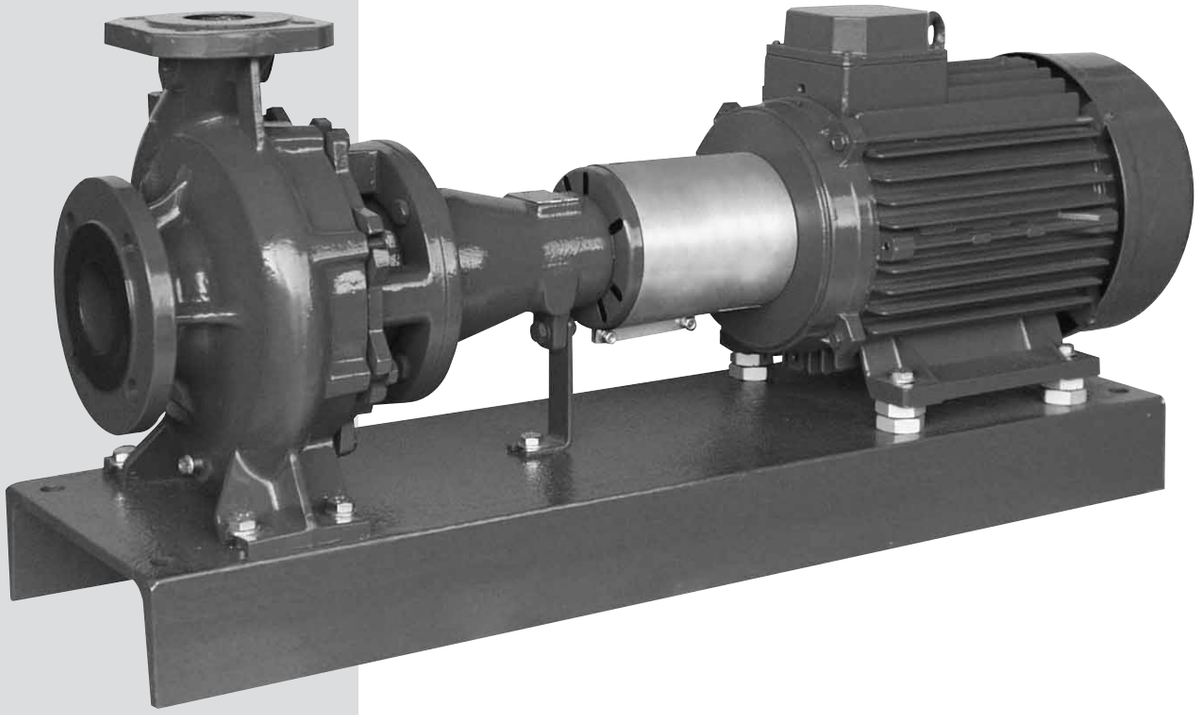

NOCCHI
Pentair Water

NRB

ЦЕНТРОБЕЖНЫЕ УНИФИЦИРОВАННЫЕ МУФТОВЫЕ ЭЛЕКТРОНАСОСЫ (2-4-полюсные)

Электронасосы серии NRB – насосы центробежного одноступенчатого типа с горизонтальной осью, изготовленные по стандарту EN733/DIN24255, который обеспечивает максимальную взаимозаменяемость компонентов. Их рабочее колесо сбалансировано по динамике и гидравлике. Ось данных насосов имеет увеличенные размеры, что обеспечивает её повышенную жёсткость, и установлена на прочных шарикоподшипниках с консистентной смазкой.

- **ПРОЧНЫЕ И НАДЁЖНЫЕ**
- **ШИРОКИЙ ВЫБОР МОДИФИКАЦИЙ**

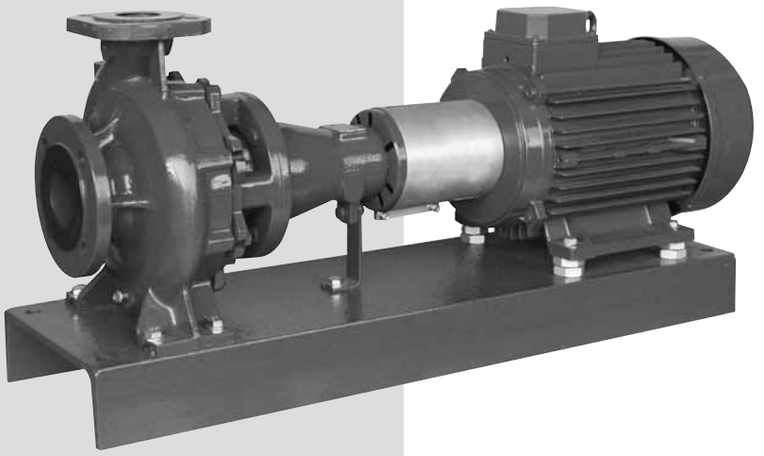

Применение

- Магистральные водопроводы
- Системы орошения
- Водоснабжение
- Промышленные нужды

Двигатель

- Закрытого типа, с внешней вентиляцией
- Степень защиты: IP 55
- Исполнение: B3
- Класс изоляции: F
- Трёхфазное питание
- Число оборотов: 2850 об./мин
- Непрерывного режима работы

Рабочие параметры

- Температура перекачиваемой жидкости: - 10° C/+ 130° C
- Пропускная способность: до 330 м^3/час
- Высота напора: до 95 м
- Максимальное давление на всасывании: 4 бар
- Максимальное рабочее давление: 10 бар
- Максимальная рабочая температура: -10° C/+130°C

ПРИМЕНЯЕМЫЕ МАТЕРИАЛЫ

	Компонент	Материал
1	Корпус насоса	Чугун EN GJL 200 (бывш. G20)
2	Рабочее колесо	Чугун EN GJL 200 (бывш. G20), по заказу - бронза
3	Крышка корпуса	Чугун EN GJL 200 (бывш. G20
4	Подставка насоса	Чугун EN GJL 200 (бывш. G20)
5	Вал	Нержавеющая сталь AISI 420
6	Механическое уплотнение	Керамика/Графит/Этиленпропиленовый каучук Карборунд/Карборунд/Этиленпропиленовый каучук – по заказу

ДИАПАЗОН ХАРАКТЕРИСТИК

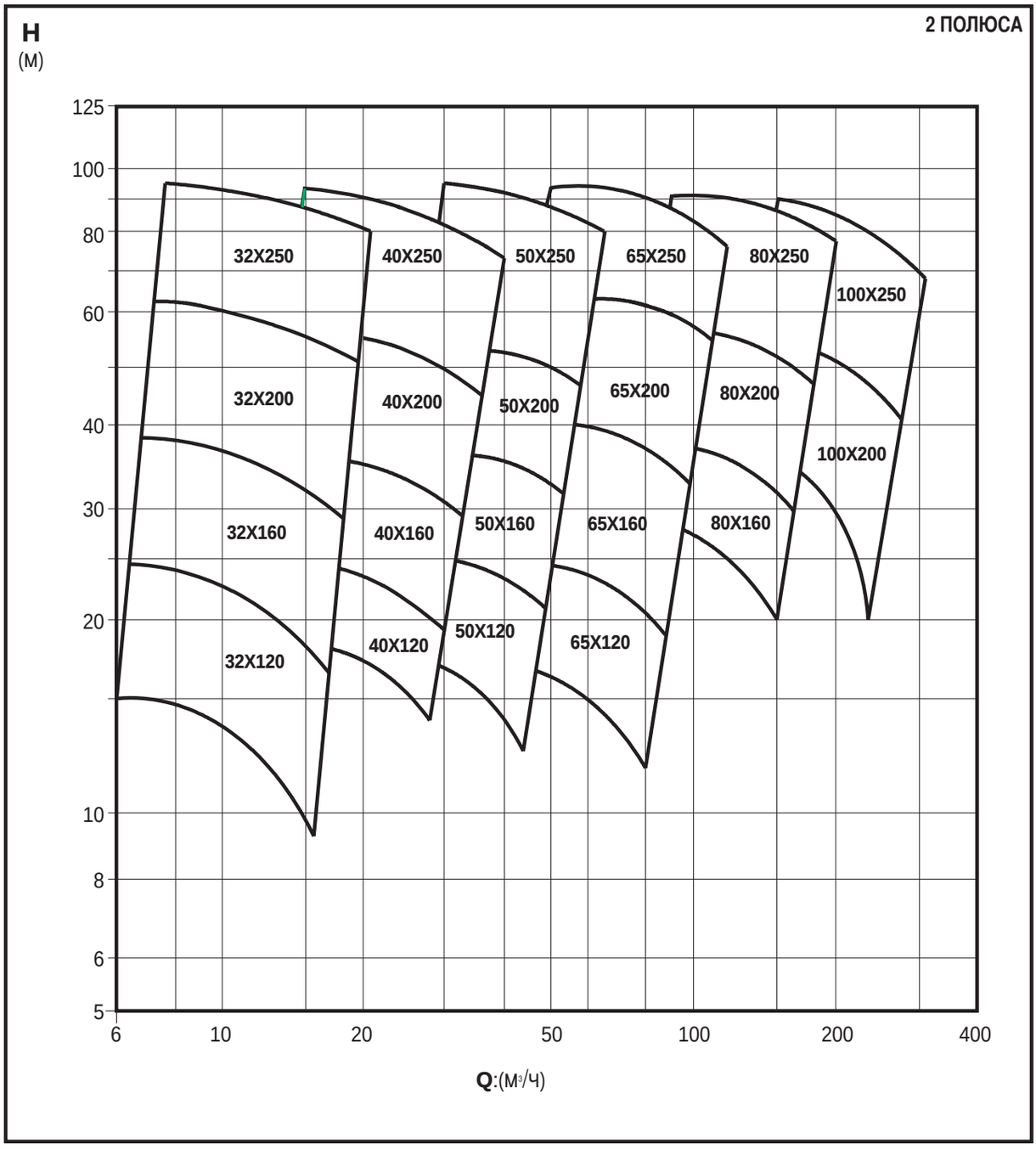

ТАБЛИЦА ТЕХНИЧЕСКИХ ХАРАКТЕРИСТИК

Артикул	Модель	Номинальная мощность		Напряжение (В)	Ток, А. 3 X 400 В	Q	л/м	100	150	200	250	300	350	400	450
		л.с.	кВт				м³/ч	6	9	12	15	18	21	24	27
PA021000	NRB2 32X120 C	1	0,75	230/400	3,3/1,9	Напор, м.в.с.		15,5	14,5	12	9				
PA021010	NRB2 32X120 B	1,5	1,1	230/400	4,7/2,7			21	20	18	15	11,5			
PA021020	NRB2 32X120 A	2	1,5	230/400	6,1/3,5			24,5	23,5	22	19,5	16,5	13		
PA021030	NRB2 32X160 C	3	2,2	230/400	8,5/4,9			31,5	30	28	25,5	22			
PA021040	NRB2 32X160 B	4	3	230/400	11,1/6,4			34,5	33,5	31,5	29	26			
PA020020	NRB2 32X160 A	4	3	230/400	11,1/6,4			38	36,5	35	32,5	30	26,5		
PA020720	NRB2 32X200 C	5,5	4	230/400	14,8/8,5			47,5	46,5	44,5	42,5	39	35		
PA020900	NRB2 32X200 B	7,5	5,5	400	11,3			56	55	53,5	51,5	49,5	46	42	37
PA020750	NRB2 32X200 A	10	7,5	400	15			61	60,5	59	57,5	55	52,5	49	45
PA020010	NRB2 32X250 C	12,5	9,2	400	18			75	74,5	74	72	68	62	56	
PA020400	NRB2 32X250 B	15	11	400	20,5			85,5	85	84,5	83	80	76	70	63
PA020330	NRB2 32X250 A	20	15	400	27			92	91,5	91	90	88	84	79	73

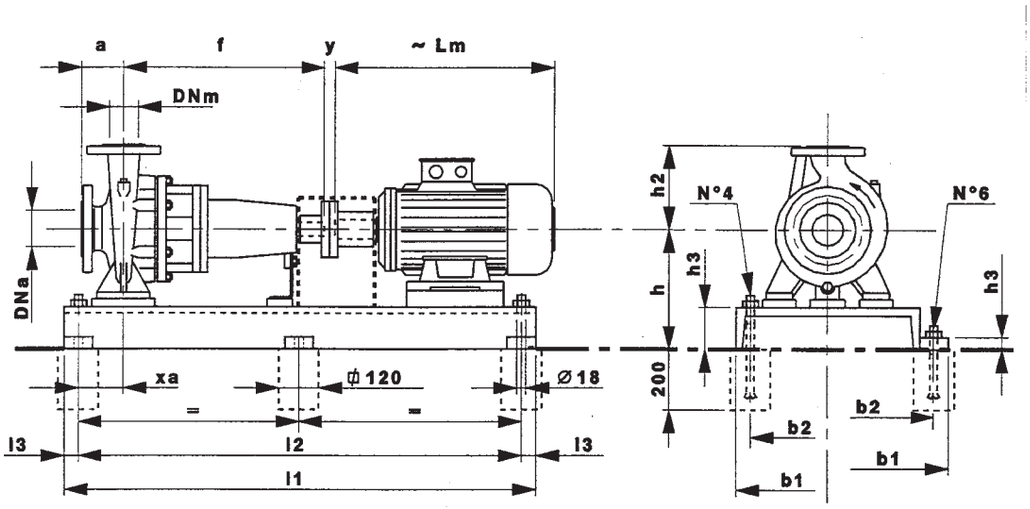

ГАБАРИТНЫЕ РАЗМЕРЫ И ВЕС

Модель	Двигатель			DNm	DNa	Габаритные размеры, мм											Вес нетто (кг)
	Тип	Lm	y	PN16	PN16	a	f	h2	b1	b2	l1	l2	l3	h	h3	xa	
NRB2 32X120 A	90 S2	302	16	32	50	80	360	140	240	170	850	800	25	197	85	100	65
NRB2 32X120 B	80 B2	280	16	32	50	80	360	140	240	170	850	800	25	197	85	100	63
NRB2 32X120 C	80 A2	280	16	32	50	80	360	140	240	170	850	800	25	197	85	100	61
NRB2 32X160 A	100 L2	369	22	32	50	80	360	160	240	170	850	800	25	217	85	100	80
NRB2 32X160 B	100 L2	369	22	32	50	80	360	160	240	170	850	800	25	217	85	100	80
NRB2 32X160 C	90 L2	327	16	32	50	80	360	160	240	170	850	800	25	217	85	100	74
NRB2 32X200 A	112 MC2	386	22	32	50	80	360	180	240	170	850	800	25	245	85	100	98
NRB2 32X200 B	112 MB2	386	22	32	50	80	360	180	240	170	850	800	25	245	85	100	95
NRB2 32X200 C	112 M2	386	22	32	50	80	360	180	240	170	850	800	25	245	85	100	95
NRB2 32X250 A	132 MD2	498	24	32	50	100	360	225	350	280	950	900	25	280	100	100	164
NRB2 32X250 B	132 MC2	498	24	32	50	100	360	225	350	280	950	900	25	280	100	100	156
NRB2 32X250 C	132 MB2	498	24	32	50	100	360	225	350	280	950	900	25	280	100	100	151

ТАБЛИЦА ТЕХНИЧЕСКИХ ХАРАКТЕРИСТИК

Артикул	Модель	Номинальная мощность		Напряжение (В)	Ток, А. 3 X 400 В	Q л/мин	200	250	300	350	400	450	500	550	600	650	700	750
		л.с.	кВт			м³/ч	12	15	18	21	24	27	30	33	36	39	42	45
PA021050	NRB2 40X120 C	2	1,5	230/400	6,1/3,5	Напор, м.в.с.	18	17,5	17	15,5	14							
PA021060	NRB2 40X120 B	3	2,2	230/400	8,5/4,9		21,5	21	20,5	20	19	17,5	15,5					
PA021070	NRB2 40X120 A	4	3	230/400	11,1/6,4		25	24,5	24	23,5	23	22	20,5	18,5				
PA021080	NRB2 40X160 C	4	3	230/400	11,1/6,4		31	30	29	28	26,5	25	22,5	19,5				
PA021090	NRB2 40X160 B	5,5	4	230/400	14,8/8,5		34	33	32	31	30	28,5	26,5	24,5	21,5			
PA020210	NRB2 40X160 A	5,5	4	230/400	14,8/8,5		37	36,5	35,5	34,5	33,5	32,5	31	29	26,5			
PA020350	NRB2 40X200 C	7,5	5,5	400	11,3		43,5	43	42	40	38	36	33	29	24			
PA020150	NRB2 40X200 B	10	7,5	400	15,0		52	51	50	49	47	45	43	40	37	33	28	
PA020680	NRB2 40X200 A	12,5	9,2	400	18,0		57	56,5	55,5	54	53	51	49	47	44	41	37	
PA020060	NRB2 40X250 C	15	11	400	20,5		73	72	71	70	67,5	65	62	57	51	44		
PA020810	NRB2 40X250 B	20	15	400	27,0		82,5	82	81	80	79	77	75	72	68	63	56	
PA020340	NRB2 40X250 A	25	18,5	400	32,0		93	92,5	92	91	90	88	86	84	81	77	72	67

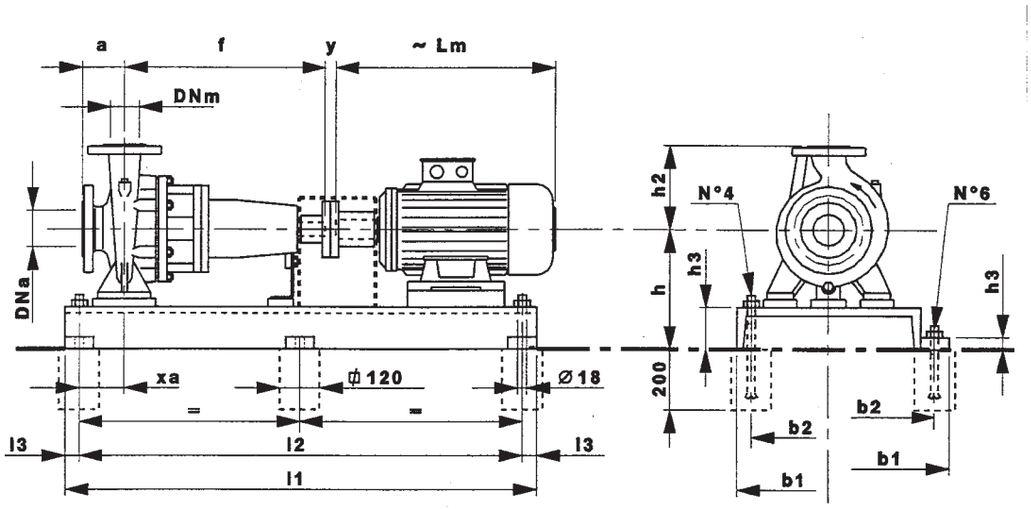

ГАБАРИТНЫЕ РАЗМЕРЫ И ВЕС

Модель	Двигатель			DNm	DNa	Габаритные размеры, мм											Вес нетто (кг)
	Тип	Lm	y	PN16	PN16	a	f	h2	b1	b2	l1	l2	l3	h	h3	xa	
NRB2 40X120 A	100 L2	369	22	40	65	80	360	140	240	170	850	800	25	197	85	100	75
NRB2 40X120 B	90 L2	327	16	40	65	80	360	140	240	170	850	800	25	197	85	100	69
NRB2 40X120 C	90 S2	302	16	40	65	80	360	140	240	170	850	800	25	197	85	100	67
NRB2 40X160 A	112 M2	386	22	40	65	80	360	160	240	170	850	800	25	217	85	100	91
NRB2 40X160 B	112 M2	386	22	40	65	80	360	160	240	170	850	800	25	217	85	100	91
NRB2 40X160 C	100 L2	369	22	40	65	80	360	160	240	170	850	800	25	217	85	100	81
NRB2 40X200 A	132 MB2	498	24	40	65	100	360	180	280	210	950	900	25	255	95	100	128
NRB2 40X200 B	112 MC2	386	22	40	65	100	360	180	280	210	950	900	25	255	95	100	112
NRB2 40X200 C	112 MB2	386	22	40	65	100	360	180	280	210	950	900	25	255	95	100	109
NRB2 40X250 A	160 L2	645	24	40	65	100	360	225	350	280	1120	1070	25	280	100	100	282
NRB2 40X250 B	132 MD2	498	24	40	65	100	360	225	350	280	950	900	25	280	100	100	173
NRB2 40X250 C	132 MC2	498	24	40	65	100	360	225	350	280	950	900	25	280	100	100	165

ТАБЛИЦА ТЕХНИЧЕСКИХ ХАРАКТЕРИСТИК

Артикул	Модель	Номинальная мощность		Напряжение (В)	Ток, А. 3 X 400 В	Q л/мин	400	450	500	600	700	800	900	1000	1100	1200	1300
		л.с.	кВт			м³/ч	24	27	30	36	42	48	54	60	66	72	78
PA021100	NRB2 50X120 C	3	2,2	230/400	8,5/4,9	Напор, м.в.с.	18	17,5	17	15,5	13,5						
PA021110	NRB2 50X120 B	4	3	230/400	11,1/6,4		22	21,5	21	20	18,6	16,5					
PA021120	NRB2 50X120 A	5,5	4	230/400	14,8/8,5		25,5	25,2	24,9	24	23	21,5	19,5	17,5			
PA021130	NRB2 50X160 C	5,5	4	230/400	14,8/8,5		27,5	27	26,5	25,5	23,5	21					
PA021140	NRB2 50X160 B	7,5	5,5	400	11,3		33	32,5	32	31	29,5	27,5	25,5	22			
PA020070	NRB2 50X160 A	10	7,5	400	15		37	36,5	36	35	34	32,5	31	29	26		
PA020190	NRB2 50X200 C	10	7,5	400	15		47	46,5	45	43	40	36	31,5				
PA020050	NRB2 50X200 B	12,5	9,2	400	18,0		52,5	52	51,5	49,5	46,5	43,5	39,5	35			
PA020090	NRB2 50X200 A	15	11	400	20,5		57,5	57	56,5	55	53	50	46,5	43			
PA020880	NRB2 50X250 D	20	15	400	27,0			70	69,5	67,5	65	61,5	57,5	51			
PA020130	NRB2 50X250 C	25	18,5	400	32,0			77	76,5	75	72,5	69,5	66	61,5	55,5		
PA020180	NRB2 50X250 B	30	22	400	39,0			88	87,5	86	84	82	78,5	74,5	69		
PA020200	NRB2 50X250 A	40	30	400	52,0			94,5	94	93	91,5	89,5	86,5	83,5	80	75,5	70

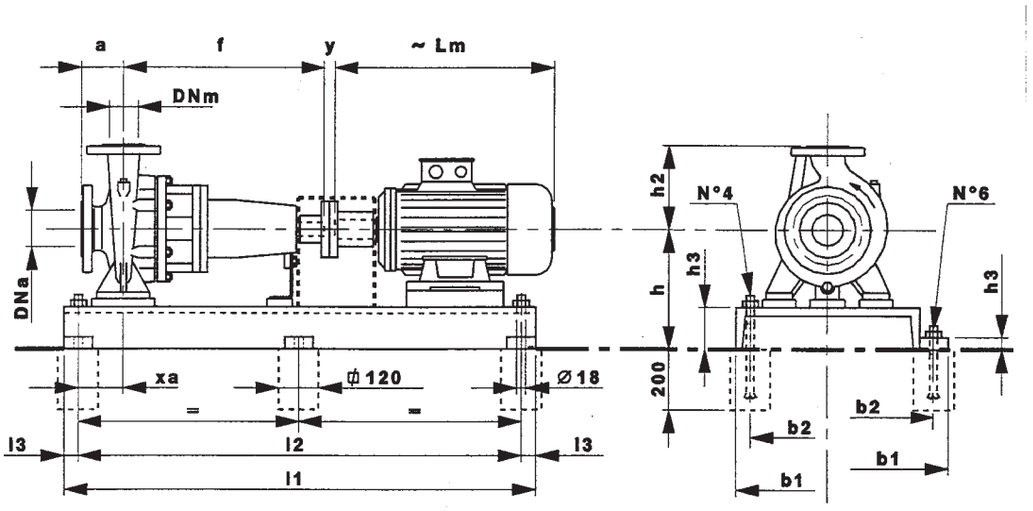

ГАБАРИТНЫЕ РАЗМЕРЫ И ВЕС

Модель	Двигатель			DNm	DNa	Габаритные размеры, мм											Вес нетто (кг)
	Тип	Lm	y	PN16	PN16	a	f	h2	b1	b2	l1	l2	l3	h	h3	xa	
NRB2 50X120 A	112 M2	386	22	50	65	100	360	160	240	170	850	800	25	217	85	100	90
NRB2 50X120 B	100 L2	369	22	50	65	100	360	160	240	170	850	800	25	217	85	100	80
NRB2 50X120 C	90 L2	327	16	50	65	100	360	160	240	170	850	800	25	217	85	100	74
NRB2 50X160 A	112 MC2	386	22	50	65	100	360	180	280	210	950	900	25	255	95	100	108
NRB2 50X160 B	112 MB2	386	22	50	65	100	360	180	280	210	950	900	25	255	95	100	105
NRB2 50X160 C	112 M2	386	22	50	65	100	360	180	280	210	950	900	25	255	95	100	105
NRB2 50X200 A	132 MC2	498	24	50	65	100	360	200	280	210	950	900	25	255	95	100	134
NRB2 50X200 B	132 MB2	498	24	50	65	100	360	200	280	210	950	900	25	255	95	100	129
NRB2 50X200 C	112 MC2	386	22	50	65	100	360	200	280	210	950	900	25	255	95	100	113
NRB2 50X250 A	200 LA2	775	28	50	65	100	360	225	400	330	1320	1270	25	310	110	100	394
NRB2 50X250 B	180 M2	670	28	50	65	100	360	225	400	330	1120	1070	25	290	110	100	316
NRB2 50X250 C	160 L2	645	24	50	65	100	360	225	350	280	1120	1070	25	280	100	100	283
NRB2 50X250 D	132 MD2	498	24	50	65	100	360	225	350	280	950	900	25	280	100	100	185

ТАБЛИЦА ТЕХНИЧЕСКИХ ХАРАКТЕРИСТИК

Артикул	Модель	Номинальная мощность		Напряжение (В)	Ток, А. 3 X 400 В	Q л/мин	600	700	800	900	1000	1100	1200	1300	1400	1500	1600	1800	2000	2250
		л.с.	кВт			Q м³/ч	36	42	48	54	60	66	72	78	84	90	96	108	120	135
PA021150	NRB2 65X120 C	5,5	4	230/400	14,8/8,5	Напор, м.в.с.	18	17,5	17,2	16,6	15,8	15	14	12,6						
PA021160	NRB2 65X120 B	7,5	5,5	400	11,3		21,4	21,1	20,5	20,3	19,8	19,2	18,4	17,5	16,4					
PA021170	NRB2 65X120 A	10	7,5	400	15		23,8	23,6	23,4	23	22,6	22	21,5	20,7	20	19	17,5			
PA021180	NRB2 65X160 C	12,5	9,2	400	18			30,8	30	29,5	28,5	27,5	26,5	25,5	24	25,5	21			
PA020660	NRB2 65X160 B	15	11	400	20,5			33,8	33	32,5	32	31,5	30,5	29,5	28,5	27	25,5	22,5		
PA020990	NRB2 65X160 A	20	15	400	27,0			40,8	40	39,5	39	38,5	38	37,5	36,5	35,5	34,5	32	29	
PA020140	NRB2 65X200 C	25	18,5	400	32,0				51	50,6	50,4	50,2	50,1	49,7	48,6	47,5	46	43	39	
PA020930	NRB2 65X200 B	30	22	400	39,0				57,5	57	56,6	56,5	56,3	56	55,5	54,5	53,5	50,5	47,5	42,5
PA020031	NRB2 65X200 A	30	30	400	52,0				62	61,7	61,5	61,3	61,1	61	60,5	60	59	57,5	55	50
PA020100	NRB2 65X250 C	40	30	400	52,0				72	71,5	71	70	68,5	67	65	63,3	61,2	57		
PA020980	NRB2 65X250 B	50	37	400	65,0				82,5	82	81,5	80,5	79,5	78,5	77	75,5	70	70	65,5	59,5
PA020310	NRB2 65X250 A	60	45	400	78,0				92,5	92	91,5	91	90	89	88	87	86	82	78	72,5

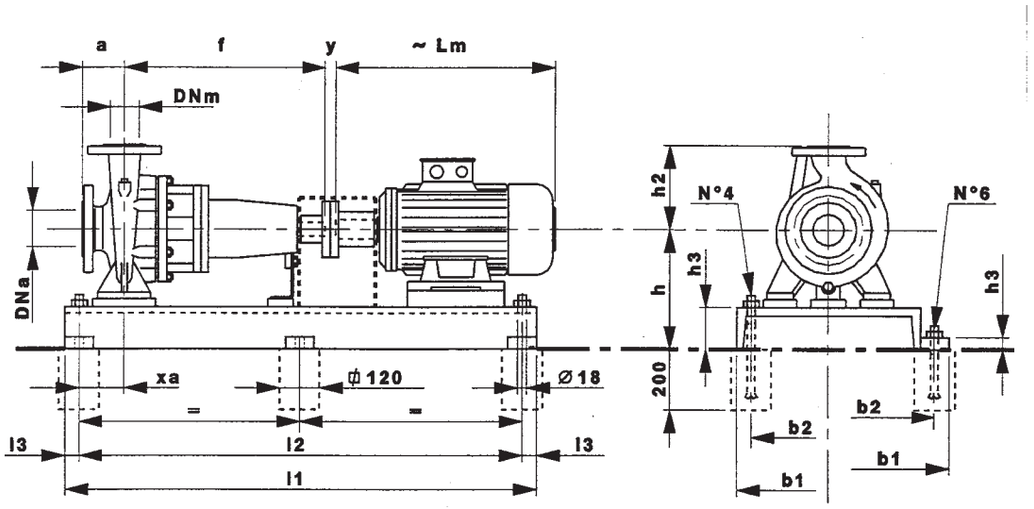

ГАБАРИТНЫЕ РАЗМЕРЫ И ВЕС

Модель	Двигатель			DNm	DNa	Габаритные размеры, мм											Вес нетто (кг)
	Тип	Lm	y	PN16	PN16	a	f	h2	b1	b2	l1	l2	l3	h	h3	xa	
NRB2 65X120 A	112 MC2	386	22	65	80	100	360	180	280	210	950	900	25	255	95	100	106
NRB2 65X120 B	112 MB2	386	22	65	80	100	360	180	280	210	950	900	25	255	95	100	106
NRB2 65X120 C	112 M2	386	22	65	80	100	360	180	280	210	950	900	25	255	95	100	106
NRB2 65X160 A	132 MD2	498	24	65	80	100	360	200	280	210	950	900	25	255	95	100	142
NRB2 65X160 B	132 MC2	498	24	65	80	100	360	200	280	210	950	900	25	255	95	100	134
NRB2 65X160 C	132 MB2	498	24	65	80	100	360	200	280	210	950	900	25	255	95	100	129
NRB2 65X200 A	200 LA2	775	28	65	80	100	360	225	400	330	1320	1270	25	310	110	100	388
NRB2 65X200 B	180 M2	670	28	65	80	100	360	225	400	330	1120	1070	25	290	110	100	310
NRB2 65X200 C	160 L2	645	24	65	80	100	360	225	350	280	1120	1070	25	280	100	100	277
NRB2 65X250 A	225 M2	815	33	65	80	100	470	250	580	540	1400	1300	50	355	20	100	543
NRB2 65X250 B	200 LB2	775	28	65	80	100	470	250	400	330	1320	1270	25	310	110	125	419
NRB2 65X250 C	200 LA2	775	28	65	80	100	470	250	400	330	1320	1270	25	310	110	125	399

ТАБЛИЦА ТЕХНИЧЕСКИХ ХАРАКТЕРИСТИК

Артикул	Модель	Номинальная мощность		Напряжение (В)	Ток, А. 3 X 400 В	Q л/мин	1200	1300	1400	1500	1600	1800	2000	2250	2500	2750	3000	3250	3500	4000
		л.с.	кВт			м³/ч	72	78	84	90	96	108	120	135	150	165	180	195	210	240
PA021190	NRB2 80X160 C	15	11	400	20,5	Напор, м.в.с.	28,5	28	27,5	27	26,5	26	24,8	22,5	20					
PA021200	NRB2 80X160 B	20	15	400	27,0		33,6	33,5	33,4	33	32,5	32	31	29,5	28	24,5	23			
PA020925	NRB2 80X160 A	25	18,5	400	32,0		38	37,8	37,6	37,2	36,8	36,5	35,5	34,5	33	31,5	29	27		
PA020935	NRB2 80X200 C	30	22	400	39,0		44,6	44,5	44	43,5	43	42	40,5	38,5	36,5	33,5	31			
PA020945	NRB2 80X200 B	40	30	400	52,0		53	52,5	52	51,5	51	50,5	49,5	48	46	44	41,5	38,5		
PA020955	NRB2 80X200 A	50	37	400	65,0		58,5	58	57,5	57	56,5	56	55,5	54	52,5	50,5	48,5	46	43,5	
PA020860	NRB2 80X250 D	50	37	400	65,0					68	67,5	66,5	65	62,5	60	56	51			
PA020965	NRB2 80X250 C	60	45	400	78,0					74,6	74,5	73,5	72,5	70,5	68	65	61,5	57,5	53	
PA020932	NRB2 80X250 B	75	55	400	95,0					84	83,5	83	82	81	78,5	76	73,5	70	66	
PA020934	NRB2 80X250 A	100	75	400	127,0					90,5	90	89,5	89	87,5	86	84	81,5	78,5	75	66

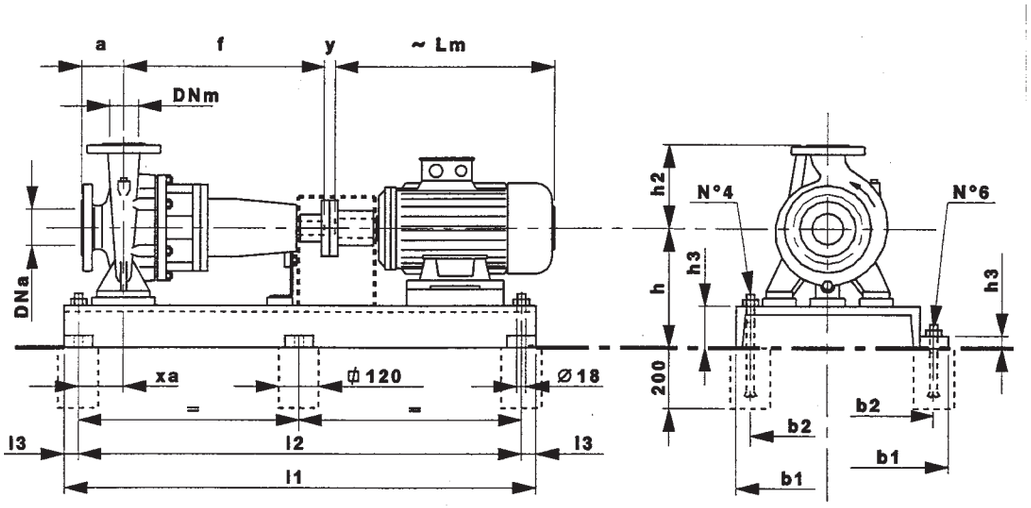

ГАБАРИТНЫЕ РАЗМЕРЫ И ВЕС

Модель	Двигатель			DNm	DNa	Габаритные размеры, мм											Вес нетто (кг)
	Тип	Lm	y	PN16	PN16	a	f	h2	b1	b2	l1	l2	l3	h	h3	xa	
NRB2 80X160 A	160 L2	645	24	80	100	125	360	225	350	280	1120	1070	25	280	100	100	278
NRB2 80X160 B	132 MD2	498	24	80	100	125	360	225	350	280	950	900	25	280	100	100	180
NRB2 80X160 C	132 MC2	498	24	80	100	125	360	225	350	280	950	900	25	280	100	100	172
NRB2 80X200 A	200 LB2	775	28	80	100	125	470	250	400	330	1320	1270	25	310	110	100	424
NRB2 80X200 B	200 LA2	775	28	80	100	125	470	250	400	330	1320	1270	25	310	110	100	404
NRB2 80X200 C	180 M2	670	28	80	100	125	470	250	400	330	1320	1270	25	290	110	100	341
NRB2 80X250 A	280 S2	1000	33	80	100	125	470	280	660	620	1600	1500	50	415	20	100	833
NRB2 80X250 B	250 M2	930	33	80	100	125	470	280	660	620	1600	1500	50	390	20	100	683
NRB2 80X250 C	225 M2	815	33	80	100	125	470	280	580	540	1400	1300	50	355	20	100	553
NRB2 80X250 D	200 LB2	775	28	80	100	125	470	280	330	330	1320	1320	25	310	110	125	429

ТАБЛИЦА ТЕХНИЧЕСКИХ ХАРАКТЕРИСТИК

Артикул	Модель	Номинальная мощность		Напряжение (В)	Ток, А. 3 X 400 В	л/мин Q м³/ч	2000	2250	2500	2750	3000	3250	3500	4000	4500	5000	5500
		л.с.	кВт				120	135	150	165	180	195	210	240	270	300	330
PA021210	NRB2 100X200 D	30	22	400	39,0	Напор, м.в.с.	37,5	36,5	35	33,5	31,5	29	27	20,5			
PA021220	NRB2 100X200 C	40	30	400	52,0		45	44,5	43,5	42,5	41	39,5	37,5	33	27		
PA021230	NRB2 100X200 B	50	37	400	65,0		50,5	50	49,5	48,5	47,5	46,5	45	41,5	36,5	31	
PA020770	NRB2 100X200 A	60	45	400	78,0		55,5	55	54,5	54	53	52	51	48	43,5	38	
PA021240	NRB2 100X250 D	60	45	400	78,0		66,5	66	65	63,5	61,5	58,5	56	49,5			
PA020740	NRB2 100X250 C	75	55	400	95,0		73	72,5	72	71	69,5	68	66	61	53,5		
PA020950	NRB2 100X250 B	100	75	400	127,0		83	82,8	82,5	82	81	79,5	78	74	70	63	55
PA020960	NRB2 100X250 A	125	90	400	152,0		89,5	89,3	89	88,2	87,5	86,5	85,5	82,5	78	73	65

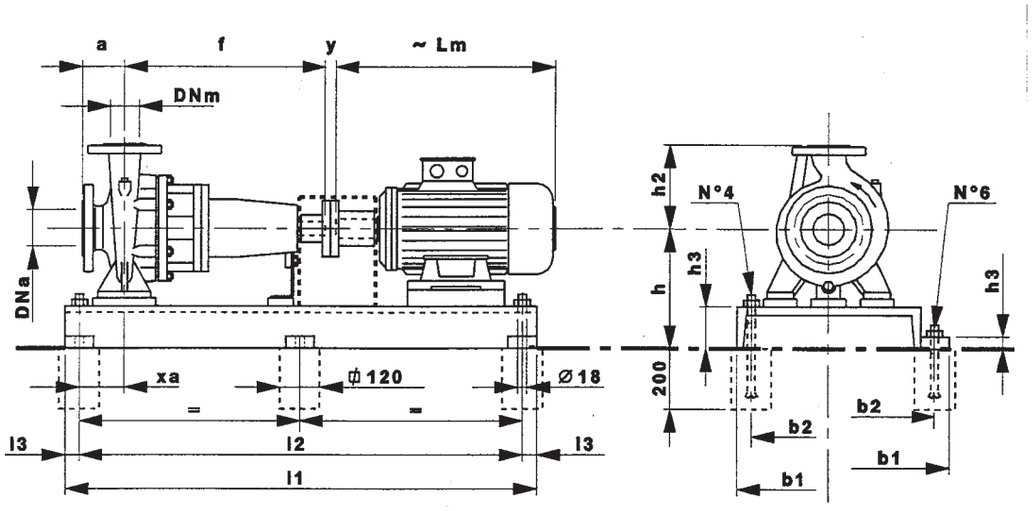

ГАБАРИТНЫЕ РАЗМЕРЫ И ВЕС

Модель	Двигатель			DNm	DNa	Габаритные размеры, мм											Вес нетто (кг)
	Тип	Lm	y	PN16	PN16	a	f	h2	b1	b2	l1	l2	l3	h	h3	xa	
NRB2 100X200 A	225 M2	815	33	100	125	125	470	280	580	540	1400	1300	50	355	20	100	550
NRB2 100X200 B	200 LB2	775	28	100	125	125	470	280	400	330	1320	1270	25	310	110	125	426
NRB2 100X200 C	200 LA2	775	28	100	125	125	470	280	400	330	1320	1270	25	310	110	125	406
NRB2 100X200 D	180 M2	670	28	100	125	125	470	280	400	330	1320	1270	25	310	110	125	365
NRB2 100X250 A	280 M2	1050	33	100	125	140	470	280	660	620	1600	1500	50	415	20	100	883
NRB2 100X250 B	280 S2	1000	33	100	125	140	470	280	660	620	1600	1500	50	415	20	100	837
NRB2 100X250 C	250 M2	930	33	100	125	140	470	280	660	620	1600	1500	50	390	20	100	695
NRB2 100X250 D	225 M2	815	33	100	125	140	470	280	580	540	1400	1300	50	355	20	100	557

ДИАПАЗОН ХАРАКТЕРИСТИК

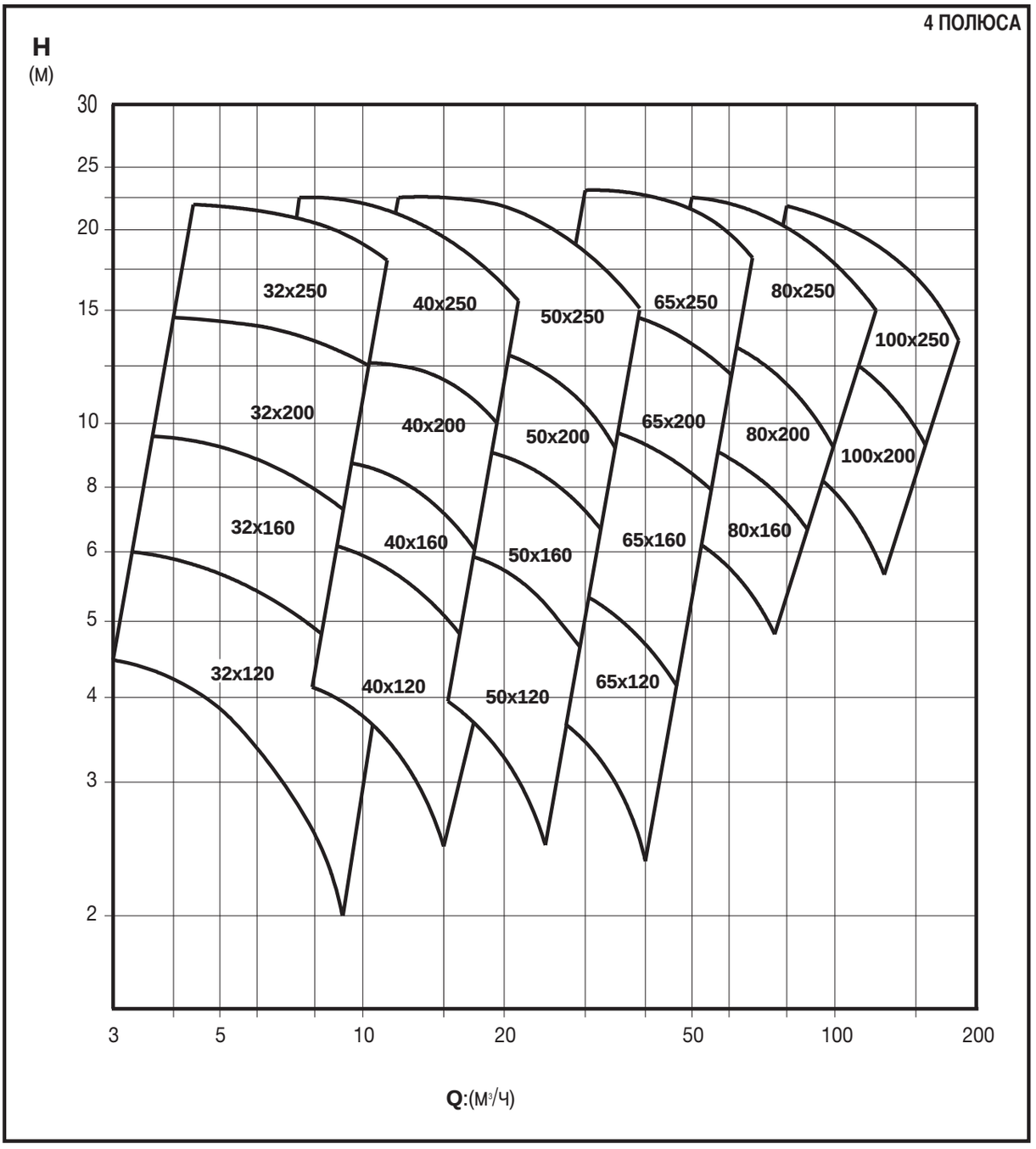

ТАБЛИЦА ТЕХНИЧЕСКИХ ХАРАКТЕРИСТИК

Артикул	Модель	Номинальная мощность		Напряжение (В)	Ток, А. 3 X 400 В	Q л/мин	50	75	100	125	150	175	200	225	250
		л.с.	кВт			Q м³/ч	3	4,5	6	7,5	9	11	12	14	15
PA021950	NRB4 32X120 C	0,33	0,25	230/400	1,46 - 0,85	Напор, м.в.с.	4,5	4,3	3,8	3	2,1				
PA021960	NRB4 32X120 B	0,33	0,25	230/400	1,46 - 0,85		5,4	5,2	4,8	4,2	3,4	2,5			
PA021970	NRB4 32X120 A	0,33	0,25	230/400	1,46 - 0,85		6,2	6	5,8	5,3	4,6	3,8	2,9		
PA021980	NRB4 32X160 C	0,33	0,25	230/400	1,46 - 0,85		7,8	7,6	7,2	6,5	5,6	4,6			
PA021990	NRB4 32X160 B	0,5	0,37	230/400	2 - 1,15		8,6	7,9	8	7,5	6,7	5,7	4,6		
PA022000	NRB4 32X160 A	0,5	0,37	230/400	2 - 1,15		9,4	9,2	8,9	8,4	7,7	6,8	5,8		
PA022010	NRB4 32X200 C	0,75	0,55	230/400	2 - 1,15			11,2	10,8	10,2	9,5	8,6	7,5	6,5	
PA022020	NRB4 32X200 B	1	0,75	230/400	3,3 - 1,9			13,2	13	12,5	11,8	11,1	10,3	9,2	8,2
PA021250	NRB4 32X200 A	1,5	1,1	230/400	4,7 - 2,7			14,5	14,2	13,8	13,3	12,6	11,8	10,9	10
PA021260	NRB4 32X250 C	1,5	1,1	230/400	4,7 - 2,7			18	17,5	16,8	15,7	14,2	12,7	10,8	
PA021270	NRB4 32X250 B	2	1,5	230/400	6,1 - 3,5			20,4	20	19,5	18,6	17,4	16	14,4	12,5
PA021280	NRB4 32X250 A	2	1,5	230/400	6,1 - 3,5			22	21,6	21,2	20,4	19,4	18	16,5	14,8

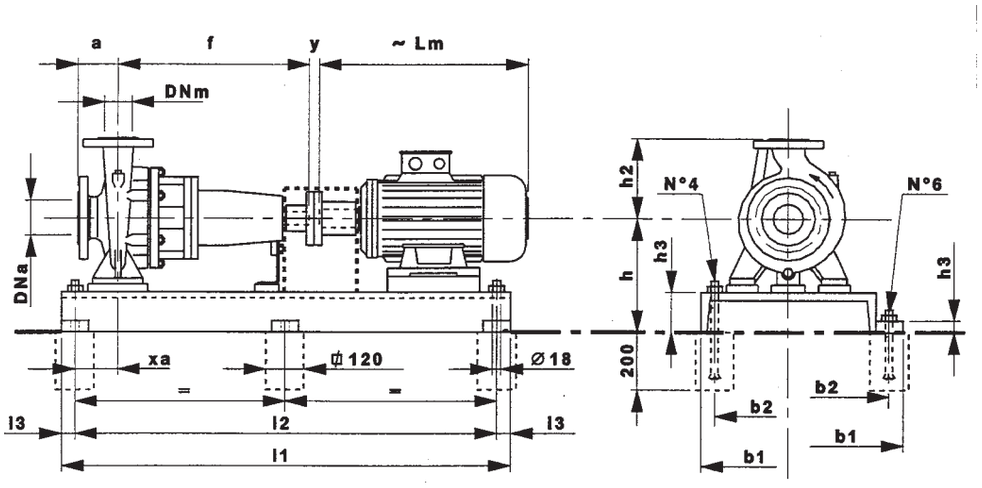

ГАБАРИТНЫЕ РАЗМЕРЫ И ВЕС

Модель	Двигатель			DNm	DNa	Габаритные размеры, мм											Вес нетто (кг)
	Тип	Lm	y	PN16	PN16	a	f	h2	b1	b2	l1	l2	l3	h	h3	xa	
NRB4 32X120 A	71 A4	244	16	32	50	80	360	140	240	170	850	800	25	197	85	100	59
NRB4 32X120 B	71 A4	244	16	32	50	80	360	140	240	170	850	800	25	197	85	100	59
NRB4 32X120 C	71 A4	244	16	32	50	80	360	140	240	170	850	800	25	197	85	100	59
NRB4 32X160 A	71 B4	244	16	32	50	80	360	160	240	170	850	800	25	217	85	100	66
NRB4 32X160 B	71 B4	244	16	32	50	80	360	160	240	170	850	800	25	217	85	100	66
NRB4 32X160 C	71 A4	244	16	32	50	80	360	160	240	170	850	800	25	217	85	100	66
NRB4 32X200 A	90 S4	302	16	32	50	80	360	180	240	170	850	800	25	245	85	100	77
NRB4 32X200 B	80 B4	280	16	32	50	80	360	180	240	170	850	800	25	245	85	100	75
NRB4 32X200 C	80 A4	280	16	32	50	80	360	180	240	170	850	800	25	245	85	100	73
NRB4 32X250 A	90 L4	327	16	32	50	100	360	225	350	280	950	900	25	280	100	100	115
NRB4 32X250 B	90 L4	327	16	32	50	100	360	225	350	280	950	900	25	280	100	100	115
NRB4 32X250 C	90 S4	302	16	32	50	100	360	225	350	280	950	900	25	280	100	100	114

ТАБЛИЦА ТЕХНИЧЕСКИХ ХАРАКТЕРИСТИК

Артикул	Модель	Номинальная мощность		Напряжение (В)	Ток, А. 3 X 400 В	Q л/мин	100	125	150	175	200	225	250	275	300	350	400	450
		л.с.	кВт			м³/ч	6	7,5	9	10,5	12	13,5	15	16,5	18	21	24	27
PA022030	NRB4 40X120 C	0,33	0,25	230/400	1,46 - 0,85	Напор, м.в.с.	4,6	4,5	4,3	4	3,7	3,3	2,5					
PA022040	NRB4 40X120 B	0,5	0,37	230/400	2 - 1,15		5,4	5,3	5,2	5	4,8	4,5	4,1	3,5				
PA022050	NRB4 40X120 A	0,5	0,37	230/400	2 - 1,15		6,3	6,2	6,1	6	5,8	5,5	5,2	4,9	4,4			
PA022060	NRB4 40X160 C	0,5	0,37	230/400	2 - 1,15		7,3	7	6,7	6,4	6	5,5	4,9	4,3				
PA022070	NRB4 40X160 B	0,75	0,55	230/400	2 - 1,15		8	7,8	7,5	7,2	6,8	6,4	5,9	5,3	4,7			
PA022080	NRB4 40X160 A	0,75	0,55	230/400	2 - 1,15		8,8	8,6	8,4	8,1	7,7	7,3	6,8	6,3	5,8			
PA022090	NRB4 40X200 C	1	0,75	230/400	3,3 - 1,9			11	10,5	10	9,4	8,5	7,6	6,6	5,4			
PA021290	NRB4 40X200 B	1,5	1,1	230/400	4,7 - 2,7			12,8	12,5	12,1	11,6	11	10,2	9,3	8,4	6,2		
PA021300	NRB4 40X200 A	1,5	1,1	230/400	4,7 - 2,7			14	13,8	13,5	13	12,4	11,8	11	10,2	8,3		
PA021310	NRB4 40X250 C	2	1,5	230/400	6,1 - 3,5			17,2	17	16,6	16	15,3	14,5	14	13	10,6		
PA021320	NRB4 40X250 B	3	2,2	230/400	8,5 - 4,9			19,7	19,5	19,2	18,6	18	17,5	16,8	16	14	11,5	
PA021330	NRB4 40X250 A	3	2,2	230/400	8,5 - 4,9			22,3	22	21,7	21,4	21	20,3	19,6	19	17,5	15,5	13

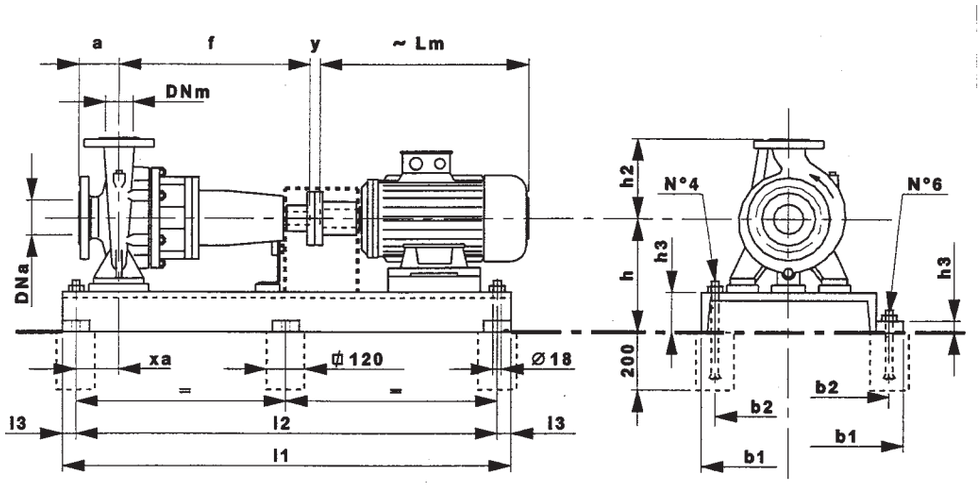

ГАБАРИТНЫЕ РАЗМЕРЫ И ВЕС

Модель	Двигатель			DNm	DNa	Габаритные размеры, мм											Вес нетто (кг)
	Тип	Lm	y	PN16	PN16	a	f	h2	b1	b2	l1	l2	l3	h	h3	xa	
NRB4 40X120 A	71 B4	244	16	40	65	80	360	140	240	170	850	800	25	197	85	100	62
NRB4 40X120 B	71 B4	244	16	40	65	80	360	140	240	170	850	800	25	197	85	100	62
NRB4 40X120 C	71 A4	244	16	40	65	80	360	140	240	170	850	800	25	197	85	100	61
NRB4 40X160 A	80 A4	280	16	40	65	80	360	160	240	170	850	800	25	217	85	100	69
NRB4 40X160 B	80 A4	280	16	40	65	80	360	160	240	170	850	800	25	217	85	100	69
NRB4 40X160 C	71 B4	244	16	40	65	80	360	160	240	170	850	800	25	217	85	100	67
NRB4 40X200 A	90 S4	302	16	40	65	100	360	180	280	210	950	900	25	255	95	100	91
NRB4 40X200 B	90 S4	302	16	40	65	100	360	180	280	210	950	900	25	255	95	100	91
NRB4 40X200 C	80 B4	280	16	40	65	100	360	180	280	210	950	900	25	255	95	100	89
NRB4 40X250 A	100 LA4	369	22	40	65	100	360	225	350	280	950	900	25	280	100	100	131
NRB4 40X250 B	100 LA4	369	22	40	65	100	360	225	350	280	950	900	25	280	100	100	131
NRB4 40X250 C	90 L4	327	16	40	65	100	360	225	350	280	950	900	25	280	100	100	124

ТАБЛИЦА ТЕХНИЧЕСКИХ ХАРАКТЕРИСТИК

Артикул	Модель	Номинальная мощность		Напряжение (В)	Ток, А. 3 X 400 В	л/мин	150	200	250	300	350	400	450	500	550	600	700
		л.с.	кВт			Q м³/ч	9	12	15	18	21	24	27	30	33	36	42
PA022100	NRB4 50X120 C	0,33	0,25	230/400	1,46 - 0,85	Напор, м.в.с.	4,4	4,2	4	3,6	3,2	2,6					
PA022110	NRB4 50X120 B	0,5	0,37	230/400	2 - 1,15		5,3	5,1	4,9	4,7	4,4	4	3,5				
PA022120	NRB4 50X120 A	0,75	0,55	230/400	2 - 1,15		6,3	6,1	5,9	5,7	5,5	5,2	4,8	4,4			
PA022130	NRB4 50X160 C	0,75	0,55	230/400	2 - 1,15			6,8	6,6	6,3	5,9	5,3	4,4				
PA022140	NRB4 50X160 B	1,0	0,75	230/400	3,3 - 1,9			8	7,8	7,6	7,4	7	6,4	5,6			
PA021340	NRB4 50X160 A	1,5	1,1	230/400	4,7 - 2,7			9	8,8	8,6	8,4	8,2	7,7	7,1	6,4		
PA021350	NRB4 50X200 C	1,5	1,1	230/400	4,7 - 2,7			11,6	11,2	10,5	9,6	8,6	7,4	6,2			
PA021360	NRB4 50X200 B	1,5	1,1	230/400	4,7 - 2,7			13	12,6	12,2	11,3	10,4	9,4	8,2	7		
PA021370	NRB4 50X200 A	2,0	1,5	230/400	6,1 - 3,5			14,3	14,1	13,7	13,1	12,3	11,4	10,2	9	7,8	
PA021380	NRB4 50X250 D	3,0	2,2	230/400	8,5 - 4,9			16,8	16,4	15,8	15,1	14,2	13,2	11,9	10,5		
PA021390	NRB4 50X250 C	3,0	2,2	230/400	8,5 - 4,9			18,4	18	17,6	17	16,2	15,2	14,2	12,8	11,5	
PA021400	NRB4 50X250 B	4,0	3,0	230/400	11,1 - 6,4			21	20,6	20,2	19,7	19,1	18,3	17,4	16,4	15,2	
PA021410	NRB4 50X250 A	4,0	3,0	230/400	11,1 - 6,4			22,5	22,3	22	21,5	20,9	20,2	19,4	18,5	17,4	14,7

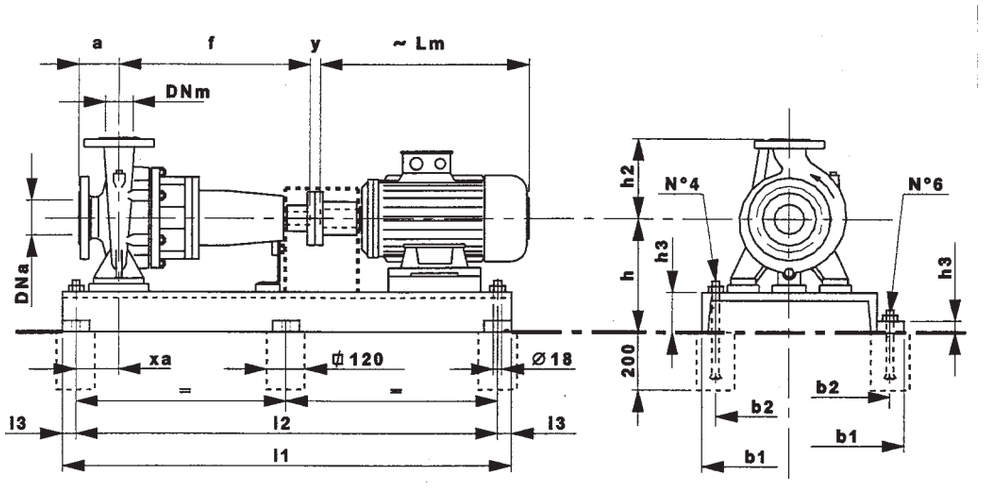

ГАБАРИТНЫЕ РАЗМЕРЫ И ВЕС

Модель	Двигатель			DNm	DNa	Габаритные размеры, мм											Вес нетто (кг)
	Тип	Lm	y	PN16	PN16	a	f	h2	b1	b2	l1	l2	l3	h	h3	xa	
NRB4 50X120 A	80 A4	280	16	50	65	100	360	160	240	170	850	800	25	217	85	100	68
NRB4 50X120 B	71 B4	244	16	50	65	100	360	160	240	170	850	800	25	217	85	100	66
NRB4 50X120 C	71 A4	244	16	50	65	100	360	160	240	170	850	800	25	217	85	100	65
NRB4 50X160 A	90 S4	302	16	50	65	100	360	180	280	210	950	900	25	255	95	100	87
NRB4 50X160 B	80 B4	280	16	50	65	100	360	180	280	210	950	900	25	255	95	100	85
NRB4 50X160 C	80 A4	280	16	50	65	100	360	180	280	210	950	900	25	255	95	100	83
NRB4 50X200 A	90 L4	327	16	50	65	100	360	200	280	210	950	900	25	255	95	100	93
NRB4 50X200 B	90 S4	302	16	50	65	100	360	200	280	210	950	900	25	255	95	100	92
NRB4 50X200 C	90 S4	302	16	50	65	100	360	200	280	210	950	900	25	255	95	100	92
NRB4 50X250 A	100 LB4	369	22	50	65	100	360	225	350	280	950	900	25	280	100	100	135
NRB4 50X250 B	100 LB4	369	22	50	65	100	360	225	350	280	950	900	25	280	100	100	135
NRB4 50X250 C	100 LA4	369	22	50	65	100	360	225	350	280	950	900	25	280	100	100	132
NRB4 50X250 D	100 LA4	369	22	50	65	100	360	225	350	280	950	900	25	280	100	100	132

ТАБЛИЦА ТЕХНИЧЕСКИХ ХАРАКТЕРИСТИК

Артикул	Модель	Номинальная мощность		Напряжение (В)	Ток, А. 3 X 400 В	Q л/мин	250	300	350	400	450	500	550	600	700	800	900	1000	1100	1200	1400
		л.с.	кВт			м³/ч	15	18	21	24	27	30	33	36	42	48	54	60	66	72	84
PA022150	NRB4 65X120 C	0,75	0,55	230/400	2 - 1,15	Напор, м.в.с.	4,2	4	3,9	3,8	3,7	3,5	3,3	3							
PA022160	NRB4 65X120 B	0,75	0,55	230/400	2 - 1,15		5	4,8	4,7	4,6	4,5	4,4	4,3	4,2	3,7						
PA022170	NRB4 65X120 A	1,0	0,75	230/400	3,3 - 1,9			5,6	5,5	5,4	5,3	5,2	5,1	4,9	4,5	4					
PA021420	NRB4 65X160 C	1,5	1,1	230/400	4,7 - 2,7			7,7	7,6	7,5	7,3	7,1	6,8	6,5	5,7	4,7					
PA021430	NRB4 65X160 B	1,5	1,1	230/400	4,7 - 2,7			8,5	8,4	8,3	8,2	8	7,8	7,6	6,9	5,9	4,9				
PA021440	NRB4 65X160 A	2,0	1,5	230/400	6,1 - 3,5			10,2	10,1	10	9,9	9,8	9,6	9,4	9	8,4	7,5	6,5			
PA021450	NRB4 65X200 C	3,0	2,2	230/400	8,5 - 4,9					12,3	12,2	12,1	12	11,9	11,5	10,8	10	9			
PA021460	NRB4 65X200 B	4,0	3,0	230/400	11,1 - 6,4					13,7	13,6	13,5	13,4	13,3	13,1	12,6	11,9	11	10		
PA021470	NRB4 65X200 A	4,0	3,0	230/400	11,1 - 6,4					15	14,9	14,8	14,7	14,6	14,4	14,1	13,5	12,8	12	11	
PA021480	NRB4 65X250 C	4,0	3,0	230/400	11,1 - 6,4							17,2	17	16,6	15,7	14,6	13,2	1,6			
PA021490	NRB4 65X250 B	5,5	4,0	230/400	14,8 - 8,5							20	19,7	19,4	18,8	18	16,8	15,6	14,3	12,5	
PA021500	NRB4 65X250 A	7,5	5,5	400	11,3							23	22,8	22,6	22,1	21,5	20,7	19,7	18,6	17,4	14

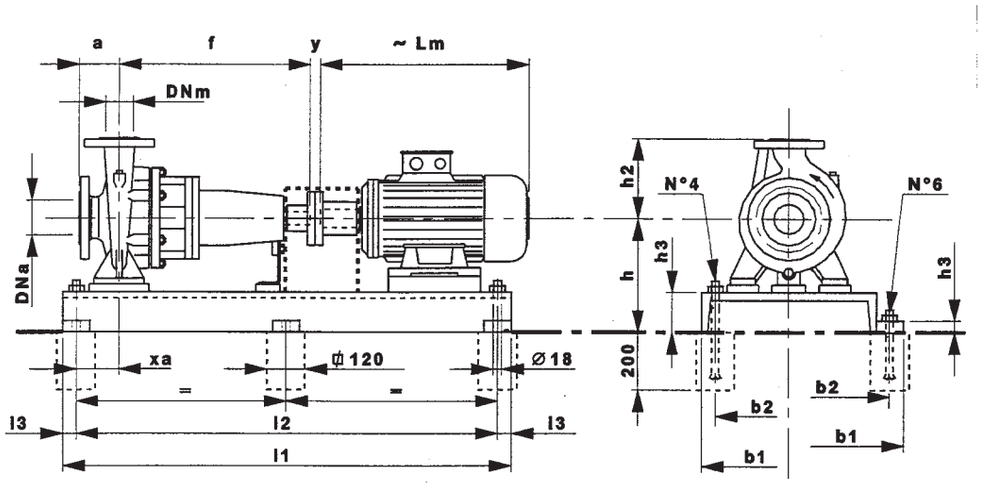

ГАБАРИТНЫЕ РАЗМЕРЫ И ВЕС

Модель	Двигатель			DNm	DNa	Габаритные размеры, мм											Вес нетто (кг)
	Тип	Lm	y	PN16	PN16	a	f	h2	b1	b2	l1	l2	l3	h	h3	xa	
NRB4 65X120 A	80 B4	280	16	65	80	100	360	180	280	210	950	900	25	255	95	100	86
NRB4 65X120 B	80 A4	280	16	65	80	100	360	180	280	210	950	900	25	255	95	100	84
NRB4 65X120 C	80 A4	280	16	65	80	100	360	180	280	210	950	900	25	255	95	100	84
NRB4 65X160 A	90 L4	327	16	65	80	100	360	200	280	210	950	900	25	255	95	100	93
NRB4 65X160 B	90 S4	302	16	65	80	100	360	200	280	210	950	900	25	255	95	100	92
NRB4 65X160 C	90 S4	302	16	65	80	100	360	200	280	210	950	900	25	255	95	100	92
NRB4 65X200 A	100 LB4	369	22	65	80	100	360	225	350	280	950	900	25	280	100	100	129
NRB4 65X200 B	100 LB4	369	22	65	80	100	360	225	350	280	950	900	25	280	100	100	129
NRB4 65X200 C	100 LA4	369	22	65	80	100	360	225	350	280	950	900	25	280	100	100	126
NRB4 65X250 A	112 MC4	386	22	65	80	100	470	250	400	330	1120	1070	25	310	110	125	181
NRB4 65X250 B	112 M4	386	22	65	80	100	470	250	400	330	1120	1070	25	310	110	125	181
NRB4 65X250 C	100 LB4	369	22	65	80	100	470	250	400	330	1120	1070	25	310	110	125	172

ТАБЛИЦА ТЕХНИЧЕСКИХ ХАРАКТЕРИСТИК

Артикул	Модель	Номинальная мощность		Напряжение (В)	Ток, А. 3 X 400 В	л/мин Q м³/ч	600	700	800	900	1000	1100	1200	1300	1400	1500	1600	1800	2000	2250
		л.с.	кВт				36	42	48	54	60	66	72	78	84	90	96	108	120	135
PA021510	NRB4 80X160 C	2	1,5	230/400	6,1 - 3,5	Напор, м.в.с.	7,1	6,9	6,6	6,3	6	5,7	5,2	4,8						
PA021520	NRB4 80X160 B	3	2,2	230/400	8,5 - 4,9		8,5	8,3	8,1	7,9	7,6	7,3	6,9	6,5	6,1	5,6				
PA021530	NRB4 80X160 A	3	2,2	230/400	8,5 - 4,9		9,6	9,4	9,2	9	8,8	8,5	8,2	7,9	7,5	7,1	6,6			
PA021540	NRB4 80X200 C	4	2,2	230/400	8,5 - 4,9			10,4	10	9,8	9,6	9	8,6	8	7,2	6,5				
PA021550	NRB4 80X200 B	5,5	3	230/400	11,1 - 6,4			12,5	12,3	12,1	11,8	11,4	11	10,6	10	9,4	8,8	7,2		
PA021560	NRB4 80X200 A	5,5	4	230/400	14,8 - 8,5			14,2	14	13,8	13,5	13,1	12,7	12,2	11,7	11,2	10,6	9,2	7,6	
PA021570	NRB4 80X250 D	7,5	5,5	400	11,3			16,3	16	15,7	15,4	14,9	14,4	13,7	13	12,3	11,5			
PA021580	NRB4 80X250 C	7,5	5,5	400	11,3			17,9	17,7	17,4	17	16,7	16,2	15,7	15	14,4	13,7	11,9		
PA021590	NRB4 80X250 B	10	7,5	400	15			20,5	20,3	20	19,7	19,4	19	18,6	18,1	17,6	17	15,6	13,9	
PA021600	NRB4 80X250 A	10	7,5	400	15			22,2	22	21,7	21,5	21,1	20,8	20,4	20	19,5	19	17,6	16,2	14

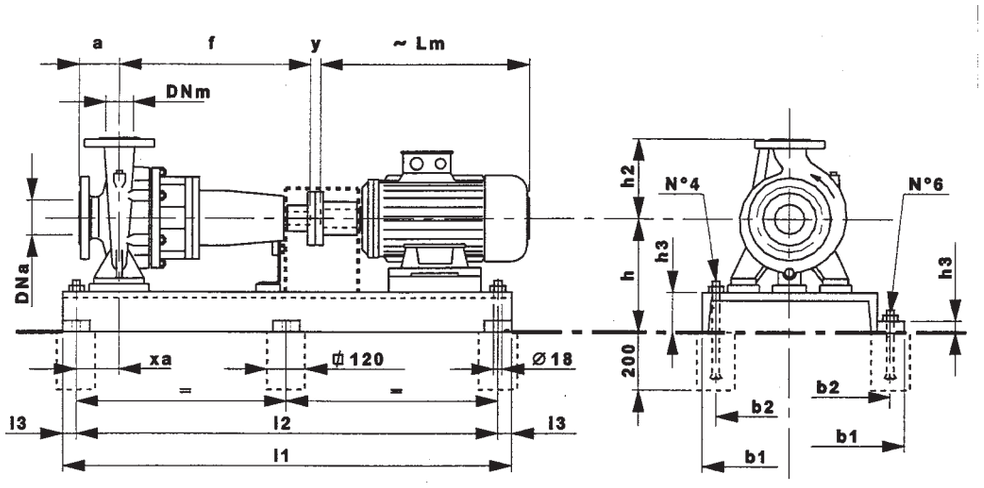

ГАБАРИТНЫЕ РАЗМЕРЫ И ВЕС

Модель	Двигатель			DNm	DNa	Габаритные размеры, мм											Вес нетто (кг)
	Тип	Lm	y	PN16	PN16	a	f	h2	b1	b2	l1	l2	l3	h	h3	xa	
NRB4 80X160 A	100 LA4	369	22	80	100	125	360	225	350	280	950	900	25	280	100	100	127
NRB4 80X160 B	100 LA4	369	22	80	100	125	360	225	350	280	950	900	25	280	100	100	127
NRB4 80X160 C	90 L4	327	16	80	100	125	360	225	350	280	950	900	25	280	100	100	120
NRB4 80X200 A	112 M4	386	22	80	100	125	470	250	350	280	1120	1070	25	280	100	100	166
NRB4 80X200 B	112 M4	386	22	80	100	125	470	250	350	280	1120	1070	25	280	100	100	166
NRB4 80X200 C	100 LB4	369	22	80	100	125	470	250	350	280	1120	1070	25	280	100	100	156
NRB4 80X250 A	132 MA4	498	24	80	100	125	470	280	400	330	1120	1070	25	310	110	125	213
NRB4 80X250 B	132 MA4	498	24	80	100	125	470	280	400	330	1120	1070	25	310	110	125	213
NRB4 80X250 C	112 MC4	386	22	80	100	125	470	280	400	330	1120	1070	25	310	110	125	191
NRB4 80X250 D	112 MC4	386	22	80	100	125	470	280	400	330	1120	1070	25	310	110	125	191

ТАБЛИЦА ТЕХНИЧЕСКИХ ХАРАКТЕРИСТИК

Артикул	Модель	Номинальная мощность		Напряжение (В)	Ток, А 3 X 400 В	Q л/мин	900	1000	1100	1200	1300	1400	1500	1600	1800	2000	2250	2500	2750	3000
		л.с.	кВт			м³/ч	54	60	66	72	78	84	90	96	108	120	135	150	165	180
PA021610	NRB4 100X200 D	4	3	230/400	11,1 - 6,4	Напор, м.в.с.	9,8	9,6	9,4	9,1	8,8	8,5	8,1	7,7	6,9	6				
PA021620	NRB4 100X200 C	5,5	4	230/400	14,8 - 8,5		11,8	11,6	11,4	11,2	11	10,8	10,5	10,2	9,4	8,6	7,5			
PA021630	NRB4 100X200 B	7,5	5,5	400	11,3		13,2	13,1	12,9	12,7	12,5	12,3	12	11,7	11,1	10,3	9,3	8,2		
PA021640	NRB4 100X200 A	7,5	5,5	400	11,3		14,4	14,3	14,2	14	13,8	13,6	13,4	13,2	12,6	12	11	9,8	8,5	
PA021680	NRB4 100X250 D	7,5	5,5	400	11,3			16,4	16,2	15,9	15,6	15,3	14,9	14,4	13,2	11,9	9,8			
PA021660	NRB4 100X250 C	10	7,5	400	15			18	17,8	17,6	17,4	17,1	16,8	16,4	15,3	14,2	12,4	10,4		
PA021670	NRB4 100X250 B	12,5	9,2	400	18			20,4	20,3	20,2	20	19,8	19,6	19,3	18,6	17,7	16,2	14,5	12,4	
PA021650	NRB4 100X250 A	12,5	9,2	400	18			22	21,9	21,8	21,7	21,6	21,4	21,1	20,4	19,7	18,5	17	15	12,8

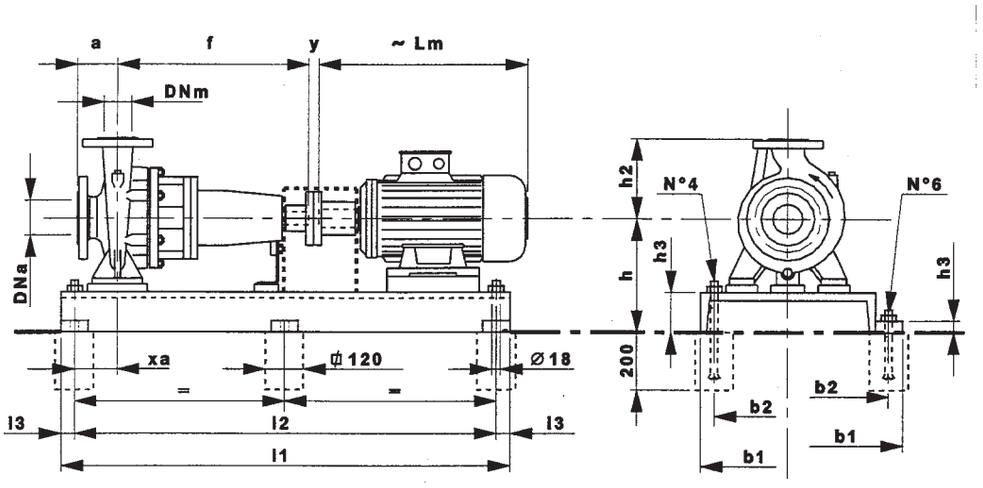

ГАБАРИТНЫЕ РАЗМЕРЫ И ВЕС

Модель	Двигатель			DNm	DNa	Габаритные размеры, мм											Вес нетто (кг)
	Тип	Lm	y	PN16	PN16	a	f	h2	b1	b2	l1	l2	l3	h	h3	xa	
NRB4 100X200 A	112 MC4	386	22	100	125	125	470	280	400	330	1120	1070	25	310	110	125	188
NRB4 100X200 B	112 MC4	386	22	100	125	125	470	280	400	330	1120	1070	25	310	110	125	188
NRB4 100X200 C	112 M4	386	22	100	125	125	470	280	400	330	1120	1070	25	310	110	125	188
NRB4 100X200 D	100 LB4	369	22	100	125	125	470	280	400	330	1120	1070	25	310	110	125	179
NRB4 100X250 A	132 MB4	498	24	100	125	140	470	280	400	330	1120	1070	25	335	110	125	227
NRB4 100X250 B	132 MB4	498	24	100	125	140	470	280	400	330	1120	1070	25	335	110	125	227
NRB4 100X250 C	132 MA4	498	24	100	125	140	470	280	400	330	1120	1070	25	335	110	125	225
NRB4 100X250 D	112 MC4	386	22	100	125	140	470	280	400	330	1120	1070	25	335	110	125	203

ЦЕНТРОБЕЖНЫЕ УНИФИЦИРОВАННЫЕ НАСОСЫ С ОТКРЫТОЙ ОСЬЮ

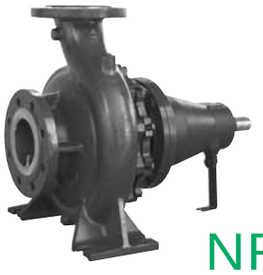

NRI 32

Артикул	Модель
PA021690	NRI 32X120 C
PA021700	NRI 32X120 B
PA021710	NRI 32X120 A
PA021720	NRI 32X160 C
PA021730	NRI 32X160 B
PA020021	NRI 32X160 A
PA020710	NRI 32X200 C
PA020820	NRI 32X200 B
PA020320	NRI 32X200 A
PA020700	NRI 32X250 C
PA020936	NRI 32X250 B
PA020335	NRI 32X250 A

NRI 40

Артикул	Модель
PA021740	NRI 40X120 C
PA021750	NRI 40X120 B
PA021760	NRI 40X120 A
PA021770	NRI 40X160 C
PA021780	NRI 40X160 B
PA020230	NRI 40X160 A
PA020360	NRI 40X200 C
PA020850	NRI 40X200 B
PA020690	NRI 40X200 A
PA020061	NRI 40X250 C
PA020811	NRI 40X250 B
PA020985	NRI 40X250 A

NRI 50

Артикул	Модель
PA021790	NRI 50X120 C
PA021800	NRI 50X120 B
PA021810	NRI 50X120 A
PA021820	NRI 50X160 C
PA021830	NRI 50X160 B
PA020975	NRI 50X160 A
PA020240	NRI 50X200 C
PA020220	NRI 50X200 B
PA020080	NRI 50X200 A
PA020890	NRI 50X250 D
PA020920	NRI 50X250 C
PA020250	NRI 50X250 B
PA020160	NRI 50X250 A

NRI 65

Артикул	Модель
PA021840	NRI 65X120 C
PA021850	NRI 65X120 B
PA021860	NRI 65X120 A
PA021870	NRI 65X160 C
PA020380	NRI 65X160 B
PA020370	NRI 65X160 A
PA020141	NRI 65X200 C
PA020170	NRI 65X200 B
PA020030	NRI 65X200 A
PA020970	NRI 65X250 C
PA020110	NRI 65X250 B
PA020300	NRI 65X250 A

NRI 80

Артикул	Модель
PA021880	NRI 80X160 C
PA021890	NRI 80X160 B
PA020875	NRI 80X160 A
PA020885	NRI 80X200 C
PA020895	NRI 80X200 B
PA020905	NRI 80X200 A
PA020870	NRI 80X250 D
PA020910	NRI 80X250 C
PA020040	NRI 80X250 B
PA020915	NRI 80X250 A

NRI 100

Артикул	Модель
PA021900	NRI 100X200 D
PA021910	NRI 100X200 C
PA021920	NRI 100X200 B
PA020760	NRI 100X200 A
PA021930	NRI 100X250 D
PA020730	NRI 100X250 C
PA020940	NRI 100X250 B
PA021940	NRI 100X250 A

NOCCHI
Pentair Water

CM

ЦЕНТРОБЕЖНЫЕ ГОРИЗОНТАЛЬНЫЕ ОДНОСТУПЕНЧАТЫЕ НАСОСЫ

Центробежные насосы одноступенчатые серии CM обладают такими качествами, как бесшумность и высокая гидравлическая производительность.

- **БЕЗУПРЕЧНЫ В ЭКСПЛУАТАЦИИ**
- **ПРОЧНЫЕ И НАДЕЖНЫЕ**
- **ВЫСОКАЯ ГИДРАВЛИЧЕСКАЯ ПРОИЗВОДИТЕЛЬНОСТЬ**

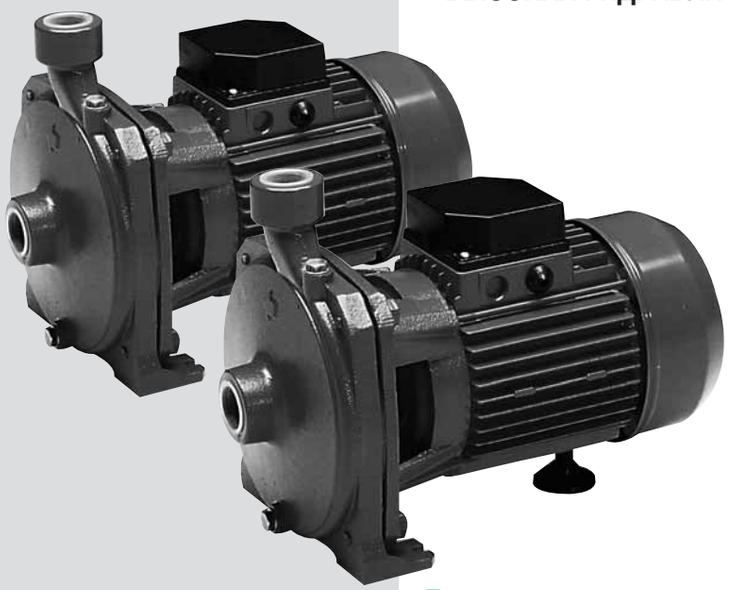

Применение

- Подъём воды из колодцев для орошения
- Установки подачи давления
- Бытовые насосные станции
- Мойка

Двигатель

- Короткозамкнутый асинхронный электродвигатель с внешней принудительной вентиляцией
- Степень защиты IP 44
- Класс изоляции обмоток F
- Однофазное исполнение с встроенным конденсатором и теплозащитой в обмотках
- Трехфазное исполнение с наружной защитой за счет пользователя
- Число оборотов: 2850 об/мин
- Режим работы: непрерывный.

Рабочие параметры

- Перекачиваемая жидкость: чистая или слегка загрязненная вода без абразивных примесей
- Максимальная температура воды: 90° C (50° C для модели CM 90/22)
- Максимально рекомендуемая глубина всасывания: 5 м с концевым обратным клапаном
- Максимальное рабочее давление:
  6 бар для моделей HP 0,5
  8 бар для моделей HP 1 – 1,5 – 2

ПРИМЕНЯЕМЫЕ МАТЕРИАЛЫ

	Компонент	Материал
1	Корпус насоса	Чугун EN GJL 200 (бывш. G20)
2	Суппорт двигателя	Чугун EN GJL 200 (бывш. G20)
3	Рабочее колесо	Латунь (для CM 90/22 – технополимер)
5	Вал двигателя	Хромоникелькремниевая нержавеющая сталь X 12 1809 (AISI 416)
7	Механическое уплотнение	Графит
8	Противоположный торец	Керамика
10	Прокладки	Бутадиенакрилонитрильный каучук 70 shore

ДИАГРАММА ГИДРАВЛИЧЕСКИХ ХАРАКТЕРИСТИК

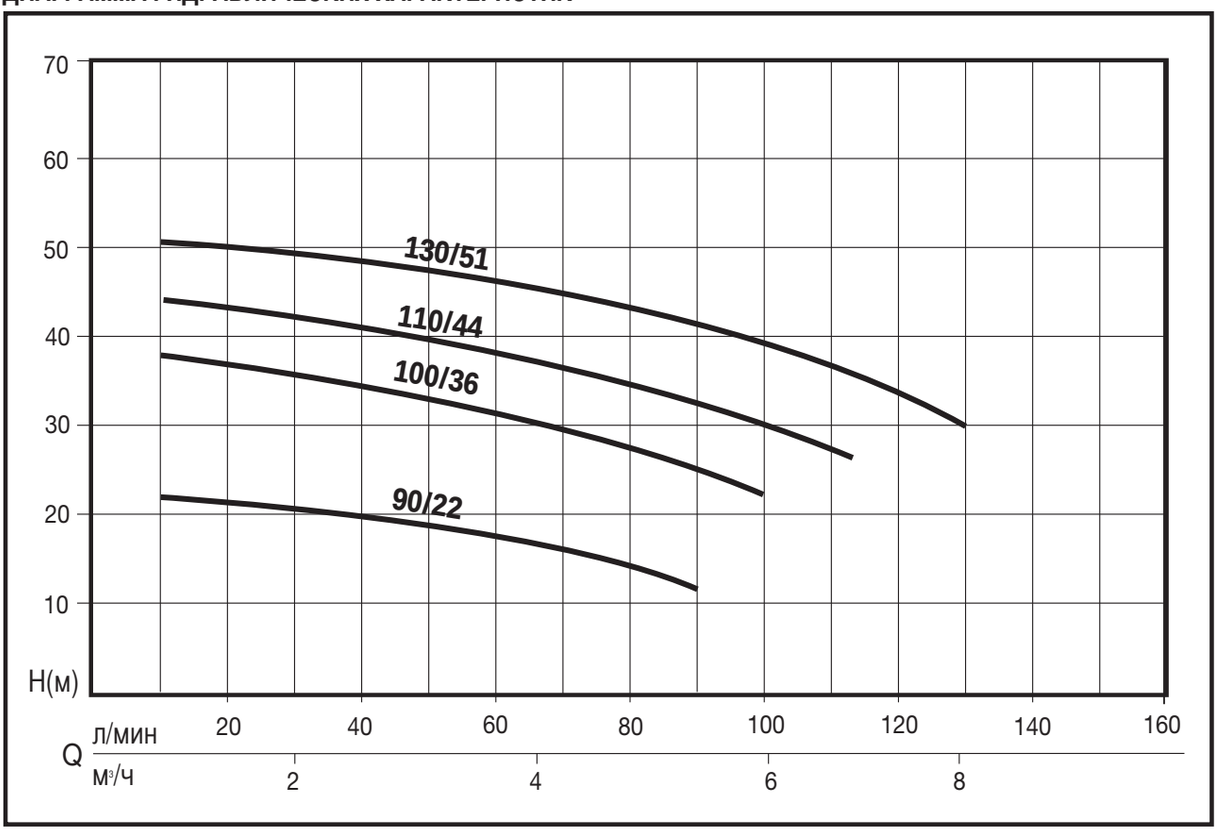

ТАБЛИЦА ТЕХНИЧЕСКИХ ХАРАКТЕРИСТИК

Артикул	Модель	Номинальная мощность		Потребляемая мощность		Напряжение	Ток, А	μF	Q л/мин	10	30	50	80	100	120
		л.с.	кВт	л.с.	кВт				м³/ч	0,6	1,8	3	4,8	6	7,2
N418B090 N418B100	CM 90/22 M* CM 90/22 T*	0,5	0,35	1	0,75	1 ~ 220÷240 В 3 ~ 230÷400 В	3,6 2,4-1,4	12,5	Напор, м.в.с.	22	20	18	13		
N418B130 N418B140	CM 100/36 M CM 100/36 T	1	0,75	1,7	1,25	1 ~ 220÷240 В 3 ~ 230÷400 В	5,5 3,8-2,2	20		35	33	31	26	22	
N4187090 N4187100	CM 110/44 M CM 110/44 T	1,5	1,1	2,6	1,9	1 ~ 230 В 3 ~ 230÷400 В	9,2 6,1-3,3	35		42	40	38	33	29	
N4187110 N4187120	CM 130/51 M CM 130/51 T	2	1,5	3,1	2,3	1 ~ 230 В 3 ~ 230÷400 В	10,8 7,8-4,5	40		51	50	48	44	40	34

* Рабочее колесо из технополимера

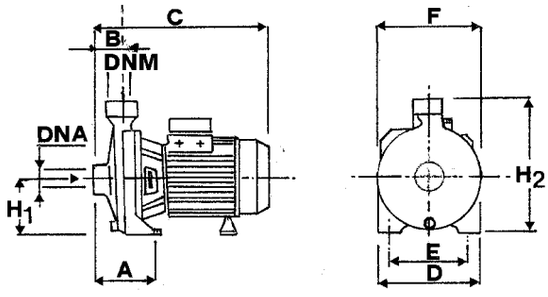

ГАБАРИТНЫЕ РАЗМЕРЫ И ВЕС

Модель	Габаритные размеры, мм										Вес нетто
	A	B	C	D	E	F	H1	H2	DNA	DNM	кг
CM 90/22	75	43	267	150	110	160	82	202	1"	1"	6,5
CM 100/36	82	44	310	180	140	185	107	242	1"	1"	11
CM 110/44	88	45	350	194	155	200	100	252	1"1/4	1"	20,5
CM 130/51	88	45	350	220	180	225	115	286	1"1/4	1"	23

NOCCHI®
Pentair Water

CB

ЦЕНТРОБЕЖНЫЕ ДВУХСТУПЕНЧАТЫЕ ЭЛЕКТРОНАСОСЫ

Центробежные двухступенчатые электронасосы колёсами серии CB обладают прочной конструкцией. Два оппозитных рабочих колеса с уравновешенным боковым усилием обеспечивают высокую производительность, вследствие чего данные насосы могут использоваться в гражданском и промышленном строительстве, автоклавных узлах и т.д.

• ВЫСОКАЯ ГИДРАВЛИЧЕСКАЯ ПРОИЗВОДИТЕЛЬНОСТЬ

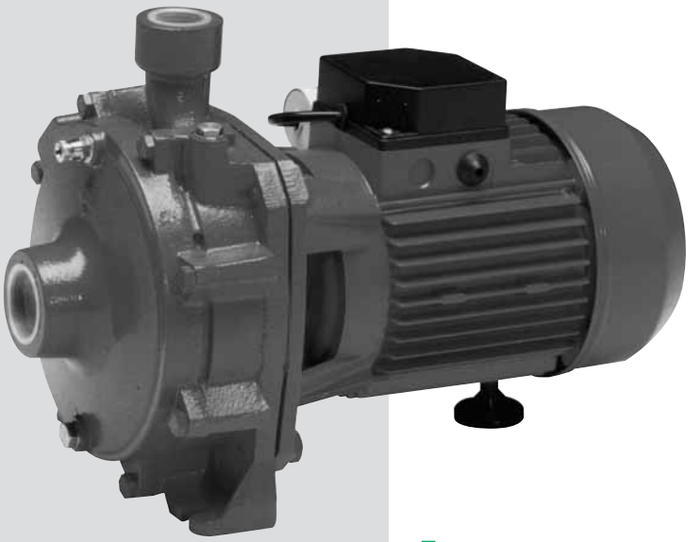

Применение

- Установки подачи давления
- Небольшие оросительные системы
- Перекачка неагрессивных жидкостей
- Оборудование для мойки

Двигатель

- Закрытого типа, с внешней вентиляцией
- Степень защиты: IP 44
- Класс изоляции: F
- Однофазное питание с постоянно включённым конденсатором и устройством защиты от перегрева, встроенным в обмотку двигателя
- Трёхфазное питание с внешним защитным устройством, устанавливаемым пользователем

Рабочие параметры

- Перекачиваемая жидкость: чистая или слегка загрязненная вода без абразивных примесей
- Максимальная температура воды:
  40° C для моделей 0,55 – 0,75 кВт
  90° C для моделей 1,1 – 4,0 кВт
- Максимально рекомендуемая глубина всасывания: 5 м с концевым обратным клапаном
- Максимальное рабочее давление:
  6 бар для моделей 0,55 – 0,75 кВт
  10 бар для моделей 1,1 – 4,0 кВт

ПРИМЕНЯЕМЫЕ МАТЕРИАЛЫ

	Компонент	Материал
1	Корпус насоса	Чугун EN GJL 200 (бывш. G20)
2	Суппорт двигателя	Алюминий - для моделей 0,55 – 1,00 кВт Чугун – для остальных модификаций
3	Рабочие колеса	Технополимер - для моделей на 0,55 – 1,00 кВт Латунь – для остальных модификаций
4	Промежуточный диск	Чугун
5	Вал двигателя	AISI 303 для моделей на 1,1 – 1,5 – 2,2 кВт AISI 304 для моделей на 3,0 – 4,0 кВт AISI 416
6	Механическое уплотнение	Графит
7	Противоположный торец	Керамика
8	Диск уплотнения	AISI 304 для моделей 0,55-0,75 кВт Чугун – для остальных модификаций
9	Прокладки	Бутадиенакрилонитрильный каучук

ДИАГРАММА ГИДРАВЛИЧЕСКИХ ХАРАКТЕРИСТИК

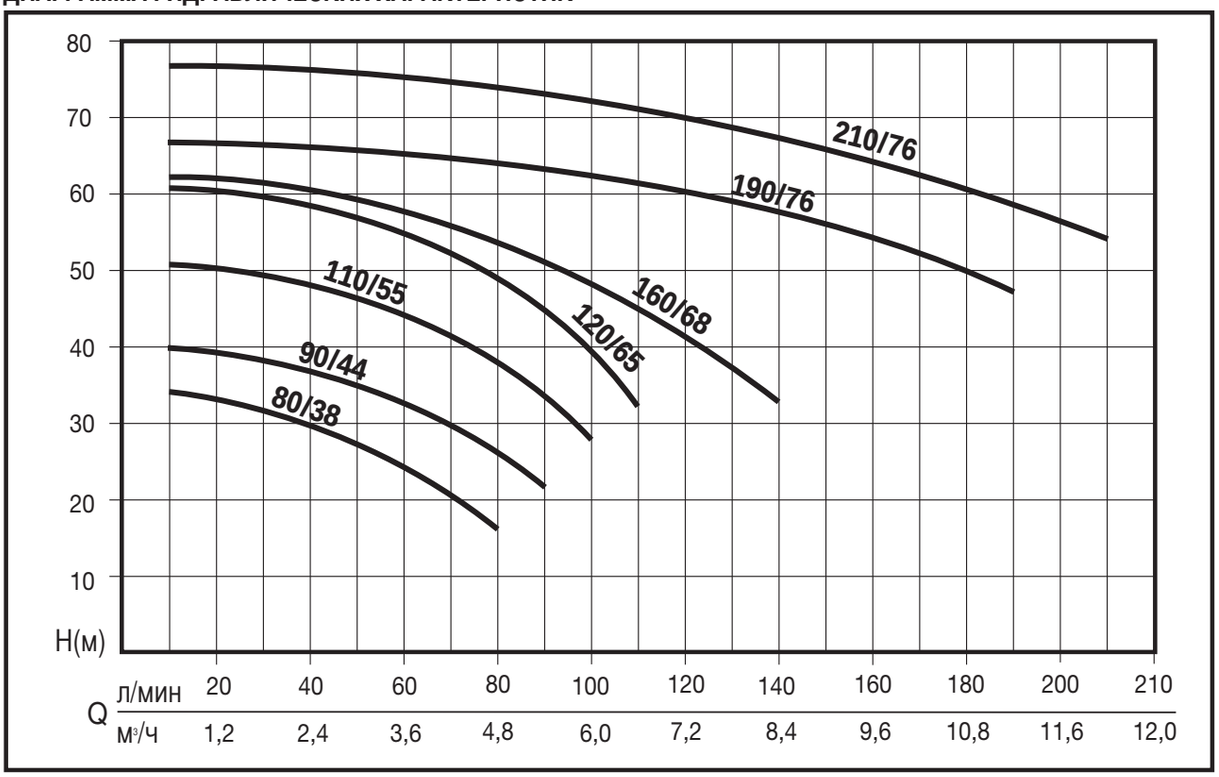

ТАБЛИЦА ТЕХНИЧЕСКИХ ХАРАКТЕРИСТИК

Артикул	Модель	Номинальная мощность		Потребляемая мощность		Напряжение	Ток, А	μF	л/мин Q	20	40	50	80	90	100	110	140	170	190	210
		л.с.	кВт	л.с.	кВт				м³/ч	1,2	2,4	3,0	4,8	5,4	6,0	6,6	8,4	9,6	10,80	12,00
N4189010	CB 80/38 M V230/50 NP	0,75	0,55	1,5	1,10	1 ~ 220 В	5	16	Напор, м.в.с.	33,0	30,2	27,9	17,0							
N4189020	CB 80/38 T V230-400/50 NP	0,75	0,55	1,4	1,05	3 ~ 220 - 400 В	3,4-2	16												
N4189030	CB 90/44 M V230/50 NP	1	0,75	1,9	1,4	1 ~ 220 В	6,1	20		39,5	37,0	35,2	27,0	21,0						
N4189040	CB 90/44 T V230-400/50 NP	1	0,75	1,6	1,2	3 ~ 220 - 400 В	4,0-2,3	20												
N4189050	CB 110/55 M V230/50 NP	1,5	1,10	2,5	1,9	1 ~ 220 В	10,8	35		50,8	48,8	47,1	38,4	33,4	27,5					
N4189060	CB 110/55 T V230-400/50 NP	1,5	1,10	2,4	1,8	3 ~ 220 - 400 В	7,2 -4,1	35												
N4189070	CB 120/65 M V230/50 NP	2	1,50	3,2	2,4	1 ~ 220 В	10,8	40		60,5	58,6	56,9	49,8	46,5	40,3	32,5				
N4189080	CB 120/65 T V230-400/50 NP	2	1,50	3,0	2,3	3 ~ 220 - 400 В	7,2-4,1													
N4189090	CB 160/68 T V230-400/50 NP	3	2,20	3,8	2,8	3 ~ 220 - 400 В	8,8-5,1				60,5	59,3	54,1	51,6	48,4	44,6	32,0			
N4189100	CB 190/76 T V230-400/50 NP	4	3,00	5,7	4,2	3 ~ 220 - 400 В	13,0-7,5					67,0	64,8	63,9	62,5	62,0	58,0	53,5	48,0	
N4189110	CB 210/76 T V230-400/50 NP	5	4,00	6,8	5,1	3 ~ 220 - 400 В	16,5-9,5					76,5	73,9	72,9	71,8	70,5	66,8	62,0	58,3	54,0

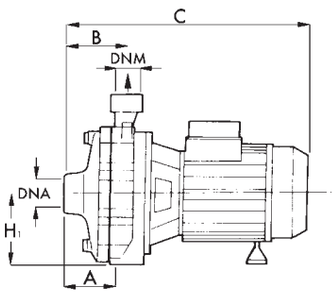

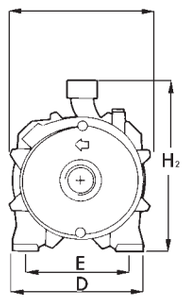

ГАБАРИТНЫЕ РАЗМЕРЫ И ВЕС

Модель	Габаритные размеры, мм										Вес нетто
	A	B	C	D	E	F	H1	H2	DNA	DNM	кг
CB 80/38	58	73	336	180	140	183	97	227	1"	1"	13,5
CB 90/44	58	73	336	180	140	183	97	227	1"	1"	15,0
CB 110/55	66	86	394	195	155	209	110	265	1"1/4	1"	25,0
CB 120/65	66	86	410	195	155	209	110	265	1"1/4	1"	27,0
CB 160/68	66	86	410	195	155	194	110	265	1"1/4	1"	27,0
CB 190/76	72	96	467	230	180	228	133	309	1"1/2	1"1/4	42,5
CB 210/76	72	96	467	230	180	228	133	309	1"1/2	1"1/4	46,3

NOCCHI®
Pentair Water

EP

ВИХРЕВЫЕ ЭЛЕКТРОНАСОСЫ

Вихревые моноблочные электронасосы серии EP предназначены, прежде всего, для использования в тех случаях, когда необходимо обеспечить значительный напор при ограниченной пропускной способности с использованием двигателя небольшой мощности.

- **НЕБОЛЬШИЕ ГАБАРИТНЫЕ РАЗМЕРЫ**
- **ВЫСОКАЯ ЭКОНОМИЧНОСТЬ**

Применение

- Небольшие установки создания давления и превышения
- Насосная станция бытового назначения
- Небольшие оросительные системы
- Мойка вообще
- Узлы промышленного оборудования

Двигатель

- Короткозамкнутый асинхронный электродвигатель с внешней принудительной вентиляцией
- Степень защиты IP 44
- Класс изоляции обмоток F
- Однофазное исполнение с встроенным конденсатором и теплозащитой в обмотках
- Трехфазное исполнение с наружной защитой за счет пользователя
- Число оборотов: 2850 об/мин
- Режим работы: непрерывный.

Ограничения

- Перекачиваемая жидкость: чистая вода без взвешенных абразивных примесей
- Максимальная температура перекачиваемой жидкости: 70°C
- Максимальная рекомендуемая глубина всасывания: 5 м с концевым обратным клапаном на всасывающей магистрали
- Максимальное рабочее давление: 6,5 бар.

ПРИМЕНЯЕМЫЕ МАТЕРИАЛЫ

Компонент	Материал
Корпус насоса	Чугун EN GJL 200 (бывш. G20)
Суппорт двигателя	Чугун EN GJL 200 (бывш. G20)
Рабочее колесо	Латунь
Вал двигателя	Хромоникелькремниевая нержавеющая сталь X 12 1809 (AISI 416)
Механическое уплотнение	Графит
Противоположный торец	Керамика
Прокладки	Бутадиенакрилонитрильный каучук 70 shore

ДИАГРАММА ГИДРАВЛИЧЕСКИХ ХАРАКТЕРИСТИК

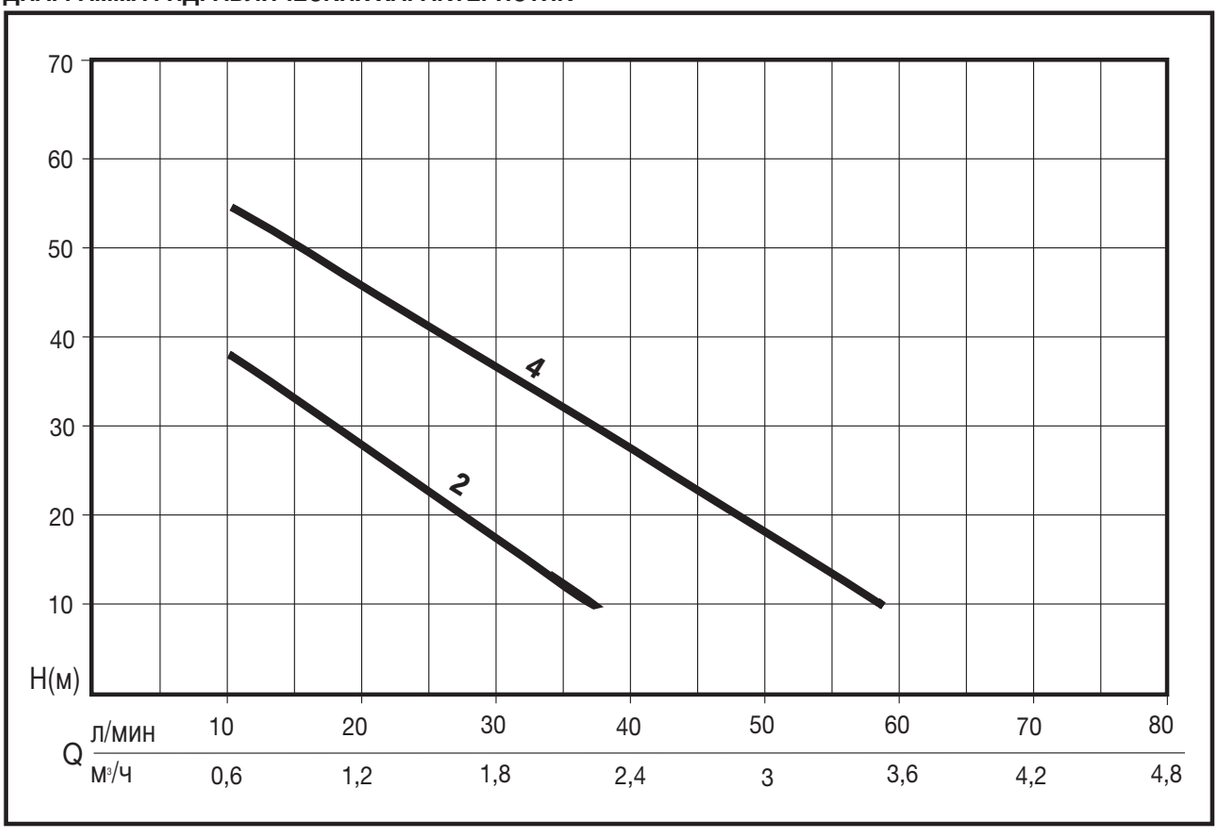

ТАБЛИЦА ТЕХНИЧЕСКИХ ХАРАКТЕРИСТИК

Артикул	Модель	Номинальная мощность		Потребляемая мощность		Напряжение	Ток, А	μF	Q							
		л.с.	кВт	л.с.	кВт				л/мин	5	10	20	30	40	50	60
									м³/ч	0,3	0,6	1,2	1,8	2,4	3	3,6
N4162010F N4162020	EP2 M EP2 T	0,5	0,37	0,75	0,55	1 ~ 220÷240 В 3 ~ 230÷400 В	2,2 1,6-0,9	10	Напор, м.в.с.	42	37	27	17	7		
N4164010 N4164020	EP4 M EP4 T	0,75	0,55	1,6	1,2	1 ~ 220÷240 В 3 ~ 230÷400 В	5 3,8-2,2	16		59	55	46	37	28	19	9

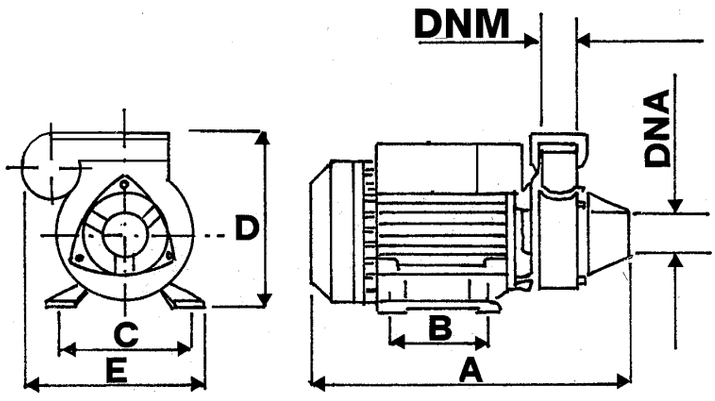

ГАБАРИТНЫЕ РАЗМЕРЫ И ВЕС

Модель	Габаритные размеры, мм							Вес нетто
	A	B	C	D	E	DNA	DNM	кг
EP2	260	85	100	145	135	1"	1"	6,8
EP4	295	90	112	156	150	1"	1"	11

NOCCHI®
Pentair Water

ЭЛЕКТРОНАСОСЫ ДЛЯ КОЛОДЦЕВ И СКВАЖИН

NOCCHI®
Pentair Water

PRATIKA

ПОГРУЖНОЙ ЦЕНТРОБЕЖНЫЙ МНОГОСТУПЕНЧАТЫЙ ЭЛЕКТРОНАСОС ДЛЯ ЧИСТОЙ ВОДЫ

Серия PRATIKA – погружные переносные готовые к применению насосы для установки на колодцах традиционного типа, емкостях для хранения воды, водосборах, водоемах и т.д. В комплект насоса входит прорезиненная коленчатая муфта Ø 32 мм. Автоматическая модификация насоса снабжена поплавковым выключателем.

Применение

- Закачивание воды из колодцев традиционного типа
- Бытовые водопроводы питьевой воды
- Небольшие автоматические установки для орошения садов
- Самотёчное орошение

Двигатель

- Герметичный двигатель
- Степень защиты: IP 68
- Класс изоляции: F
- Однофазное питание с постоянно включённым конденсатором
- Устройство защиты от перегрева встроено в обмотку двигателя
- Полностью изолированный узел подключения кабелей
- Самосмазывающиеся шарикоподшипники
- Количество оборотов: 2850 об./мин.
- Пригодны для непрерывного режима использования

Ограничения

- Перекачиваемая жидкость: чистая вода без взвешенных абразивных примесей
- Максимальная температура жидкости 40°C
- Максимальная глубина погружения 10 м.

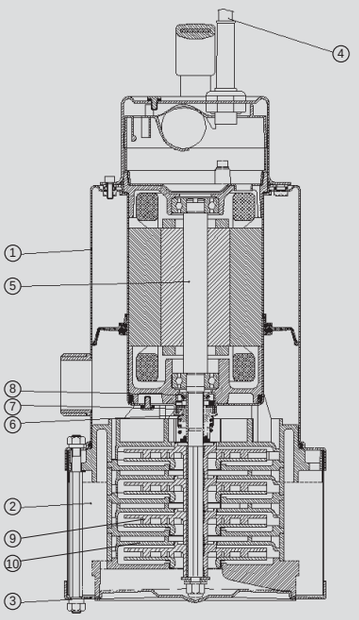

ПРИМЕНЯЕМЫЕ МАТЕРИАЛЫ

	Компонент	Материал	
1	Корпус насоса	Хромоникелевая нержавеющая сталь X5 1810 (Aisi 304)	
2	Суппорт двигателя	Хромоникелевая нержавеющая сталь X5 1810 (Aisi 304)	
3	Всасывающая решётка	Хромоникелевая нержавеющая сталь X5 1810 (Aisi 304)	
4	Сетевой кабель	15 м H07 RN-F с вилкой Schuko	
5	Вал (гидравлическая часть)	Хромоникелевая нержавеющая сталь X5 1810 (Aisi 304) со втулкой с керамическими деталями в точках износа уплотнений	
6	Механическое уплотнение	Графит	Смазка в масляном резервуаре
7	Противоположный торец	Керамика	
8	Ступенчатое уплотнение	Бутадиенакрилонитрильный каучук 70 shore	
9	Рабочие колёса	Технополимер	
10	Диффузоры	Технополимер	

ДИАГРАММА ГИДРАВЛИЧЕСКИХ ХАРАКТЕРИСТИК

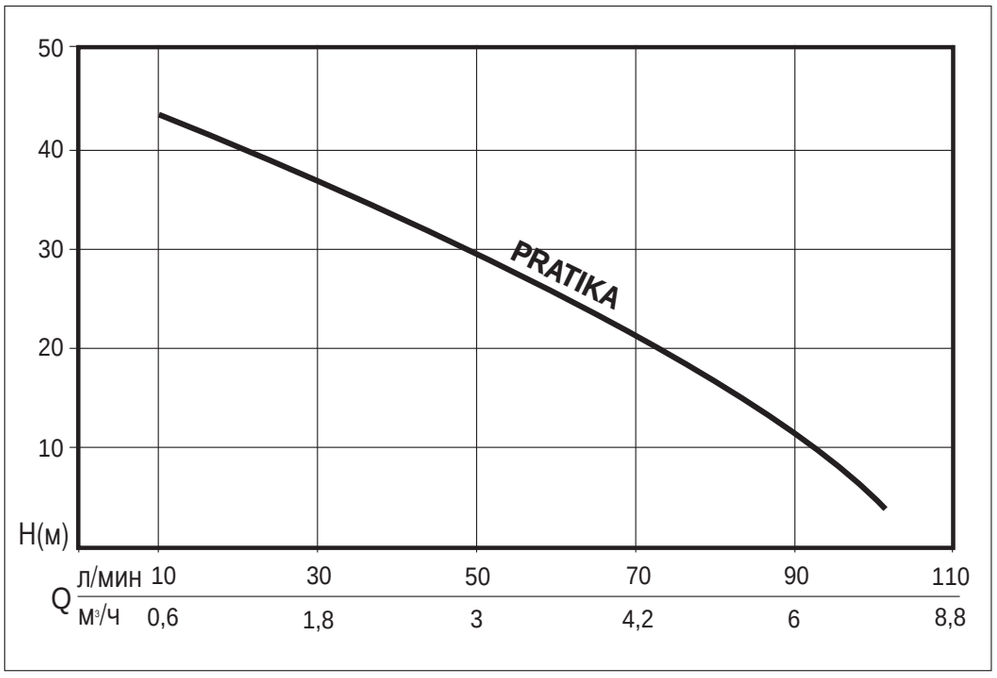

ТАБЛИЦА ТЕХНИЧЕСКИХ ХАРАКТЕРИСТИК

Артикул	Модель	Номинальная мощность		Потребляемая мощность		Напряжение	Ток, А	μF	Кол-во ступеней	Q	л/мин	0	20	40	60	80	100
		л.с.	кВт	л.с.	кВт						м³/ч	0	1,2	2,4	3,6	4,8	6
N3051010-B	PRATIKA	1,1	0,8	1,6	1,2	1 ~ 230 В	5	16	4	Напор, м.в.с.		46	39	31	23	12	3
N3051000-B	PRATIKA - AUT																

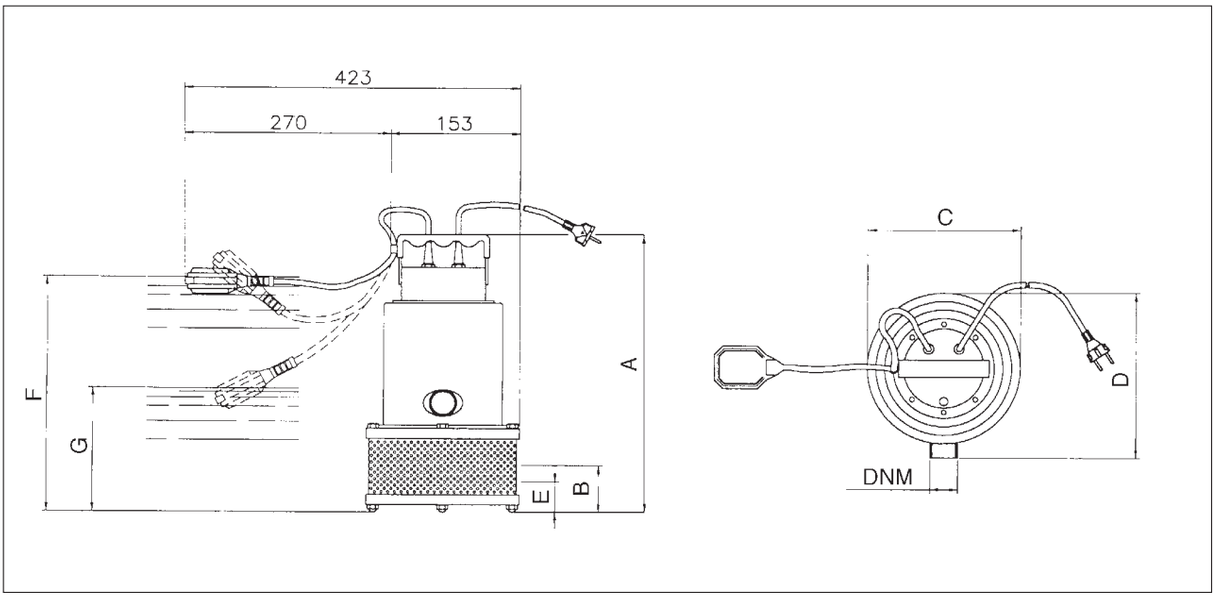

ГАБАРИТНЫЕ РАЗМЕРЫ И ВЕС

Модель	Габаритные размеры, мм									Вес
	A	B	Ø C	D	Минимальный уровень осушения E*	Уровень запуска F*	Уровень остановки G*	проход	DNM	Кг
PRATIKA	406	162	178	182	50/60	490	260	Ø1,5	1" 1/4	9

*** Уровни запуска и остановки относятся к модификациям с поплавковым выключателем**
Минимальный уровень осушения относится к ручному режиму работы

NOCCHI®
Pentair Water

DOMINATOR 4

ПОГРУЖНОЙ ЦЕНТРОБЕЖНЫЙ МНОГОСТУПЕНЧАТЫЙ ЭЛЕКТРОНАСОС ДЛЯ ЧИСТОЙ ВОДЫ Ø 4” (100 мм)

Погружные насосы DOMINATOR 4” предназначены для установки на колодцах традиционного типа, емкостях для хранения воды, водосборах, водоемах и т.д. В комплект входит нейлоновый трос для подвешивания длиной 20 м

- **ГИДРАВЛИЧЕСКАЯ СИСТЕМА НАСОСОВ ОБЛАДАЕТ ПОВЫШЕННОЙ УСТОЙЧИВОСТЬЮ К АБРАЗИВНОМУ ВОЗДЕЙСТВИЮ ПЕСКА**
- **ОБРАТНЫЙ КЛАПАН**
- **ВСТРОЕННЫЙ КОНДЕНСАТОР**

Двигатель

- Короткозамкнутый асинхронный электродвигатель с корпусом из нержавеющей стали, охлаждаемый перекачиваемой жидкости
- Степень защиты IP 68
- Класс изоляции обмоток F
- Однофазное исполнение с постоянно включенным конденсатором
- Встроенная теплозащита в обмотках
- Клеммная коробка полностью изолирована
- Шариковые подшипники самосмазывающиеся
- Число оборотов: 2850 об/мин.

Ограничения

- Перекачиваемая жидкость: чистая вода, без взвешенных твердых примесей
- Максимальная температура жидкости 40°C
- Максимальная глубина погружения 20 м.

Применение

- Закачивание воды из колодцев традиционного типа
- Бытовые водопроводы питьевой воды
- Небольшие автоматические установки для орошения садов
- Самотёчное орошение

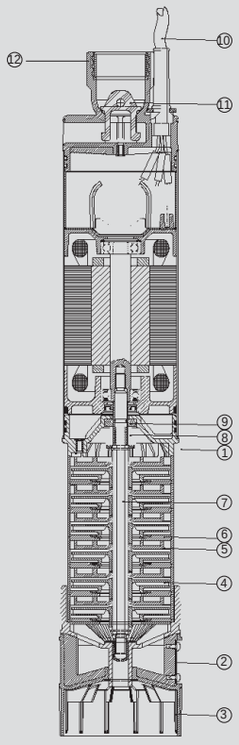

ПРИМЕНЯЕМЫЕ МАТЕРИАЛЫ

	Компонент	Материал
1	Корпус насоса	Хромоникелевая нержавеющая сталь X5 1810 (Aisi 304)
2	Всасывающая решётка	Хромоникелевая нержавеющая сталь X16 16 (Aisi 431)
3	Основание	Noryl GNF
4	Рабочие колеса	Ацетальная смола
5	Диффузоры	Поликарбонат с керамической вставкой в точке износа
6	Пробка-диффузор	Поликарбонат с керамической вставкой в точке износа
7	Пробка-диффузор	Шестигранный из хромоникелькремниевой нержавеющей стали X 10 1809 (AISI 303) с керамической окантовкой в точке износа + AISI 416 в части крепления к ротору
8	Механическое уплотнение	Графит
9	Противоположный торец	Оксид алюминия
10	Кабель питания	20 м H07 RNF-F
11	Обратный клапан	Пластик, в комплекте
12	Головка	Noryl с резьбовой вставкой 1’ 1/4
-	На каждой ступени имеется упорное кольцо	

ДИАГРАММА ГИДРАВЛИЧЕСКИХ ХАРАКТЕРИСТИК

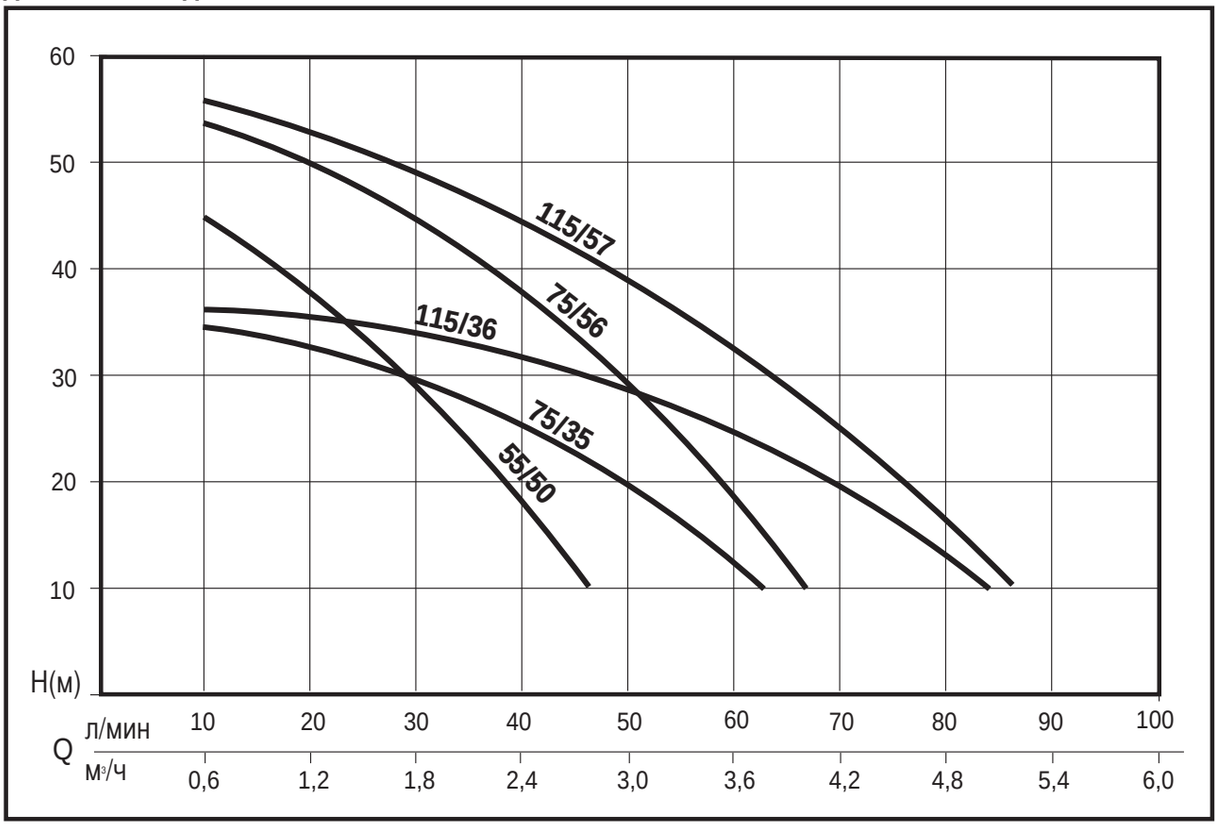

ТАБЛИЦА ТЕХНИЧЕСКИХ ХАРАКТЕРИСТИК

Артикул	Модель	Номинальная мощность		Потребляемая мощность		Напряжение	Ток, A	μF	Кол-во ступеней	Q	л/мин	0	20	40	60	80
		л.с.	кВт	л.с.	кВт						м³/ч	0	1,2	2,4	3,6	4,8
N3200020	DOMINATOR 4” - 55/50 M	0,70	0,50	0,90	0,65	1 ~ 220 ÷ 240 В	3	16	6	Напор, м.в.с.		50	38,7	17		
N3200110	DOMINATOR 4” - 75/35 M	0,50	0,35	0,80	0,60	1 ~ 220 ÷ 240 В	3	12,5	5			35	33	26	11	
N3200010	DOMINATOR 4” - 75/56 M	0,80	0,60	1	0,75	1 ~ 220 ÷ 240 В	3,3	16	8			56	49,8	38,1	19	
N3200100	DOMINATOR 4” - 115/36 M	0,55	0,40	1	0,75	1 ~ 220 ÷ 240 В	3,5	12,5	5			36	35	32	25	13
N3200040	DOMINATOR 4” - 115/57 M	1	0,80	1,50	1,10	1 ~ 220 ÷ 240 В	5	16	8			57	52	44,4	31,5	16,6

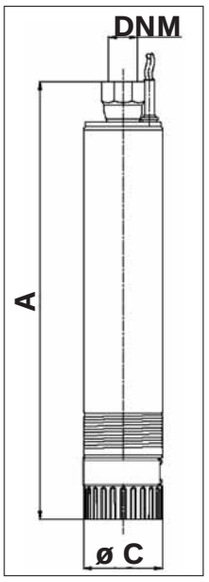

ГАБАРИТНЫЕ РАЗМЕРЫ И ВЕС

Модель	Габаритные размеры, мм				Вес
	A	Ø C	проход	DNM	Кг
DOMINATOR 4” - 55/50	549	98	2	1”1/4	8,8
DOMINATOR 4” - 75/35	560	98	2	1”1/4	8,1
DOMINATOR 4” - 75/56	643	98	2	1”1/4	9,6
DOMINATOR 4” - 115/36	560	98	2	1”1/4	8,1
DOMINATOR 4” - 115/57	643	98	2	1”1/4	9,9

NOCCHI®
Pentair Water

DOMINATOR 5

ПОГРУЖНОЙ ЦЕНТРОБЕЖНЫЙ МНОГОСТУПЕНЧАТЫЙ ЭЛЕКТРОНАСОС ДЛЯ ЧИСТОЙ ВОДЫ

Погружные насосы DOMINATOR 5” предназначены для установки на колодцах традиционного типа, емкостях для хранения воды, водосборах, водоемах и т.д. Автоматическая модификация оснащена поплавковым выключателем.

• ПОЛНОСТЬЮ ИЗГОТОВЛЕНЫ ИЗ НЕРЖАВЕЮЩЕЙ СТАЛИ

Применение

- Закачивание воды из колодцев традиционного типа
- Бытовые водопроводы питьевой воды
- Небольшие автоматические установки для орошения садов
- Самотёчное орошение

Ограничения

- Перекачиваемая жидкость: чистая вода, без взвешенных твердых примесей
- Максимальная температура жидкости 40°C
- Максимальная глубина погружения 20 м.

Двигатель

- Герметичный двигатель с корпусом из нержавеющей стали, с охлаждением за счёт перекачиваемой жидкости
- Степень защиты: IP 68
- Класс изоляции: F
- Однофазное питание с постоянно включённым конденсатором
- Устройство защиты от перегрева встроено в обмотку двигателя
- Полностью изолированный узел подключения кабелей
- Самосмазывающиеся шарикоподшипники
- Количество оборотов: 2850 об./мин.
- Пригодны для непрерывного режима использования

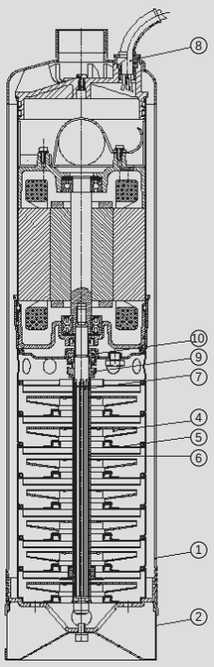

ПРИМЕНЯЕМЫЕ МАТЕРИАЛЫ

	Компонент	Материал	
1	Корпус насоса	Хромоникелевая нержавеющая сталь X5 1810 (Aisi 304)	
2	Всасывающая решётка	Хромоникелевая нержавеющая сталь X5 1810 (Aisi 304)	
4	Рабочие колеса	Хромоникелевая нержавеющая сталь X5 1810 (Aisi 304)	
5	Диффузоры	Хромоникелевая нержавеющая сталь X5 1810 (Aisi 304)	
6	Распорная деталь	Хромоникелевая нержавеющая сталь X5 1810 (Aisi 304)	
7	Вал двигателя	Хромоникелькремниевая нержавеющая сталь 17-12-03 (AISI 316)	
8	Кабель питания	20 м H07 RNF-F	
9	Механическое уплотнение	Графит	Смазка в масляном резервуаре
10	Противоположный торец	Оксид алюминия	

ДИАГРАММА ГИДРАВЛИЧЕСКИХ ХАРАКТЕРИСТИК

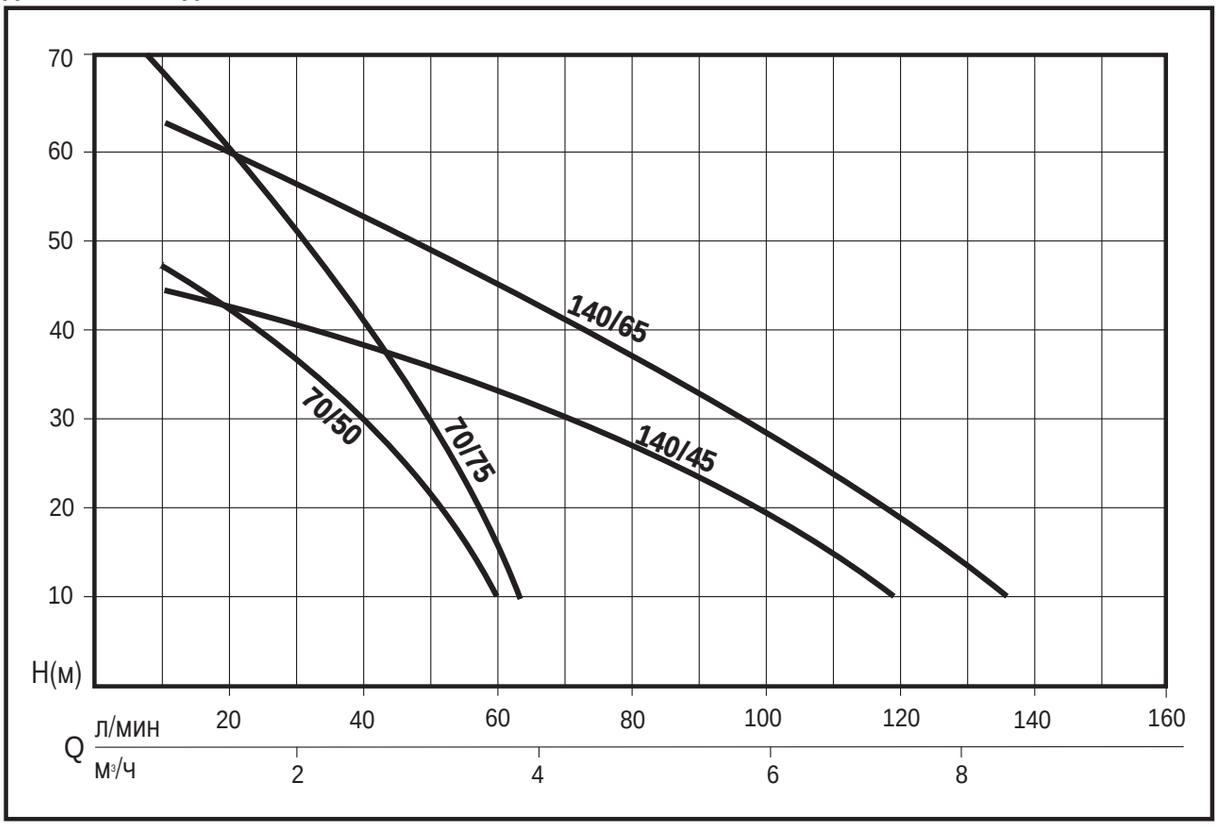

ТАБЛИЦА ТЕХНИЧЕСКИХ ХАРАКТЕРИСТИК

Артикул	Модель	Номинальная мощность		Потребляемая мощность		Напряжение	Ток, А	μF	Кол-во ступеней	Q л/мин	0	20	40	60	80	100	120	140
		л.с.	кВт	л.с.	кВт					м³/ч	0	1,2	2,4	3,6	4,8	6	7,2	8,4
N3191000	D 5" - 70/50 M	1	0.7	1.3	0.95	1 ~ 220 ÷ 240 В	4.5	16	6	Напор, м.в.с.	50.6	42.5	29.3	7.5				
N3191010	D 5" - 70/50 M AUT					3 ~ 400 В	1.8											
N3191080	D 5" - 70/50 T					3 ~ 230 В	3											
N3191150	D 5" - 70/50 T																	
N3191020	D 5" - 70/75 M	1.4	1	2	1.45	1 ~ 220 ÷ 240 В	6.5	20	9		75	60.7	41.4	17.2				
N3191030	D 5" - 70/75 M AUT					3 ~ 400 В	2.1											
N3191090	D 5" - 70/75 T					3 ~ 230 В	3,7											
N3191140	D 5" - 70/75 T																	
N3191040	D 5" - 140/45 M	1.2	0.9	1.8	1.3	1 ~ 220 ÷ 240 В	5.5	16	5		45.8	43.3	38.4	33.3	28	21.8	15.2	7.4
N3191050	D 5" - 140/45 M AUT					3 ~ 400 В	2											
N3191100	D 5" - 140/45 T					3 ~ 230 В	4											
N3191170	D 5" - 140/45 T																	
N3191060	D 5" - 140/65 M	1.5	1.1	2.3	1.7	1 ~ 220 ÷ 240 В	7.5	20	7		64.5	60.2	53.5	46	38	27.9	18.2	7.6
N3191070	D 5" - 140/65 M AUT					3 ~ 400 В	2.6											
N3191110	D 5" - 140/65 T					3 ~ 230 В	4,5											
N3191160	D 5" - 140/65 T																	

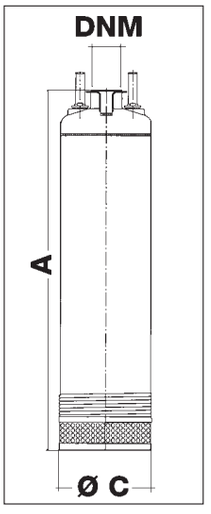

ГАБАРИТНЫЕ РАЗМЕРЫ И ВЕС

Модель	Габаритные размеры, мм				Вес
	A	Ø C	проход	DNM	Кг
DOMINATOR 5" - 70/50	470	132	2	1"1/4	13.7
DOMINATOR 5" - 70/75	520	132	2	1"1/4	15.5
DOMINATOR 5" - 140/45	495	132	2	1"1/4	14.2
DOMINATOR 5" - 140/65	550	132	2	1"1/4	15.8

NOCCHI®
Pentair Water

K-SERIES

ПОГРУЖНОЙ НАСОС ДИАМЕТРОМ 4”

Погружные насосы K-SERIES состоят из многоступенчатой насосной части, соединенной напрямую с погружным электродвигателем. Оснащены электрическим кабелем (30 м), нейлоновым шнуром (30 м) и блоком управления. Предназначены для забора воды из скважин (диаметр 4”).

- **ВЫСОКАЯ ПРОЧНОСТЬ НА ИЗНОС**
- **ИСКЛЮЧИТЕЛЬНЫЕ ХАРАКТЕРИСТИКИ СУХОГО ХОДА**

ПРИМЕНЕНИЕ

- Системы водоснабжения для бытового, промышленного и сельскохозяйственного использования
- Насосные станции
- Орошение

ОГРАНИЧЕНИЯ В ПРИМЕНЕНИИ

- Тип жидкости: чистая, неагрессивная, невоспламеняющаяся, без наличия взвешенных частиц
- Макс. температура окружающей среды: 30°C
- Макс. количество запусков в час: 30

ДВИГАТЕЛЬ

- Погружной двигатель диаметром 4”
- Содержит особый смазочный материал пищевой марки
- Корпус двигателя, вал и нижняя опора выполнены из нержавеющей стали
- Высокопрочная чугунная, никелированная верхняя опора
- Осевые и радиально- упорные шариковые подшипники
- Стандартное механическое уплотнение: графит/керамика
- Специальная охлаждающая жидкость для обеспечения лучшего эффекта в результате смазки и увеличения срока эксплуатации движущихся частей. Жидкость, обладая высоким коэффициентом теплоемкости, обеспечивает двигателю исключительную перегрузочную способность
- Увеличенная компенсационная мембрана и защита от песка
- Размеры соединительных муфт насоса соответствуют стандарту Nema

БЛОК УПРАВЛЕНИЯ

- Пластиковый короб: IP55
- Главный автоматический выключатель
- Предохранитель двигателя с кнопкой повторного пуска
- Конденсатор

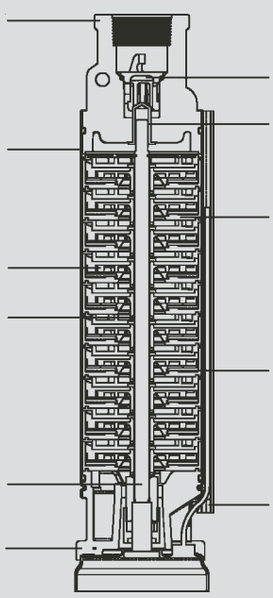

ПРИМЕНЯЕМЫЕ МАТЕРИАЛЫ

	Компонент	Материал
1	Корпус насоса	Нержавеющая сталь серии 300
2	Выходной патрубок	Термопластик с уплотнением из стекловолокна
3	Подшипник	Материал Нилатрон (Nylatron®)
4	Диффузоры	Поликарбонат
5	Рабочие колеса	Поликарбонат с компенсационным кольцом из нержавеющей стали
6	Упорные накладки	Оригинальная разработка
7	Вал и соединительная муфта	Нержавеющая сталь серии 300
8	Опора двигателя	Термопластик с уплотнением из стекловолокна
9	Обратный клапан	Износостойкий встроенный обратный клапан
10	Манжета кабеля	Жесткий поливинилхлорид

Нилатрон (Nylatron®) является официально зарегистрированной торговой маркой компании Polymer Corp.

ДИАГРАММА ГИДРАВЛИЧЕСКИХ ХАРАКТЕРИСТИК

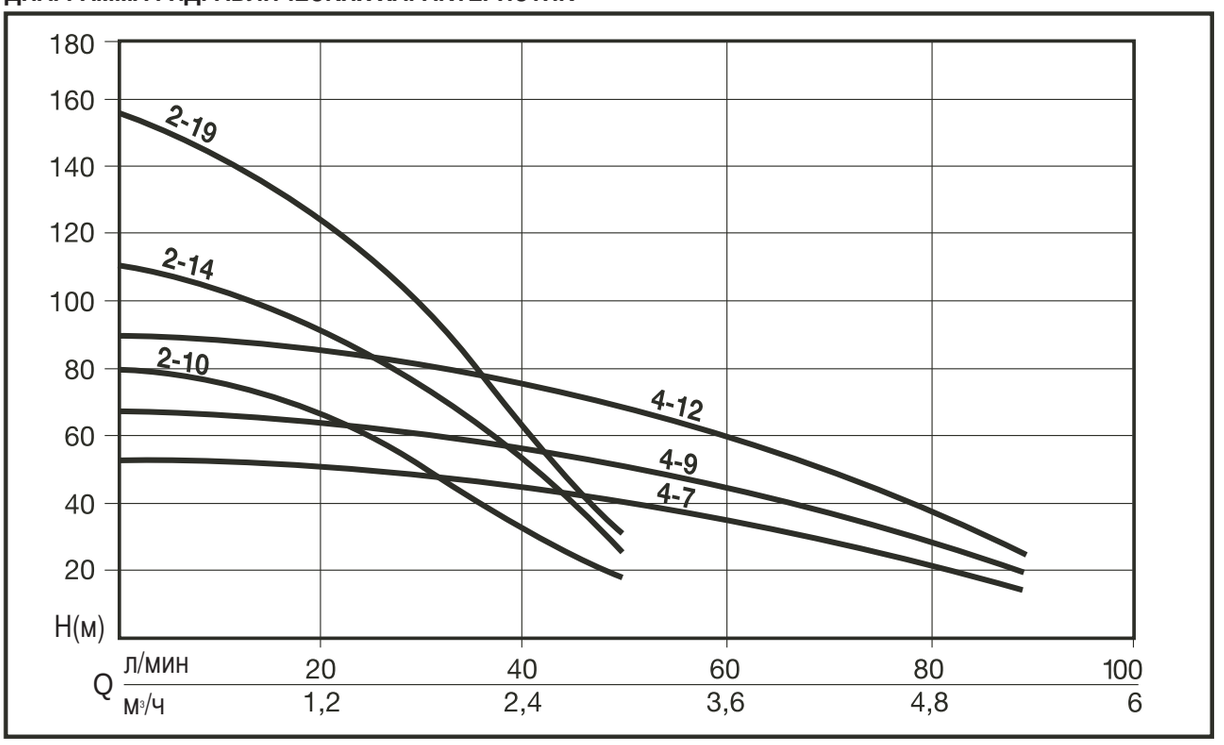

ТЕХНИЧЕСКИЕ ХАРАКТЕРИСТИКИ НАСОСА

Артикул	Модель	Кол-во ступеней	Необходимый двигатель			Q л/мин	0	10	20	30	40	60	80
			Ø	л.с.	кВт	Q м³/ч	0	0,6	1,2	1,8	2,4	3,6	4,8
N3186210	K-SERIES 2-10	10	4”	0,75	0,55	Напор, в метрах	83	76	65	50	31		
N3186220	K-SERIES 2-14	14	4”	1	0,75		112	104	91	75	52		
N3186230	K-SERIES 2-19	19	4”	1,5	1,1		158	144	125	99	63		
N3186240	K-SERIES 4-7	7	4”	0,75	0,55		54	52	50	48	45	35	22
N3186250	K-SERIES 4-9	9	4”	1	0,75		68	66	63	60	56	44	28
N3186260	K-SERIES 4-12	12	4”	1,5	1,1		91	88	85	80	75	59	37

ГАБАРИТНЫЕ РАЗМЕРЫ И ВЕС

Модель	Габаритные размеры, мм				Масса
	A	B	L	D Ø	Кг
K-SERIES 2-10	325	400	725	95	20,1
K-SERIES 2-14	350	488	838	95	22
K-SERIES 2-19	385	600	985	95	26,3
K-SERIES 4-7	325	375	700	95	19,1
K-SERIES 4-9	350	432	782	95	21,1
K-SERIES 4-12	385	518	903	95	23,5

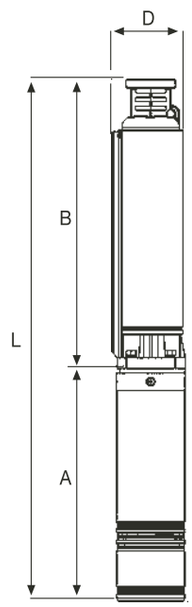

NOCCHI®
Pentair Water

K-SERIES

НАСОСНАЯ ЧАСТЬ ПОГРУЖНОГО НАСОСА ДИАМЕТРОМ 4”

Рабочая поверхность компонентов насосов K-SERIES изготовлена из нержавеющей (антикоррозионной) стали, что в значительной степени решает проблему ее взаимодействия с твердыми абразивными частицами и песком. Предназначены для забора воды из скважин (диаметр 4”).
Ступенчатая система с плавающим рабочим колесом.

- **ВЫСОКАЯ ПРОЧНОСТЬ НА ИЗНОС**
- **ИСКЛЮЧИТЕЛЬНЫЕ ХАРАКТЕРИСТИКИ СУХОГО ХОДА**

ПРИМЕНЕНИЕ

- Системы водоснабжения для бытового, промышленного и сельскохозяйственного использования
- Насосные станции
- Орошение

ОГРАНИЧЕНИЯ В ПРИМЕНЕНИИ

- Опора двигателя подходит для фланца Nema 4”
- Тип жидкости: чистая, неагрессивная, невоспламеняющаяся, без наличия взвешенных частиц
- Макс. температура окружающей среды: 30° C

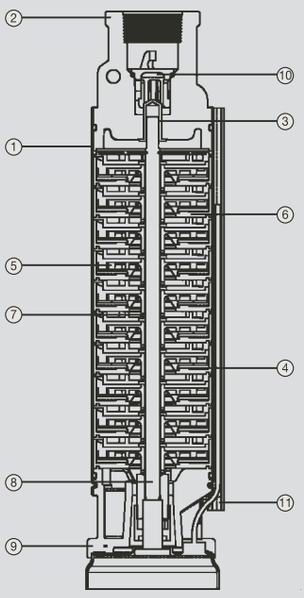

ПРИМЕНЯЕМЫЕ МАТЕРИАЛЫ

	Компонент	Материал
1	Корпус насоса	Нержавеющая сталь серии 300
2	Выходной патрубок	Термопластик с уплотнением из стекловолокна
3	Подшипник	Материал Нилатрон (Nylatron®)
4	Диффузоры	Поликарбонат
5	Рабочие колеса	Поликарбонат с компенсационным кольцом из нержавеющей стали
6	Упорные накладки	Оригинальная разработка
7	Вал и соединительная муфта	Нержавеющая сталь серии 300
8	Опора двигателя	Термопластик с уплотнением из стекловолокна
9	Обратный клапан	Износостойкий встроенный обратный клапан
10	Манжета кабеля	Жесткий поливинилхлорид

Нилатрон (Nylatron®) является официально зарегистрированной торговой маркой компании Polymer Corp.

ДИАГРАММА ГИДРАВЛИЧЕСКИХ ХАРАКТЕРИСТИК

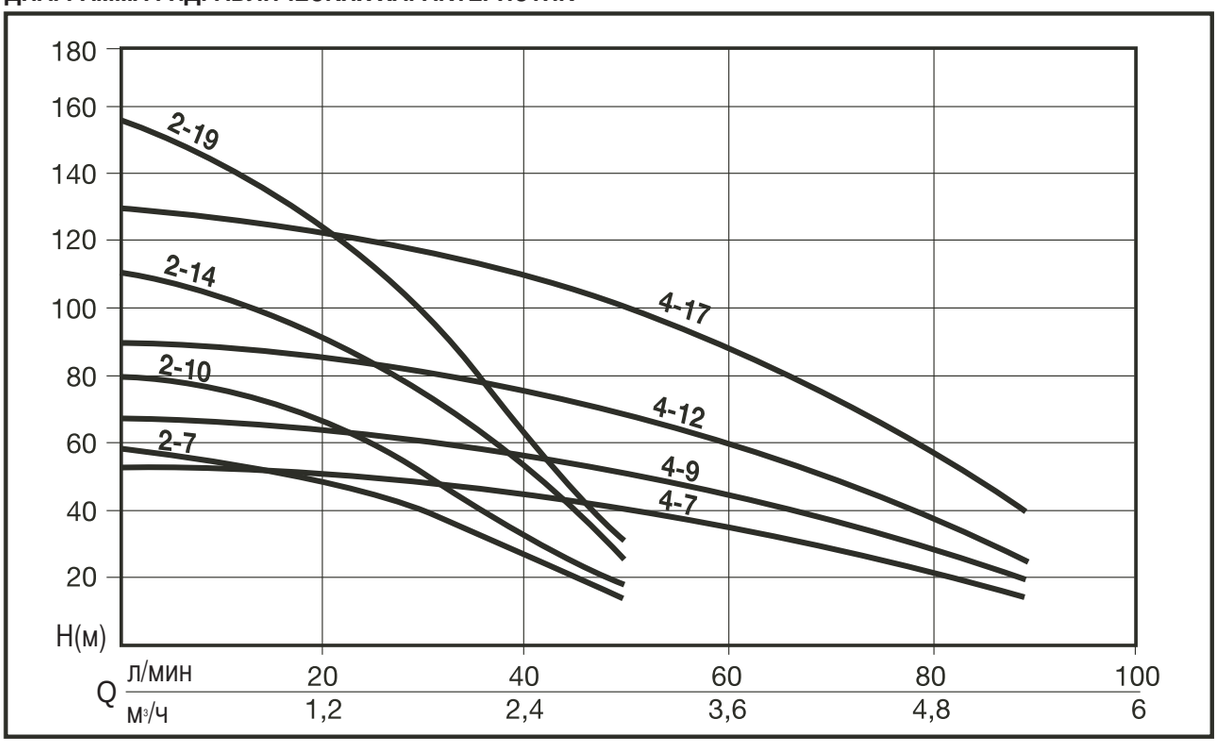

ТЕХНИЧЕСКИЕ ХАРАКТЕРИСТИКИ НАСОСА

Артикул	Модель	Кол-во ступеней	Необходимый двигатель			Q л/мин	0	10	20	30	40	60	80
			Ø	л.с.	кВт	Q м³/ч	0	0,6	1,2	1,8	2,4	3,6	4,8
N1059110	**K-SERIES 2-7**	7	4”	0,5	0,37	Напор, в метрах	58	54	48	39	26		
N1059120	**K-SERIES 2-10**	10	4”	0,75	0,55		83	76	65	50	31		
N1059130	**K-SERIES 2-14**	14	4”	1	0,75		112	104	91	75	52		
N1059140	**K-SERIES 2-19**	19	4”	1,5	1,1		158	144	125	99	63		
N1059150	**K-SERIES 4-7**	7	4”	0,75	0,55		54	52	50	48	45	35	22
N1059160	**K-SERIES 4-9**	9	4”	1	0,75		68	66	63	60	56	44	28
N1059170	**K-SERIES 4-12**	12	4”	1,5	1,1		91	88	85	80	75	59	37
N1059180	**K-SERIES 4-17**	17	4”	2	1,5		130	127	121	117	110	89	56

ГАБАРИТНЫЕ РАЗМЕРЫ И ВЕС

Модель	Габаритные размеры, мм		Масса
	L	D	Кг
K-SERIES 2-7	334	95	4,2
K-SERIES 2-10	400	95	6,9
K-SERIES 2-14	488	95	7,7
K-SERIES 2-19	600	95	10,4
K-SERIES 4-7	375	95	5,9
K-SERIES 4-9	432	95	6,8
K-SERIES 4-12	518	95	7,6
K-SERIES 4-17	661	95	12,3

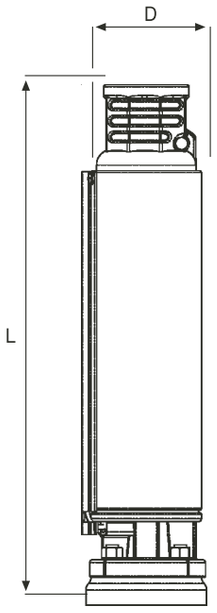

NOCCHI®
Pentair Water

SCM 4 Plus

ПОГРУЖНОЙ ЦЕНТРОБЕЖНЫЙ МНОГОСТУПЕНЧАТЫЙ ЭЛЕКТРОНАСОС ДЛЯ ЧИСТОЙ ВОДЫ 4” В КОМПЛЕКТЕ С ДВИГАТЕЛЕМ

Погружные насосы SCM 4 PLUS состоят из насосного многоступенчатого блока, напрямую соединённого с погружным двигателем. Рассчитанные на 4” (100 мм), они удобны, прежде всего, для закачивания воды из глубоких колодцев

- **МАКСИМАЛЬНАЯ ЖЁСТКОСТЬ И УСТОЙЧИВОСТЬ К ГИДРОУДАРАМ**
- **ВЫСОКАЯ УСТОЙЧИВОСТЬ К АБРАЗИВНОМУ ВОЗДЕЙСТВИЮ ПЕСКА**
- **ВЫСОКАЯ ГИДРАВЛИЧЕСКАЯ ПРОИЗВОДИТЕЛЬНОСТЬ**

Двигатель

- Погружной двигатель на 4”
- Герметичный статор, пропитанный специальной смолой
- Упорные подшипники и втулки, охлаждаемые водой
- Вытяжной сетевой кабель на 1,5 м
- Водяное охлаждение незагрязняющего типа
- Фланец NEMA 4”
- Степень защиты: IP 58
- Класс изоляции: B
- Количество оборотов: 2850 об./мин.
- Специальное механическое уплотнение с защитой от песка
- Компенсационная мембрана давления
- В однофазной модификации поставляется без конденсатора
- Пригоден для непрерывного режима использования
- По отдельному заказу – панель управления

Применение

- Закачивание воды из скважин
- Автоматические установки орошения садов
- Самотёчное орошение в сельском хозяйстве
- Водопроводы питьевой воды
- Подъём воды и запитывание накопительных ёмкостей и насосных станций повышения давления на промышленных и гражданских объектах

Эксплуатационные параметры

- Тип жидкости: чистая, неагрессивная, невоспламеняющаяся, без твёрдых взвесей
- Максимальная температура жидкости: 30° C
- Защита двигателя с помощью теплового реле – за счёт пользователя

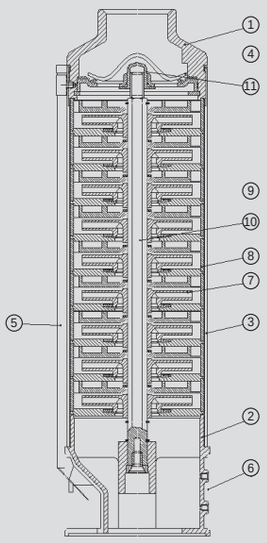

ПРИМЕНЯЕМЫЕ МАТЕРИАЛЫ

	Компонент	Материал
1	Выходной патрубок	Точное литьё из хромоникелевой нержавеющей стали X5 1810 (Aisi 304)
2	Всасывающий фланец	Точное литьё из хромоникелевой нержавеющей стали X5 1810 (Aisi 431)
3	Корпус двигателя	Хромоникелевая нержавеющая сталь X5 1810 (Aisi 304)
4	Обратный клапан	Хромоникелевая нержавеющая сталь X5 1810 (Aisi 304)
5	Кабелепровод	Хромоникелевая нержавеющая сталь X5 1810 (Aisi 304)
6	Фильтр	Хромоникелевая нержавеющая сталь X5 1810 (Aisi 304)
7	Рабочие колёса	Ацетальная смола
8	Диффузоры	Поликарбонат с керамической вставкой в точке износа
9	Пробка-диффузор	Поликарбонат с керамической вставкой в точке износа
10	Вал двигателя	Шестигранный из хромоникелькремниевой нержавеющей стали X 10 1809 (AISI 303) с керамической окантовкой в точке износа
11	Самосмазывающийся опорный подшипник вала	Полиамид с содержанием дисульфида молибдена
-	На каждой ступени имеется упорное кольцо	

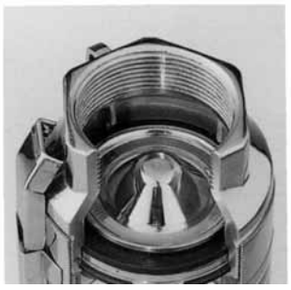

Выходной патрубок, отлитый по выплавляемой модели из нержавеющей стали, имеет двойной конический контур со встроенным обратным клапаном. Эта конструкция позволяет уменьшить до минимума потери давления, обеспечивает максимальную прочность и сопротивление к гидравлическим ударам. На головке расположены две проушины для закрепления троса.

Опорный подшипник вала с самосмазывающейся втулкой из полиамида с содержанием бисульфида молибдена. Вал из нержавеющей стали с керамическим покрытием в месте износа. Таким образом увеличивается срок службы насоса, за счет устойчивости к абразивному деиствию песка и в случаях работы без воды.

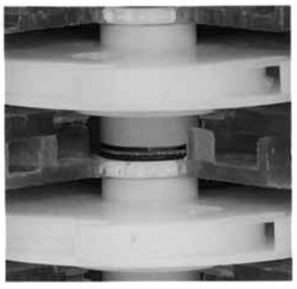

Рабочие колеса из ацетатной смолы, диффузоры из поликарбоната с керамикой в месте износа. Опорные подшипники между рабочими колесами из керамики и графита. Это гарантирует высокий КПД, устойчивость к абразивному деиствию песка и в случаях работы без воды.

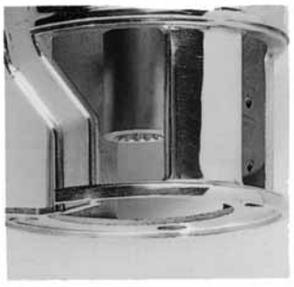

Суппорт двигателя и входной патрубок из нержавеющей стали сваренный с корпусом. Фильтр всасывания из нержавеющей стали. Эта конструкция обеспечивает высокое сопротивление нагрузкам, вызванным давлением и уменьшает вибрации.

ГАБАРИТНЫЕ РАЗМЕРЫ И МАССЫ НАСОСОВ

ТИП НАСОСА	A Общий размер мм	B Размер двигателя мм	C Размер насоса мм	DNM	L Размер упаковки	Общий вес кг.
SCM 4 PLUS 40/57 M	576	242	334		730	11.8
SCM 4 PLUS 40/57 T	557	223	334		710	10.8
SCM 4 PLUS 40/90 M	717	271	446		870	14.0
SCM 4 PLUS 40/90 T	688	242	446		840	12.7
SCM 4 PLUS 40/120 M	857	299	558		1010	16.1
SCM 4 PLUS 40/120 T	829	271	558		980	14.9
SCM 4 PLUS 40/185 M	1109	327	782		1260	19.2
SCM 4 PLUS 40/185 T	1081	299	782		1230	17.9
SCM 4 PLUS 40/240 M	1339	356	983		1490	22.2
SCM 4 PLUS 40/240 T	1310	327	983		1460	20.8
SCM 4 PLUS 55/50 M	509	242	267		660	11.3
SCM 4 PLUS 55/50 T	490	223	267		640	10.3
SCM 4 PLUS 55/80 M	628	271	357		780	13.1
SCM 4 PLUS 55/80 T	599	242	357		750	11.8
SCM 4 PLUS 55/105 M	700	299	401		850	14.9
SCM 4 PLUS 55/105 T	672	271	401		830	13.7
SCM 4 PLUS 55/160 M	862	327	535		1012	17.3
SCM 4 PLUS 55/160 T	834	299	535		990	16.0
SCM 4 PLUS 55/200 M	1026	356	670		1180	19.8
SCM 4 PLUS 55/200 T	997	327	670		1150	18.4
SCM 4 PLUS 55/300 T	1317	356	961		1470	22.3
SCM 4 PLUS 75/40 M	545	242	303	1" 1/4	700	11.2
SCM 4 PLUS 75/40 T	526	223	303		680	10.2
SCM 4 PLUS 75/56 M	631	271	360		780	12.9
SCM 4 PLUS 75/56 T	602	242	360		750	11.6
SCM 4 PLUS 75/75 M	744	299	445		900	14.8
SCM 4 PLUS 75/75 T	716	271	445		870	13.6
SCM 4 PLUS 75/110 M	915	327	588		1070	17.1
SCM 4 PLUS 75/110 T	887	299	588		1040	15.8
SCM 4 PLUS 75/140 M	1058	356	702		1200	19.4
SCM 4 PLUS 75/140 T	1029	327	702		1180	18.0
SCM 4 PLUS 75/210 T	1372	356	1016		1520	21.5
SCM 4 PLUS 115/30 M	488	242	246		640	11.0
SCM 4 PLUS 115/30 T	469	223	246		620	10.0
SCM 4 PLUS 115/50 M	602	271	331		750	12.8
SCM 4 PLUS 115/50 T	573	242	331		720	11.5
SCM 4 PLUS 115/65 M	687	299	388		840	14.4
SCM 4 PLUS 115/65 T	659	271	388		810	13.2
SCM 4 PLUS 115/95 M	829	327	502		980	16.6
SCM 4 PLUS 115/95 T	801	299	502		950	15.3
SCM 4 PLUS 115/122 M	973	356	617		1120	18.8
SCM 4 PLUS 115/122 T	944	327	617		1100	17.4
SCM 4 PLUS 115/185 T	1202	356	846		1350	20.8
SCM 4 PLUS 115/245 T	1525	423	1102		1680	25.0
SCM 4 PLUS 150/42 M	652	299	353		800	14.0
SCM 4 PLUS 150/42 T	624	271	353		780	12.8
SCM 4 PLUS 150/64 M	790	327	463		940	16.1
SCM 4 PLUS 150/64 T	762	299	463		910	14.8
SCM 4 PLUS 150/84 M	929	356	573		1080	18.3
SCM 4 PLUS 150/84 T	900	327	573		1050	16.9
SCM 4 PLUS 150/120 T	1142	356	786		1300	20.1
SCM 4 PLUS 150/170 T	1466	423	1043		1620	24.2
SCM 4 PLUS 150/200 T	1816	590	1226	2"	1970	33.1
SCM 4 PLUS 150/300 T	2407	704	1703		2560	42.3
SCM 4 PLUS 250/53 M	951	356	595		1100	18.0
SCM 4 PLUS 250/53 T	922	327	595		1070	15.6
SCM 4 PLUS 250/78 T	1186	356	830		1340	18.0
SCM 4 PLUS 250/100 T	1550	514	1036		1700	23.9
SCM 4 PLUS 250/127 T	1833	590	1243		1983	29.6
SCM 4 PLUS 250/185 T	2462	704	1758		2612	42.6

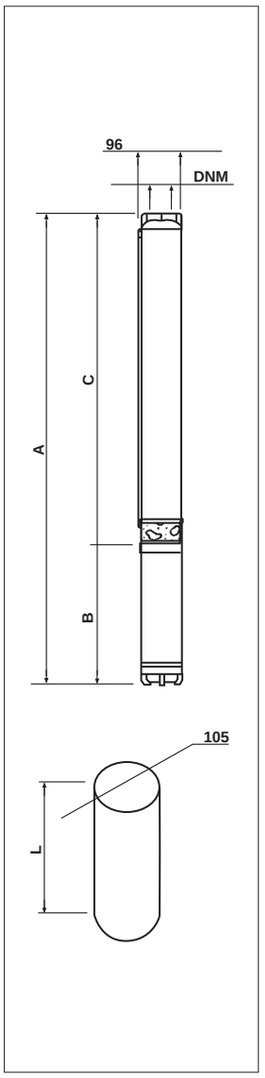

ДИАГРАММА ГИДРАВЛИЧЕСКИХ ХАРАКТЕРИСТИК

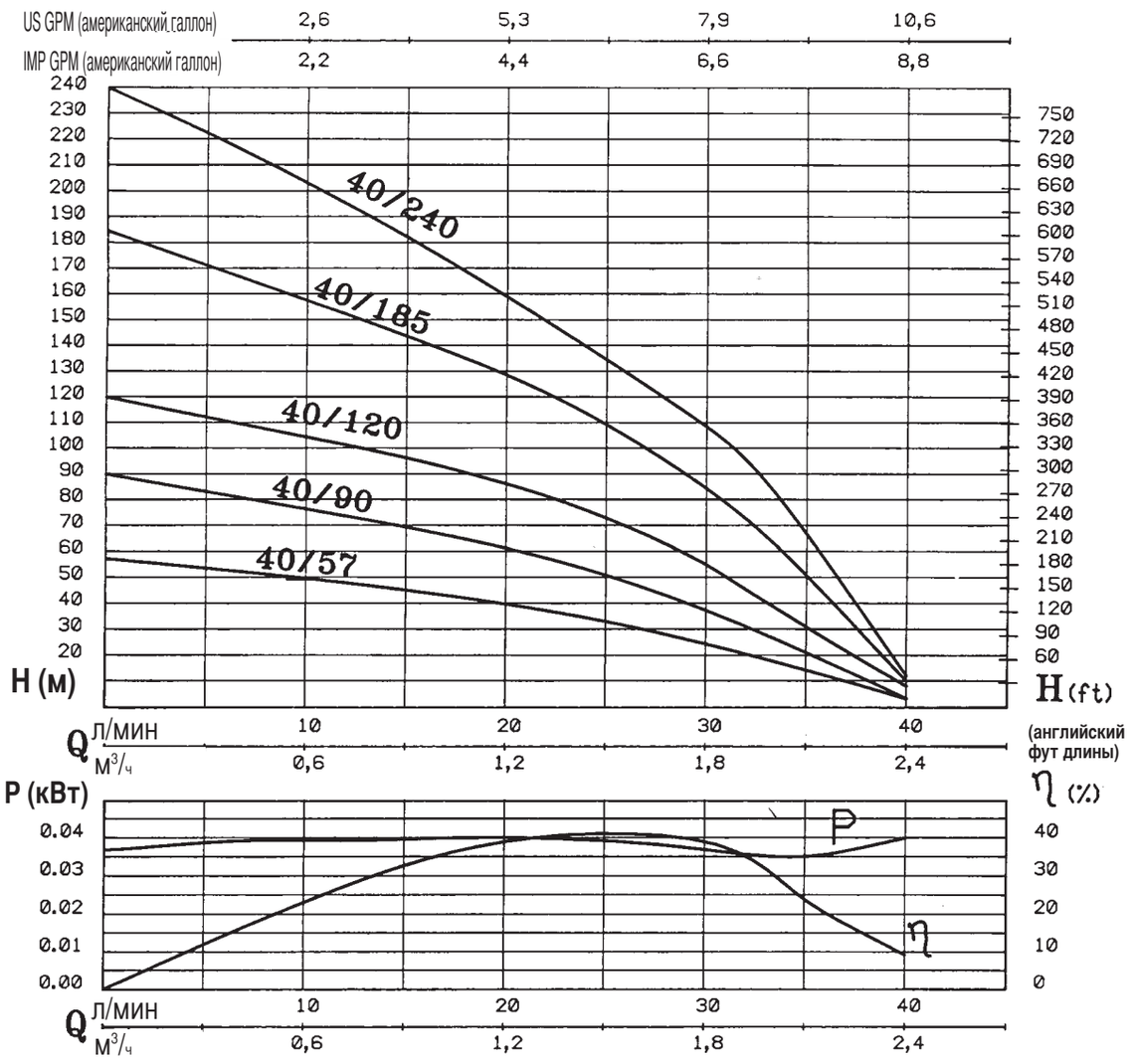

Диаграмма мощности относится к мощности вала на ступень. η_P % указывает гидравлическую производительность насоса

ТАБЛИЦА ТЕХНИЧЕСКИХ ХАРАКТЕРИСТИК

Артикул	Модель	Кол-во ступеней	Мощность эл.двигателя л.с.	Мощность эл.двигателя кВт	Напряжение	Ток, A	μF	Q л/мин	10	20	30	40	Ø DNM
								Q м³/ч	0,6	1,2	1,8	2,4	
N3181000 N3181010	SCM 4 PLUS-40/57 M SCM 4 PLUS-40/57 T	9	0,5	0,37	1 ~ 230 В 3 ~ 400 В	3,4 1,1	16	Напор, м.в.с.	49	41	26	3	1"1/4
N3181020 N3181030	SCM 4 PLUS-40/90 M SCM 4 PLUS-40/90 T	14	0,75	0,55	1 ~ 230 В 3 ~ 400 В	4,3 1,6	20		76	64	40	4	
N3181040 N3181050	SCM 4 PLUS-40/120 M SCM 4 PLUS-40/120 T	19	1	0,75	1 ~ 230 В 3 ~ 400 В	5,7 2,1	30		104	86	55	7	
N3181060 N3181070	SCM 4 PLUS-40/185 M SCM 4 PLUS-40/185 T	29	1,5	1,1	1 ~ 230 В 3 ~ 400 В	8,6 3,2	40		158	130	85	10	
N3181080 N3181090	SCM 4 PLUS-40/240 M SCM 4 PLUS-40/240 T	38	2	1,5	1 ~ 230 В 3 ~ 400 В	10,6 4	50		205	160	110	12	

ДИАГРАММА ГИДРАВЛИЧЕСКИХ ХАРАКТЕРИСТИК

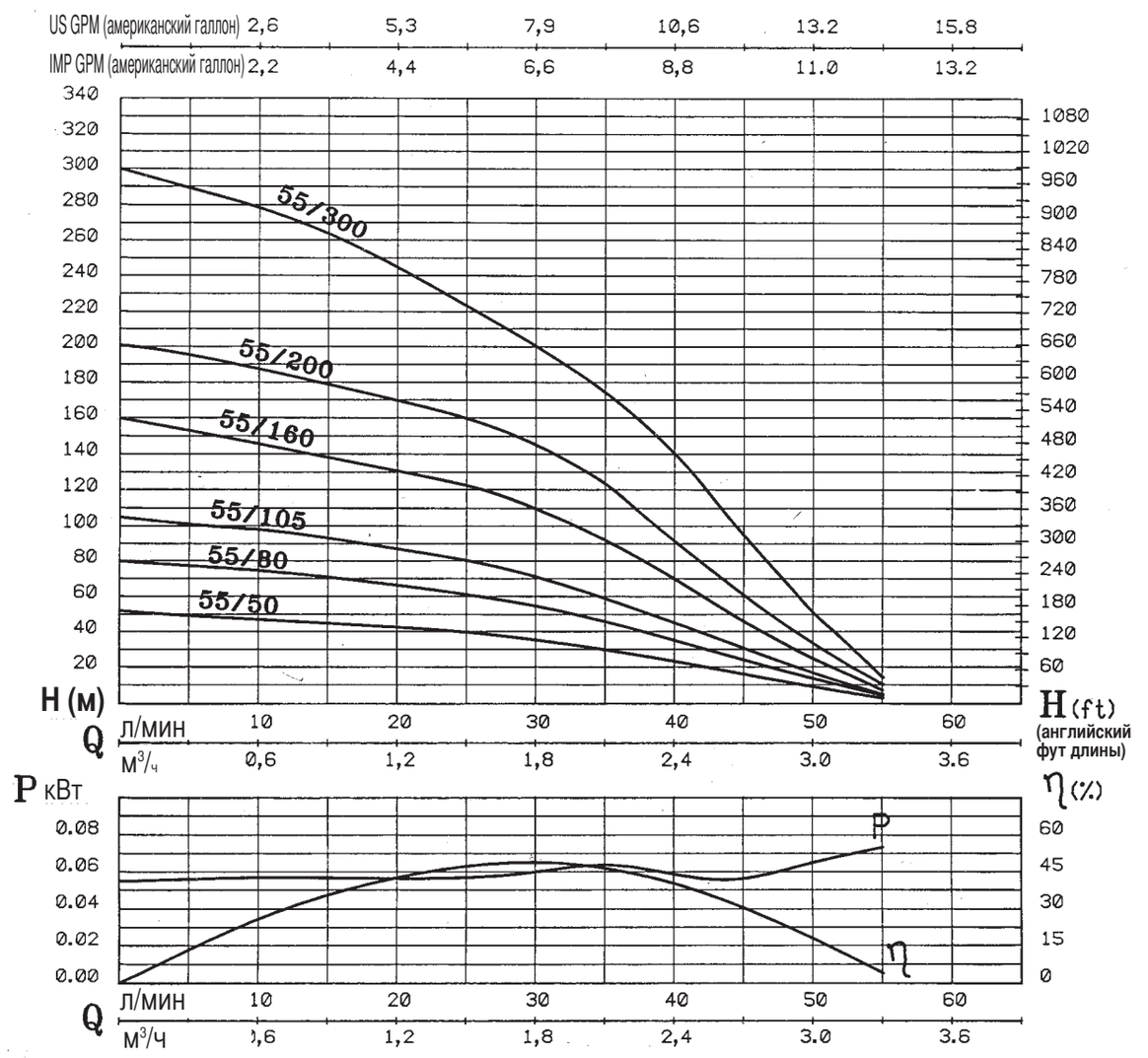

Диаграмма мощности относится к мощности вала на ступень. η_P % указывает гидравлическую производительность насоса

ТАБЛИЦА ТЕХНИЧЕСКИХ ХАРАКТЕРИСТИК

Артикул	Модель	Кол-во ступеней	Мощность эл.двигателя л.с.	Мощность эл.двигателя кВт	Напряжение	Ток, A	μF	Q л/мин	10	20	30	40	50	Ø DNM
								Q м³/ч	0,6	1,2	1,8	2,4	3	
N3182000 N3182010	SCM 4 PLUS-55/50 M SCM 4 PLUS-55/50 T	6	0,5	0,37	1 ~ 230 В 3 ~ 400 В	3,2 1,1	16	Напор, м.в.с.	47	42	36	23	8	1"1/4
N3182020 N3182030	SCM 4 PLUS-55/80 M SCM 4 PLUS-55/80 T	10	0,75	0,55	1 ~ 230 В 3 ~ 400 В	4,3 1,6	20		75	66	55	35	12	
N3182040 N3182050	SCM 4 PLUS-55/105 M SCM 4 PLUS-55/105 T	12	1	0,75	1 ~ 230 В 3 ~ 400 В	5,3 2,1	30		98	87	72	46	12	
N3182060 N3182070	SCM 4 PLUS-55/160 M SCM 4 PLUS-55/160 T	18	1,5	1,1	1 ~ 230 В 3 ~ 400 В	7,8 3,2	40		145	132	110	70	24	
N3182080 N3182090	SCM 4 PLUS-55/200 M SCM 4 PLUS-55/200 T	24	2	1,5	1 ~ 230 В 3 ~ 400 В	9,9 4	50		187	169	145	90	30	
N3182100	SCM 4 PLUS-55/300 T	37	3	2,2	3 ~ 400 В	5,9			278	244	200	140	50	

ДИАГРАММА ГИДРАВЛИЧЕСКИХ ХАРАКТЕРИСТИК

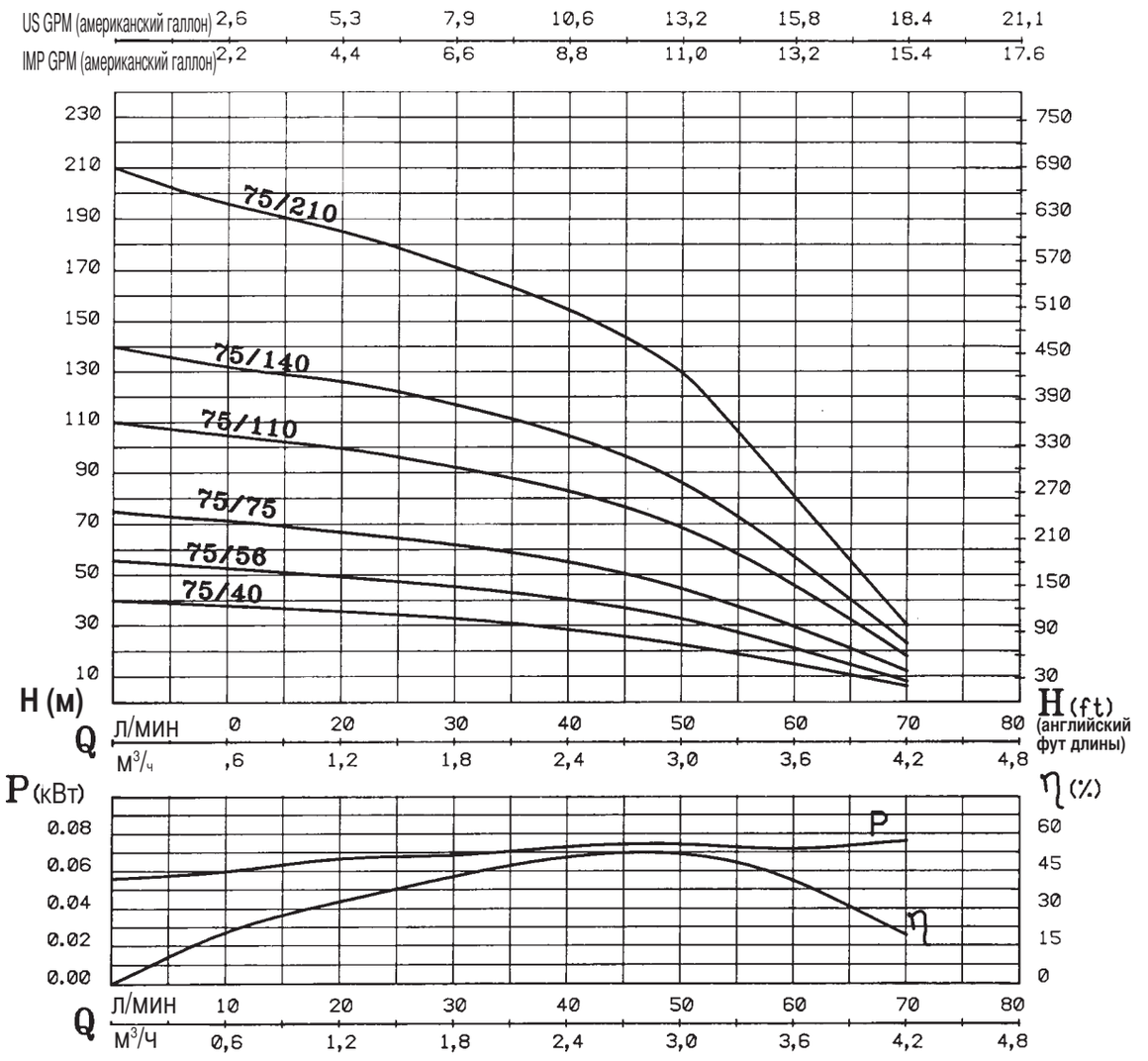

Диаграмма мощности относится к мощности вала на ступень. η_p% указывает гидравлическую производительность насоса

ТАБЛИЦА ТЕХНИЧЕСКИХ ХАРАКТЕРИСТИК

Артикул	Модель	Кол-во ступеней	Мощность эл.двигателя л.с.	Мощность эл.двигателя кВт	Напряжение	Ток, A	μF	Q л/мин	20	30	40	50	60	Ø DNM
								Q м³/ч	1,2	1,8	2,4	3	3,6	
N3183000 N3183010	SCM 4 PLUS-75/40 M SCM 4 PLUS-75/40 T	6	0,5	0,37	1 ~ 230 В 3 ~ 400 В	3,2 1,1	16	Напор, м.в.с.	36	33	28	23	15	1"1/4
N3183020 N3183030	SCM 4 PLUS-75/56 M SCM 4 PLUS-75/56 T	8	0,75	0,55	1 ~ 230 В 3 ~ 400 В	4,3 1,6	20		50	45	40	32	21	
N3183040 N3183050 N3186140	SCM 4 PLUS-75/75 M SCM 4 PLUS-75/75 T SCM 4 PLUS-75/75 T	11	1	0,75	1 ~ 230 В 3 ~ 400 В 3 ~ 230 В	5,3 2,1 3,7	30		67	62	55	45	30	
N3183060 N3183070	SCM 4 PLUS-75/110 M SCM 4 PLUS-75/110 T	16	1,5	1,1	1 ~ 230 В 3 ~ 400 В	7,8 3,2	40		100	92	82	68	44	
N3183080 N3183090	SCM 4 PLUS-75/140 M SCM 4 PLUS-75/140 T	20	2	1,5	1 ~ 230 В 3 ~ 400 В	9,9 4	50		127	116	105	86	57	
N3183100	SCM 4 PLUS-75/210 T	30	3	2,2	3 ~ 400 В	5,9			186	170	155	130	80	

ДИАГРАММА ГИДРАВЛИЧЕСКИХ ХАРАКТЕРИСТИК

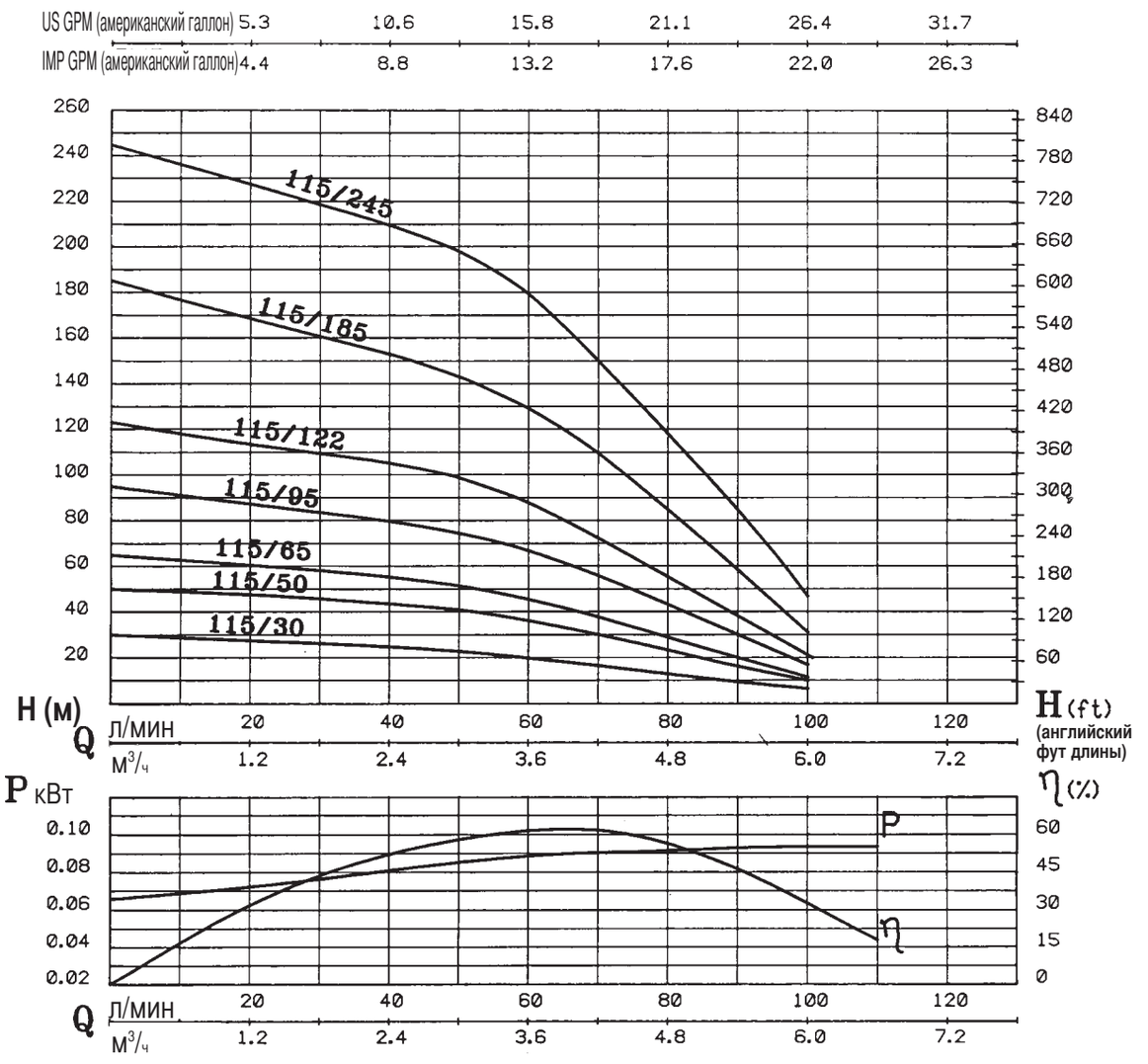

Диаграмма мощности относится к мощности вала на ступень. η_P % указывает гидравлическую производительность насоса

ТАБЛИЦА ТЕХНИЧЕСКИХ ХАРАКТЕРИСТИК

Артикул	Модель	Кол-во ступеней	Мощность эл.двигателя л.с.	Мощность эл.двигателя кВт	Напряжение	Ток, А	μF	Q л/мин / м³/ч	30 / 1,8	40 / 2,4	50 / 3	60 / 3,6	80 / 4,8	90 / 5,4	100 / 6	Ø DNM
N3184000 N3184010	SCM 4 PLUS-115/30 M SCM 4 PLUS-115/30 T	4	0,5	0,37	1 ~ 230 В 3 ~ 400 В	3,2 1,1	16	Напор, м.в.с.	26	24	22	20	13	9	6,4	1"1/4
N3184020 N3184030	SCM 4 PLUS-115/50 M SCM 4 PLUS-115/50 T	7	0,75	0,55	1 ~ 230 В 3 ~ 400 В	4,3 1,6	20		46	43	40	36	23	16	10	
N3184040 N3184050 N3186150	SCM 4 PLUS-115/65 M SCM 4 PLUS-115/65 T SCM 4 PLUS-115/65 T	9	1	0,75	1 ~ 230 В 3 ~ 400 В 3 ~ 230 В	5,3 2,1 3,7	30		58	55	51	46	29	20	11	
N3184060 N3184070 N3186160	SCM 4 PLUS-115/95 M SCM 4 PLUS-115/95 T SCM 4 PLUS-115/95 T	13	1,5	1,1	1 ~ 230 В 3 ~ 400 В 3 ~ 230 В	7,8 3,2 5,2	40		83	80	74	67	43	30	18	
N3184080 N3184090	SCM 4 PLUS-115/122 M SCM 4 PLUS-115/122 T	17	2	1,5	1 ~ 230 В 3 ~ 400 В	9,9 4	50		109	106	98	88	55	38	21	
N3184100	SCM 4 PLUS-115/185 T	24	3	2,2	3 ~ 400 В	5,9			160	153	143	130	85	58	31	
N3184110	SCM 4 PLUS-115/245 T	33	4	3	3 ~ 400 В	7,8			218	210	198	179	118	84	47	

ДИАГРАММА ГИДРАВЛИЧЕСКИХ ХАРАКТЕРИСТИК

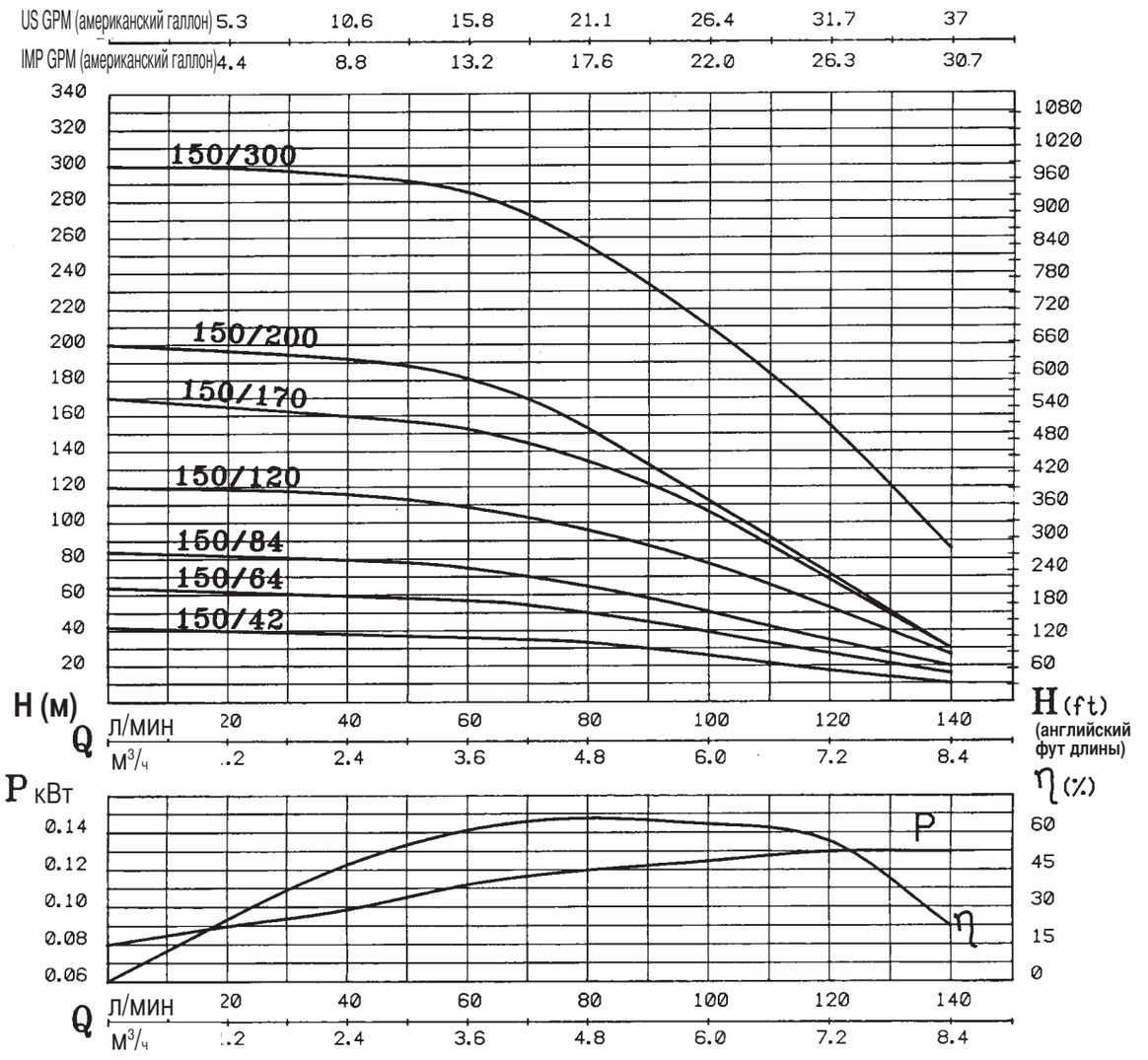

Диаграмма мощности относится к мощности вала на ступень. η_P % указывает гидравлическую производительность насоса

ТАБЛИЦА ТЕХНИЧЕСКИХ ХАРАКТЕРИСТИК

Артикул	Модель	Кол-во ступеней	Мощность эл.двигателя л.с.	Мощность эл.двигателя кВт	Напряжение	Ток, А	μF	Q л/мин	40	50	60	80	100	120	140	Ø DNM
								м³/ч	2,4	3	3,6	4,8	6	7,2	8,4	
N3185000 N3185010 N3186170	SCM 4 PLUS-150/42 M SCM 4 PLUS-150/42 T SCM 4 PLUS-150/42 T	6	1	0,75	1 ~ 230 В 3 ~ 400 В 3 ~ 230 В	5,3 2,1 3,7	30	Напор, м.в.с.	38	37	36	33	26	17	10	2”
N3185020 N3185030 N3186180	SCM 4 PLUS-150/64 M SCM 4 PLUS-150/64 T SCM 4 PLUS-150/64 T	9	1,5	1,1	1 ~ 230 В 3 ~ 400 В 3 ~ 230 В	7,8 3,2 5,2	40		59	58	57	50	39	27	15	
N3185040 N3185050 N3186190	SCM 4 PLUS-150/84 M SCM 4 PLUS-150/84 T SCM 4 PLUS-150/84 T	12	2	1,5	1 ~ 230 В 3 ~ 400 В 3 ~ 230 В	9,9 4 6,9	50		80	78	75	64	50	34	20	
N3185060	SCM 4 PLUS-150/120 T	17	3	2,2	3 ~ 400 В	5,9			116	113	108	96	77	53	26	
N3185070	SCM 4 PLUS-150/170 T	24	4	3	3 ~ 400 В	7,8			160	157	152	134	106	69	30	
N3185080	SCM 4 PLUS-150/200 T	29	5,5	4	3 ~ 400 В	10			191	188	179	152	112	71	32	
N3185090	SCM 4 PLUS-150/300 T	42	7,5	5,5	3 ~ 400 В	13,7			292	290	285	252	210	155	82	

ДИАГРАММА ГИДРАВЛИЧЕСКИХ ХАРАКТЕРИСТИК

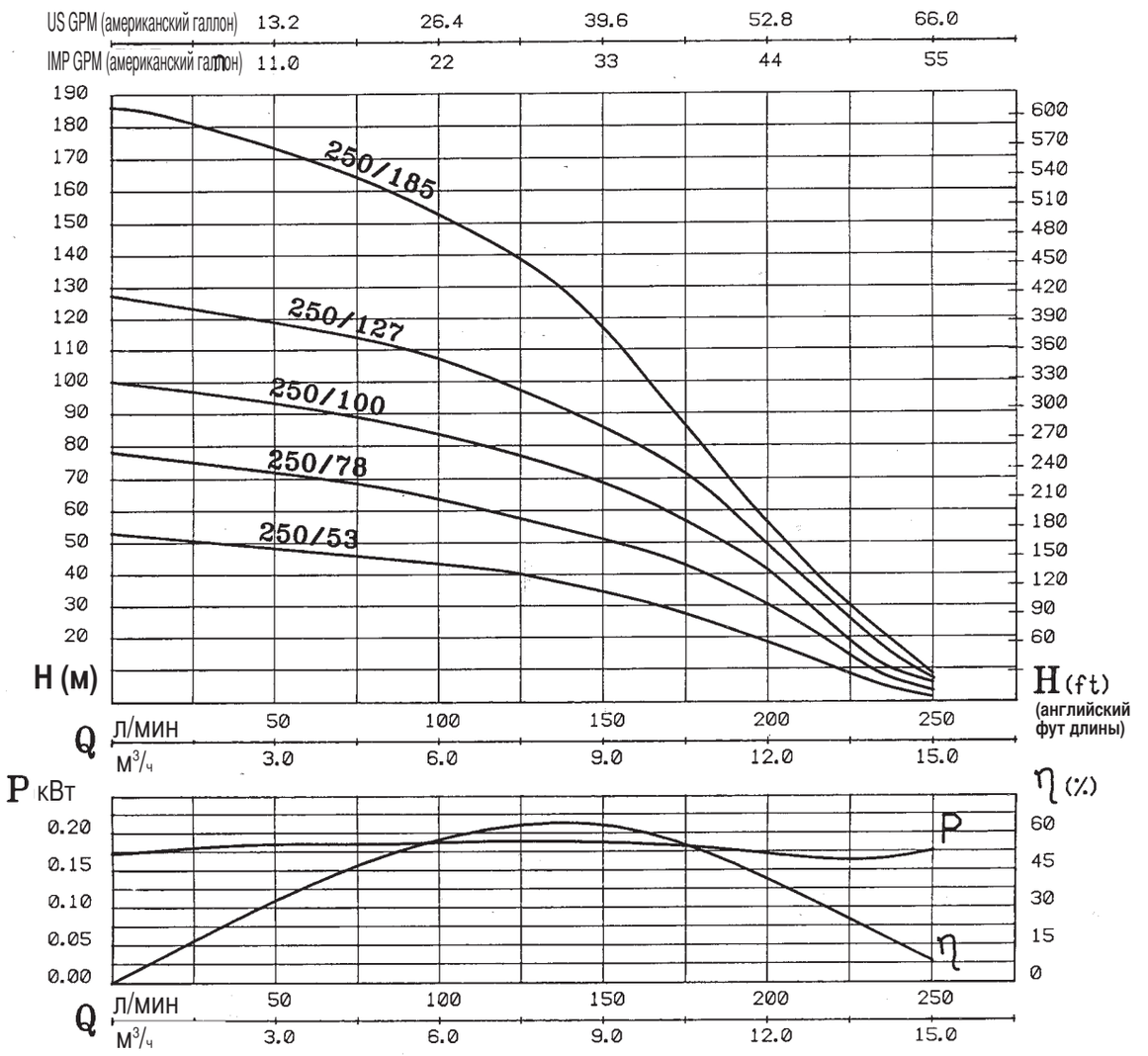

Диаграмма мощности относится к мощности вала на ступень. η_p % указывает гидравлическую производительность насоса

ТАБЛИЦА ТЕХНИЧЕСКИХ ХАРАКТЕРИСТИК

Артикул	Модель	Кол-во ступеней	Мощность эл.двигателя л.с.	Мощность эл.двигателя кВт	Напряжение	Ток, А	μF	Q л/мин / м³/ч	100 / 6	120 / 7,2	140 / 8,4	180 / 10,8	200 / 12	220 / 13,2	240 / 14,4	Ø DNM
N3186000 N3186010 N3186200	SCM 4 PLUS-250/53 M SCM 4 PLUS-250/53 T SCM 4 PLUS-250/53 T	9	2	1,5	1 ~ 230 В 3 ~ 400 В 3 ~ 230 В	9,9 4 6,9	50	Напор, м.в.с.	43	41	37	26	18	11	4	2"
N3186020	SCM 4 PLUS-250/78 T	13	3	2,2	3 ~ 400 В	5,9			63	59	54	41	30	18	7	
N3186030	SCM 4 PLUS-250/100 T	17	4	3	3 ~ 400 В	7,8			83	78	66	54	41	24	9	
N3186040	SCM 4 PLUS-250/127 T	21	5,5	4	3 ~ 400 В	10			106	100	90	68	49	31	14	
N3186050	SCM 4 PLUS-250/185 T	31	7,5	5,5	3 ~ 400 В	13,7			152	141	127	81	57	36	18	

NOCCHI®
Pentair Water

SCM 4 HF 400

ПОГРУЖНЫЕ ЦЕНТРОБЕЖНЫЕ МНОГОСТУПЕНЧАТЫЕ ЭЛЕКТРОНАСОСЫ НА 4” В КОМПЛЕКТЕ С ДВИГАТЕЛЕМ

Погружные насосы SCM 4 HF 400 состоят из многоступенчатого гидравлического блока, напрямую соединённого с погружным двигателем. Рассчитанные на 4” (100 мм), они удобны, прежде всего, для закачивания воды из глубоких колодцев.

- **ИЗГОТОВЛЕНЫ С РАСЧЁТОМ НА ДЛИТЕЛЬНЫЙ СРОК ЭКСПЛУАТАЦИИ**
- **ЭФФЕКТИВНОСТЬ И НАДЁЖНОСТЬ ГИДРАВЛИЧЕСКИХ ХАРАКТЕРИСТИК**
- **ВЫСОКАЯ ПРОПУСКНАЯ СПОСОБНОСТЬ**

Двигатель

- Погружной двигатель на 4”
- Герметичный статор, пропитанный специальной смолой
- Упорные подшипники и втулки, охлаждаемые водой
- Вытяжной сетевой кабель на 1,5 м
- Водяное охлаждение незагрязняющего типа
- Фланец NEMA 4”
- Степень защиты: IP 58
- Класс изоляции: B
- Количество оборотов: 2850 об./мин.
- Специальное механическое уплотнение с защитой от песка
- Компенсационная мембрана давления
- В однофазной модификации поставляется без конденсатора
- Пригоден для непрерывного режима использования
- По отдельному заказу – панель управления

Применение

- Закачивание воды из скважин
- Автоматические установки орошения садов
- Самотёчное орошение в сельском хозяйстве
- Водопроводы питьевой воды
- Подъём воды и запитывание накопительных ёмкостей и автоклавов подачи давления на промышленных и гражданских объектах

Эксплуатационные параметры

- Тип жидкости: чистая, неагрессивная, невоспламеняющаяся, без твёрдых взвесей
- Максимальная температура жидкости: 30°C
- Макс. количество пусков в час: 20
- Защита двигателя с помощью теплового реле – за счёт пользователя

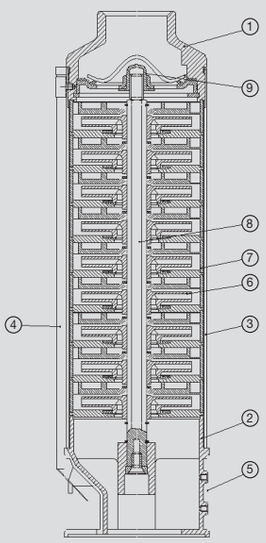

ПРИМЕНЯЕМЫЕ МАТЕРИАЛЫ

	Компонент	Материал
1	Выходной патрубок	Нержавеющая сталь серии 300 – 2” BSP
2	Всасывающий фланец	Точное литьё из нержавеющей стали серии 300
3	Корпус двигателя	Нержавеющая сталь серии 300
4	Кабелепровод	Нержавеющая сталь серии 300
5	Фильтр	Нержавеющая сталь серии 300
6	Рабочие колёса	Поликарбонат с 20 % стекловолокна
7	Диффузоры	Noryl® с 20 % стекловолокна На каждой ступени имеется упорное кольцо
8	Вал двигателя (гидравлическая часть)	Шестигранный из нержавеющей стали серии 300
9	Опорный подшипник вала	Ацетальная смола и нержавеющая сталь (имеет закрытую самосмазывающуюся втулку)
-	Промежуточный подшипник	Ацетальная смола и нержавеющая сталь

Noryl® является регистрированной маркой General Electric Co.

ПОГРУЖНЫЕ ЦЕНТРОБЕЖНЫЕ МНОГОСТУПЕНЧАТЫЕ ЭЛЕКТРОНАСОСЫ НА 4” В КОМПЛЕКТЕ С ДВИГАТЕЛЕМ

ДИАГРАММА ГИДРАВЛИЧЕСКИХ ХАРАКТЕРИСТИК

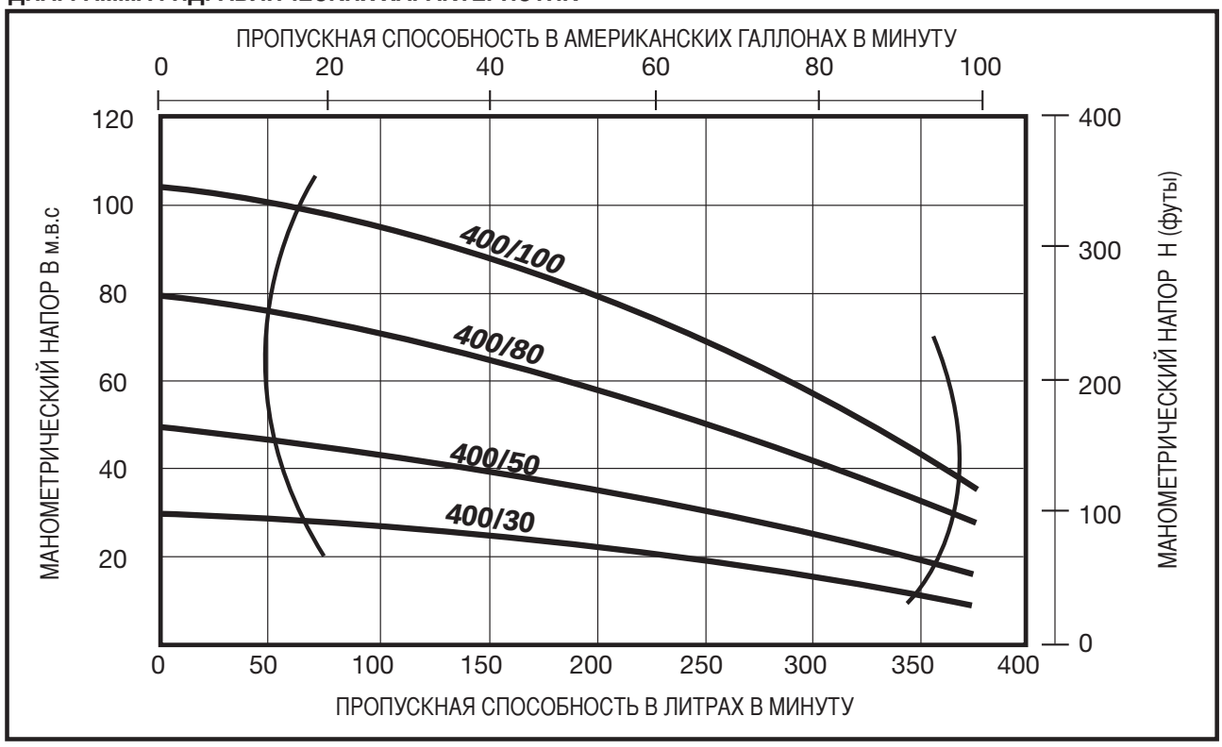

ТАБЛИЦА ТЕХНИЧЕСКИХ ХАРАКТЕРИСТИК

Артикул	Модель	Мощность эл.двигателя		Напряжение	Ток, А	μF	Кол-во ступеней	Q л/мин	100	150	200	250	300	350
		л.с.	кВт					м³/ч	6	9	12	15	15	21
N3186090 N3186100	SCM4HF 400/30 M SCM4HF 400/30 T	2	1,5	1 ~ 230 В 3 ~ 400 В	9,9 4	50	7	Напор, м.в.с.	27,4	25	22,2	19,5	15,5	
N3186110	SCM4HF 400/50 T	3	2,2	3 ~ 400 В	5,9		11		43	39,2	35,5	31,1	25,1	19,2
N3186120	SCM4HF 400/80 T	5,5	4	3 ~ 400 В	10		18		71	65	57,7	50,3	42,2	32,6
N3186130	SCM4HF 400/100 T	7,5	5,5	3 ~ 400 В	13,7		23		96,3	88,8	80	69,6	57,7	43

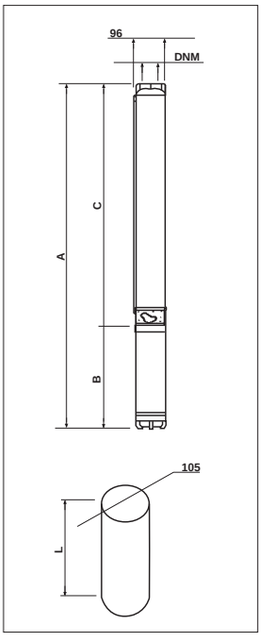

ГАБАРИТНЫЕ РАЗМЕРЫ И ВЕС

Модель	Габаритные размеры, мм				Вес		
	A Общий размер	B Размер двигателя	C Размер насоса	DNM	общий Кг	двигатель Кг	насос Кг
SCM4HF 400/30 M	914	384	530	2” BSP	21,5	14,5	7
SCM4HF 400/30 T	857	327	530	2” BSP	19	12	7
SCM4HF 400/50 T	1036	356	680	2” BSP	21,5	13,5	8
SCM4HF 400/80 T	1664	584	1080	2” BSP	33	24	9
SCM4HF 400/100 T	2258	698	1560	2” BSP	39,4	29,4	10

ГИДРАВЛИЧЕСКОЕ ОБОРУДОВАНИЕ SCM 4 PLUS/HF

ПОГРУЖНЫЕ НАСОСЫ НА 4” БЕЗ ДВИГАТЕЛЯ

Артикул	ТИП	Q л/мин	10	20	30	40		ДВИГАТЕЛЬ
N1050010	SCM 4 PLUS 40/57	Напор, м.в.с.	49	41	37	26		л. с. 0,5
N1050020	SCM 4 PLUS 40/90		76	64	40	4		л. с. 0,75
N1050030	SCM 4 PLUS 40/120		104	86	55	7		л. с. 1
N1050040	SCM 4 PLUS 40/185		158	130	85	10		л. с. 1,5
N1050050	SCM 4 PLUS 40/240		205	160	110	12		л. с. 2
Артикул	**ТИП**	**Q л/мин**	**10**	**20**	**30**	**40**	**50**	**ДВИГАТЕЛЬ**
N1050060	SCM 4 PLUS 55/50	Напор, м.в.с.	47	42	36	23	8	л. с. 0,5
N1050070	SCM 4 PLUS 55/80		75	66	55	35	12	л. с. 0,75
N1050080	SCM 4 PLUS 55/105		98	87	72	46	15	л. с. 1
N1050090	SCM 4 PLUS 55/160		145	132	110	70	24	л. с. 1,5
N1050100	SCM 4 PLUS 55/200		187	169	145	90	30	л. с. 2
N1050110	SCM 4 PLUS 55/300		278	244	200	140	50	л. с. 3
Артикул	**ТИП**	**Q л/мин**	**20**	**30**	**40**	**50**	**60**	**ДВИГАТЕЛЬ**
N1050120	SCM 4 PLUS 75/40	Напор, м.в.с.	36	33	28	23	15	л. с. 0,5
N1050130	SCM 4 PLUS 75/56		50	45	40	32	21	л. с. 0,75
N1050140	SCM 4 PLUS 75/75		67	62	55	45	30	л. с. 1
N1050150	SCM 4 PLUS 75/110		100	92	82	68	44	л. с. 1,5
N1050160	SCM 4 PLUS 75/140		127	116	105	86	57	л. с. 2
N1050170	SCM 4 PLUS 75/210		186	170	155	130	80	л. с. 3

ГИДРАВЛИЧЕСКОЕ ОБОРУДОВАНИЕ SCM 4 PLUS/HF

ПОГРУЖНЫЕ НАСОСЫ НА 4” БЕЗ ДВИГАТЕЛЯ

Артикул	ТИП	Q л/мин	30	40	50	60	80	90	100	ДВИГАТЕЛЬ
N1050180	SCM 4 PLUS 115/30	Напор, м.в.с.	26	24	22	20	13	9	6,4	л. с. 0,5
N1050190	SCM 4 PLUS 115/50		46	43	40	36	23	16	10	л. с. 0,75
N1050200	SCM 4 PLUS 115/65		58	55	51	46	29	20	11	л. с. 1
N1050210	SCM 4 PLUS 115/95		83	80	74	67	43	30	18	л. с. 1,5
N1050220	SCM 4 PLUS 115/122		109	106	98	88	55	38	21	л. с. 2
N1050230	SCM 4 PLUS 115/185		160	153	143	130	85	58	31	л. с. 3
N1050240	SCM 4 PLUS 115/245		218	210	198	179	118	84	47	л. с. 4
Артикул	**ТИП**	**Q л/мин**	**40**	**50**	**60**	**80**	**100**	**120**	**140**	**ДВИГАТЕЛЬ**
N1050250	SCM 4 PLUS 150/42	Напор, м.в.с.	38	37	36	33	26	17	10	л. с. 1
N1050260	SCM 4 PLUS 150/64		59	58	57	50	39	27	15	л. с. 1,5
N1050270	SCM 4 PLUS 150/84		80	78	75	64	50	34	20	л. с. 2
N1050280	SCM 4 PLUS 150/120		116	113	118	96	77	53	26	л. с. 3
N1050290	SCM 4 PLUS 150/170		160	157	152	134	106	69	30	л. с. 4
N1050300	SCM 4 PLUS 150/200		191	188	179	152	112	71	32	л. с. 5,5
N1050310	SCM 4 PLUS 150/300		292	290	285	252	210	255	82	л. с. 7,5
Артикул	**ТИП**	**Q л/мин**	**100**	**120**	**140**	**180**	**200**	**220**	**240**	**ДВИГАТЕЛЬ**
N1050320	SCM 4 PLUS 250/53	Напор, м.в.с.	43	41	37	26	18	11	4	л. с. 2
N1050330	SCM 4 PLUS 250/78		63	59	54	41	30	18	7	л. с. 3
N1050340	SCM 4 PLUS 250/100		83	78	66	54	41	24	9	л. с. 4
N1050350	SCM 4 PLUS 250/127		106	100	90	68	49	31	14	л. с. 5,5
N1050360	SCM 4 PLUS 250/185		152	141	127	81	57	36	18	л. с. 7,5
Артикул	**ТИП**	**Q л/мин**	**100**	**150**	**200**	**250**	**300**	**350**		**ДВИГАТЕЛЬ**
N1057980	SCM 4HF 400/30	Напор, м.в.с.	27,4	25	22,2	19,5	15,5			л. с. 2
N1057990	SCM 4HF 400/50		43	39,2	35,5	31,1	25,1	19,2		л. с. 3
N1058000	SCM 4HF 400/80		71	65	57,7	50,3	42,2	32,6		л. с. 5
N1058010	SCM 4HF 400/100		96,3	88,8	80	69,6	57,7	43		л. с. 7,5

ЭЛЕКТРОДВИГАТЕЛИ Ø 4” ДЛЯ ПОГРУЖНЫХ НАСОСОВ

По стандарту NEMA поставляются с отрезком сетевого кабеля

ПРОПИТАННЫЙ СМОЛОЙ СТАТОР В ВОДЯНОЙ БАНЕ

Артикул	МОЩНОСТЬ л.с.	МОЩНОСТЬ кВт	Однофазное питание	ЧАСТОТА, Гц
222P0390-C	0,5	0,37	1 ~ 230В	50
222P0400-C	0,75	0,55	1 ~ 230В	50
222P0310-C	1	0,74	1 ~ 230В	50
222P0320-C	1,5	1,1	1 ~ 230В	50
222P0330-C	2	1,5	1 ~ 230В	50
222P0540-C	3	2,2	1 ~ 230В	50
Артикул	**МОЩНОСТЬ л.с.**	**МОЩНОСТЬ кВт**	**Трёхфазное питание**	**ЧАСТОТА, Гц**
221P0740-C	0,5	0,37	3 ~ 400В	50
221P0750-C	0,75	0,55	3 ~ 400В	50
221P0760-C	1	0,74	3 ~ 400В	50
221P0990-C	1	0,74	3 ~ 230В	50
221P0770-C	1,5	1,1	3 ~ 400В	50
221P0910-C	1,5	1,1	3 ~ 230В	50
221P0570-C	2	1,5	3 ~ 400В	50
221P0920-C	2	1,5	3 ~ 230В	50
221P0580-C	3	2,2	3 ~ 400В	50
221P0590-C	4	3	3 ~ 400В	50
221P0600-C	5,5	4	3 ~ 400В	50
221P0610-C	7,5	5,5	3 ~ 400В	50

ПЕРЕМАТЫВАЕМЫЙ СТАТОР В МАСЛЯНОЙ БАНЕ

Артикул	МОЩНОСТЬ л.с.	МОЩНОСТЬ кВт	Однофазное питание	ЧАСТОТА, Гц
222P0010	0,5	0,37	1 ~ 230В	50
222P0020	0,75	0,55	1 ~ 230В	50
222P0030	1	0,74	1 ~ 230В	50
222P0040	1,5	1,1	1 ~ 230В	50
222P0050	2	1,5	1 ~ 230В	50
Артикул	**МОЩНОСТЬ л.с.**	**МОЩНОСТЬ кВт**	**Трёхфазное питание**	**ЧАСТОТА, Гц**
221P0030	0,5	0,37	3 ~ 400В	50
221P0040	0,75	0,55	3 ~ 400В	50
221P0050	1	0,74	3 ~ 400В	50
221P0060	1,5	1,1	3 ~ 400В	50
221P0070	2	1,5	3 ~ 400В	50
221P0080	3	2,2	3 ~ 400В	50
221P1010	4	3	3 ~ 400В	50
221P1000	5,5	4	3 ~ 400В	50

NOCCHI®
Pentair Water

6TS

ПОГРУЖНЫЕ НАСОСЫ ИЗ НЕРЖАВЕЮЩЕЙ СТАЛИ Ø 6”

Серия насосов TS(6”) представляет собой высокопроизводительную конструкцию из нержавеющей стали 304. Современная гидравлическая система обеспечивает более высокую производительность насоса и снижает энергозатраты. Широкая линейка насосов и двигателей с производительностью 0-75 м3/час.

- **ВЫСОКОПРОИЗВОДИТЕЛЬНАЯ КОНСТРУКЦИЯ ИЗ НЕРЖАВЕЮЩЕЙ СТАЛИ 304**
- **ВЫСОКОЭФФЕКТИВНОЕ ФУНКЦИОНИРОВАНИЕ СЕРИИ МОДЕЛЕЙ 6” С ПРОИЗВОДИТЕЛЬНОСТЬЮ ДО 75 М3/ЧАС**
- **ВЫСОКАЯ ПРОЧНОСТЬ НА ИЗНОС ОТ ПЕСКА ИЛИ ДРУГИХ АБРАЗИВНЫХ МАТЕРИАЛОВ**

ДВИГАТЕЛЬ

-Погружной двигатель Franklin на 6”
-Герметичный статор, пропитанный специальной смолой
-Упорные подшипники и втулки охлаждаемые водой
-Вытяжной сетевой кабель на 4 м
-Водяное охлаждение незагрязняющего типа
-Фланец NEMA 6”
-Степень защиты: IP 68. Класс изоляции F
-Количество оборотов 2850 об./мин.
-Специальное механическое уплотнение с защитой от песка
-Компенсационная мембрана давления
-Пригоден для непрерывного режима использования
-По отдельному заказу – электрическая панель управления
-Направление вращения: против часовой стрелки (со стороны подачи)

ПРИМЕНЕНИЕ

- Водопроводные системы на гражданских и промышленных объектах
- Системы повышения давления
- Различные бытовые и промышленные нужды

ЭКСПЛУАТАЦИОННЫЕ ПАРАМЕТРЫ

- Тип жидкости: неагрессивная, невоспламеняющаяся, без твердых взвесей
- Максимальная температура жидкости 30°C
- Макс. количество пусков в час: 20
- Защита двигателя с помощью теплового реле – за счет пользователя
- Максимальное содержание песка: 50г/м3

ПРИМЕНЯЕМЫЕ МАТЕРИАЛЫ

	Компонент	Материал
1.	Подшипники цилиндра	Нитриловый каучук
2.	Выходной патрубок	Нержавеющая сталь 304
3.	Подшипники с вкладышем	Хромированные
4.	Обратный клапан	Нержавеющая сталь 304
5.	Рабочее колесо	Нержавеющая сталь 304
6.	Камера диффузор	Нержавеющая сталь 304
7.	Компенсационные кольца	Каучук “буна”
8.	Вал насоса	Нержавеющая сталь 416
9.	Втулка вала	Нержавеющая сталь 304
10.	Суппорт двигателя	Нержавеющая сталь 304
11.	Фильтр	Нержавеющая сталь 304
12.	Муфта сцепления валов	Нержавеющая сталь 416

ДИАГРАММА ГИДРАВЛИЧЕСКИХ ХАРАКТЕРИСТИК

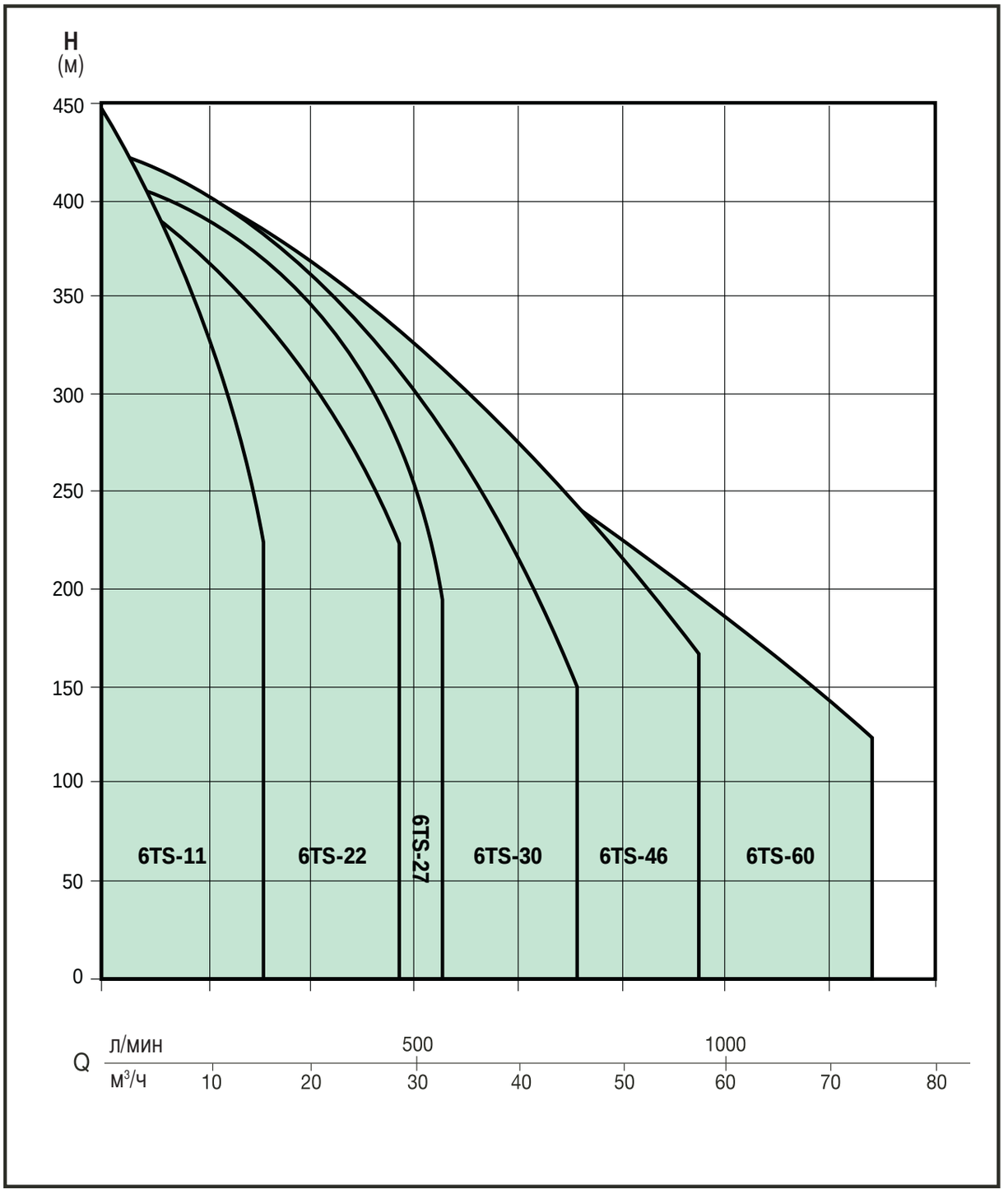

ДИАГРАММА ГИДРАВЛИЧЕСКИХ ХАРАКТЕРИСТИК

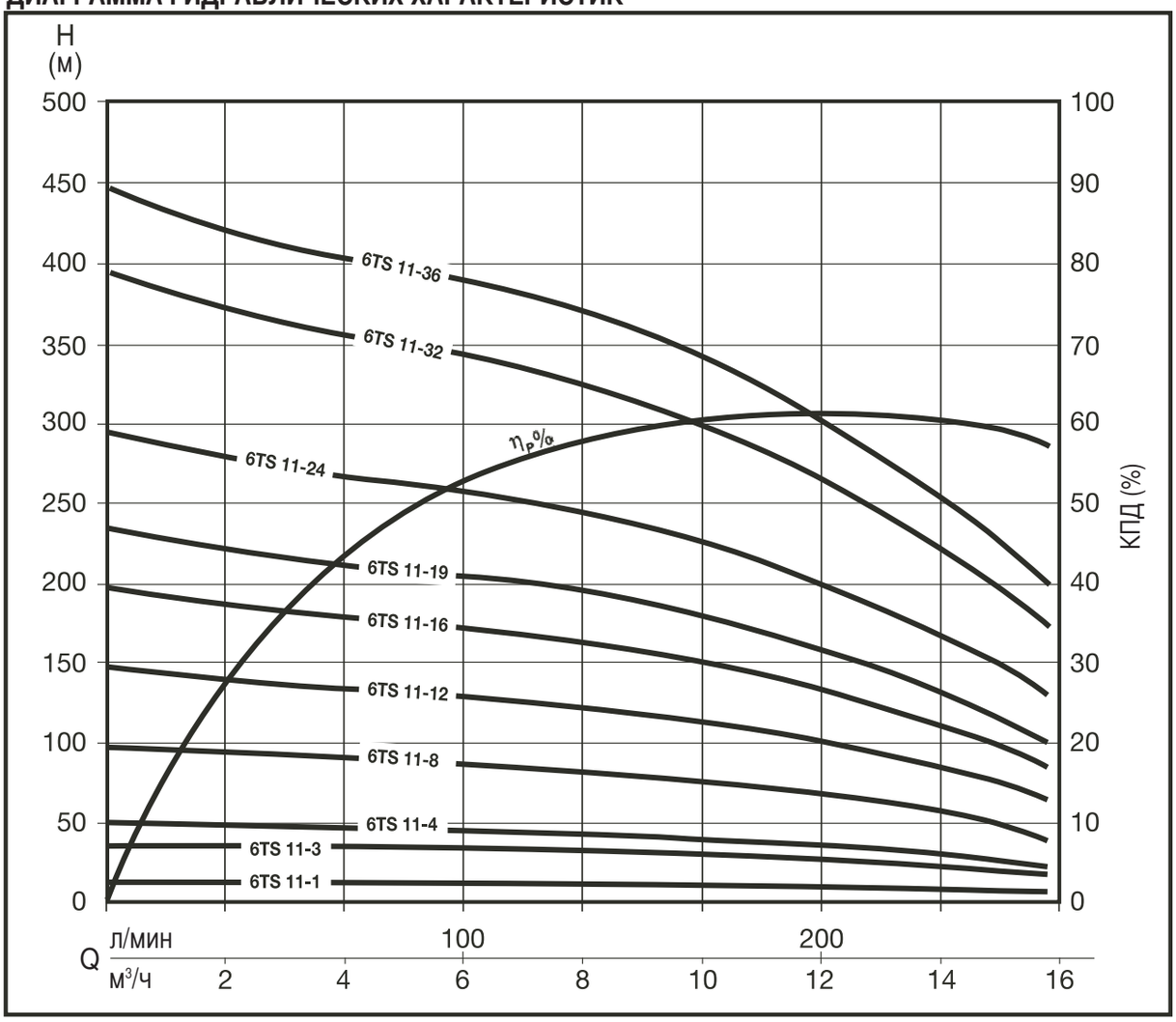

ТЕХНИЧЕСКИЕ ХАРАКТЕРИСТИКИ НАСОСА

Артикул	Модель	Кол-во ступеней	Двигатель					Q л/мин	0	100	133	167	200	233	267
			Размер	л/с	кВт	Напряжение	Ток, А	м3/час	0	6	8	10	12	14	16
N3210000	6TS 11-1	1	4”	1	0,75	3 ~ 400 V	2,1	Напор, в метрах	12,4	11,0	10,5	9,8	8,8	7,5	5,7
N3210010	6TS 11-3	3	4”	2	1,5	3 ~ 400 V	4		37	32	31	29	26	22	16
N3210020	6TS 11-4	4	4”	3	2,2	3 ~ 400 V	5,9		50	43	41	39	35	30	22
N3210030	6TS 11-8	8	4”	5,5	4	3 ~ 400 V	10		98	85	80	74	66	56	41
N3210050	6TS 11-8	8	6”	5,5	4	3 ~ 400 V	9,3		98	85	80	74	66	56	41
N3210040	6TS 11-12	12	4”	7,5	5,5	3 ~ 400 V	13,7		147	127	120	111	99	83	62
N3210060	6TS 11-12	12	6”	7,5	5,5	3 ~ 400 V	12,5		147	127	120	111	99	83	62
N3210070	6TS 11-16	16	6”	10	7,5	3 ~ 400 V	16		196	170	161	149	133	111	83
N3210080	6TS 11-19	19	6”	12,5	9,3	3 ~ 400 V	20,7		233	202	191	177	158	132	98
N3210090	6TS 11-24	24	6”	15	11	3 ~ 400 V	23,3		294	255	241	223	199	167	124
N3210100	6TS 11-32	32	6”	20	15	3 ~ 400 V	31,3		392	340	321	297	265	222	165
N3210110	6TS 11-36	36	6”	25	18,5	3 ~ 400 V	38,5		443	385	365	338	303	255	190

ДИАГРАММА ГИДРАВЛИЧЕСКИХ ХАРАКТЕРИСТИК

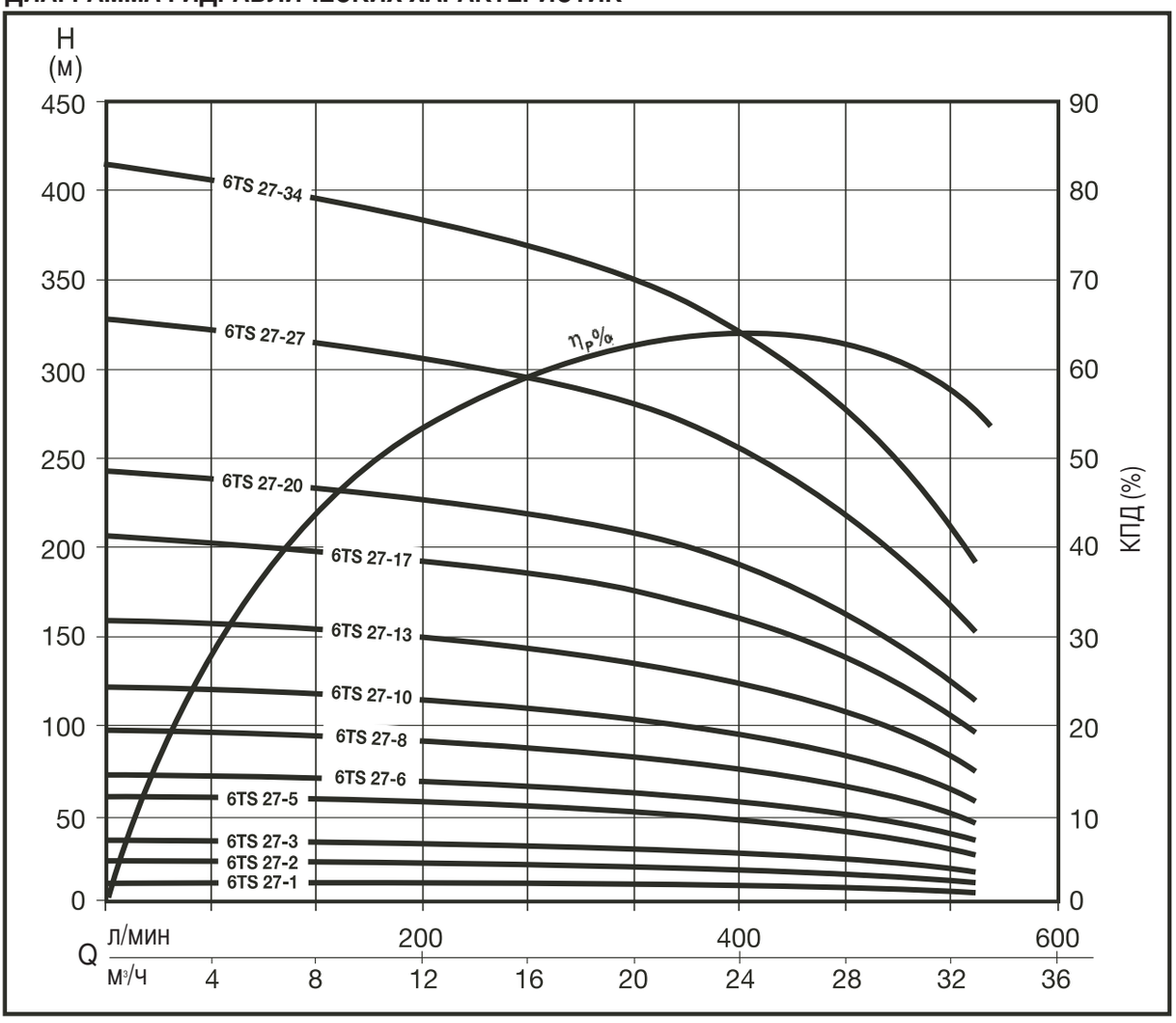

ТЕХНИЧЕСКИЕ ХАРАКТЕРИСТИКИ НАСОСА

Артикул	Модель	Кол-во ступеней	Двигатель					Q л/мин	0	200	267	333	400	467	533
			Размер	л/с	кВт	Напряжение	Ток, А	Q м3/час	0	12	16	20	24	28	32
N3210120	6TS 27-1	1	4”	2	1,5	3 ~ 400 V	4	Напор, в метрах	12,3	11,5	11,1	10,4	9,4	7,8	5,6
N3210130	6TS 27-2	2	4”	3	2,2	3 ~ 400 V	5,9		25	23	22	21	20	17	14
N3210140	6TS 27-3	3	4”	5,5	4	3 ~ 400 V	10		37	34	33	31	28	24	19
N3210160	6TS 27-3	3	6”	5,5	4	3 ~ 400 V	9,3		37	34	33	31	28	24	19
N3210150	6TS 27-5	5	4”	7,5	5,5	3 ~ 400 V	13,7		61	57	55	52	47	40	31
N3210170	6TS 27-5	5	6”	7,5	5,5	3 ~ 400 V	12,5		61	57	55	52	47	40	31
N3210180	6TS 27-6	6	6”	10	7,5	3 ~ 400 V	16		73	68	66	62	57	49	37
N3210190	6TS 27-8	8	6”	12,5	9,3	3 ~ 400 V	20,7		98	91	87	82	75	64	49
N3210200	6TS 27-10	10	6”	15	11	3 ~ 400 V	23,3		122	113	109	103	94	81	62
N3210210	6TS 27-13	13	6”	20	15	3 ~ 400 V	31,3		159	147	142	134	122	105	81
N3210220	6TS 27-17	17	6”	25	18,5	3 ~ 400 V	38,5		207	192	186	175	160	137	106
N3210230	6TS 27-20	20	6”	30	22	3 ~ 400 V	45,3		244	226	219	207	188	161	124
-	6TS 27-27 *	27	6”	40	30	-	-		329	306	295	279	255	220	171
-	6TS 27-34 *	34	6”	50	37	-	-		415	385	372	351	321	276	215

* Реализовывать только как отдельные компоненты насоса / компоненты двигателя

ДИАГРАММА ГИДРАВЛИЧЕСКИХ ХАРАКТЕРИСТИК

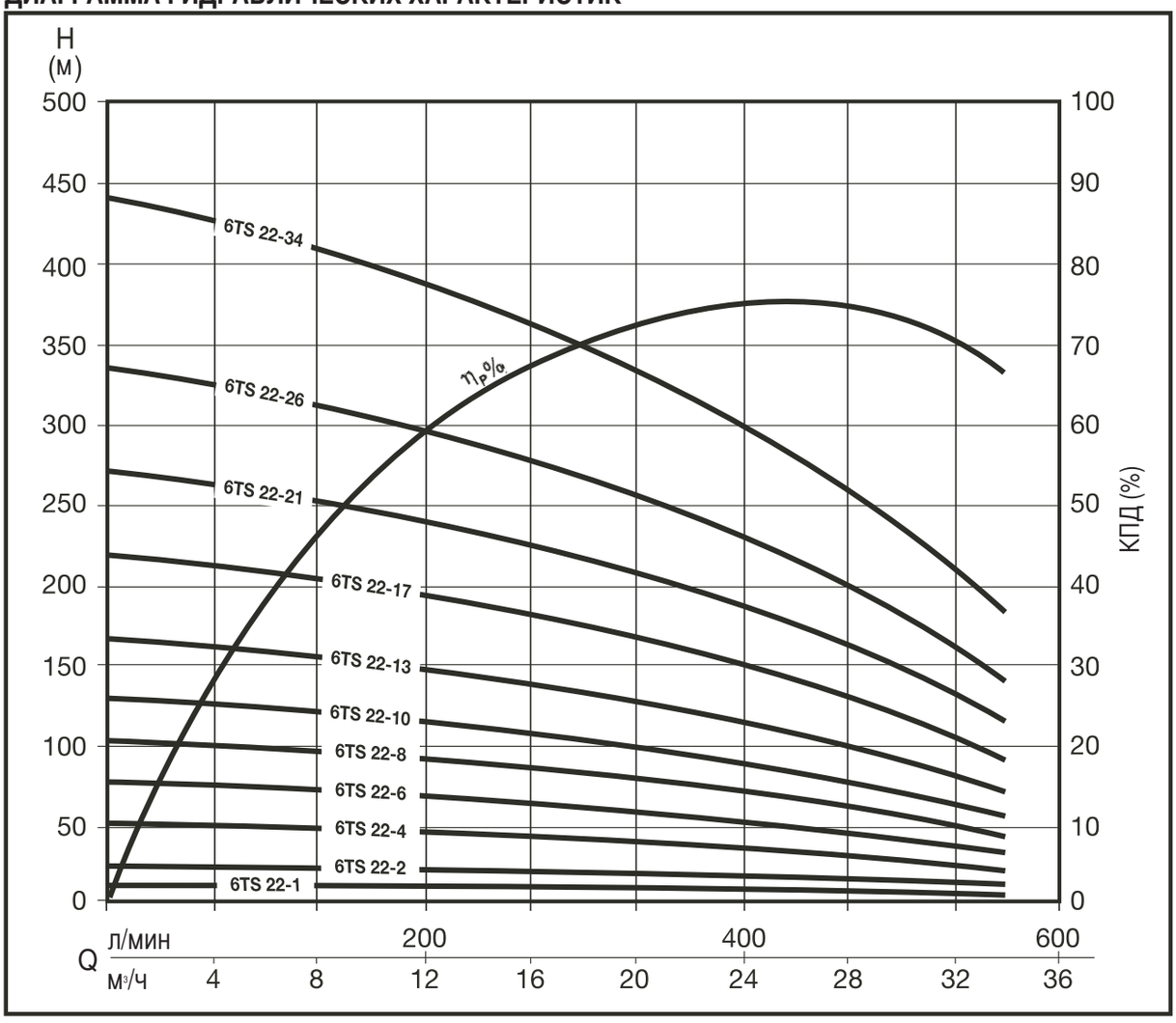

ТЕХНИЧЕСКИЕ ХАРАКТЕРИСТИКИ НАСОСА

Артикул	Модель	Кол-во ступеней	Двигатель					Q л/мин	0	200	267	333	400	467	533
			Размер	л/с	кВт	Напряжение	Ток, А	Q м3/час	0	12	16	20	24	28	32
N3210280	6TS 22-1	1	4”	1,5	1,1	3 ~ 400 V	3	Напор, в метрах	13,2	11,8	11,1	10,3	9,4	8,3	7,0
N3210290	6TS 22-2	2	4”	3	2,2	3 ~ 400 V	5,9		26	23	22	21	19	16	13
N3210300	6TS 22-4	4	4”	5,5	4	3 ~ 400 V	10		52	46	43	40	35	31	25
N3210320	6TS 22-4	4	6”	5,5	4	3 ~ 400 V	9,3		52	46	43	40	35	31	25
N3210310	6TS 22-6	6	4”	7,5	5,5	3 ~ 400 V	13,7		78	68	64	59	53	46	37
N3210330	6TS 22-6	6	6”	7,5	5,5	3 ~ 400 V	12,5		78	68	64	59	53	46	37
N3210340	6TS 22-8	8	6”	10	7,5	3 ~ 400 V	16		104	91	86	79	71	61	49
N3210350	6TS 22-10	10	6”	12,5	9,3	3 ~ 400 V	20,7		130	114	107	99	89	78	64
N3210360	6TS 22-13	13	6”	15	11	3 ~ 400 V	23,3		168	148	139	128	115	99	80
N3210370	6TS 22-17	17	6”	20	15	3 ~ 400 V	31,3		220	193	182	167	150	130	105
N3210380	6TS 22-21	21	6”	25	18,5	3 ~ 400 V	38,5		272	239	225	208	187	163	133
N3210390	6TS 22-26	26	6”	30	22	3 ~ 400 V	45,3		337	295	277	256	230	198	161
-	6TS 22-34 *	34	6”	40	30	-	-		441	387	363	336	302	262	213

* Реализовывать только как отдельные компоненты насоса / компоненты двигателя

ДИАГРАММА ГИДРАВЛИЧЕСКИХ ХАРАКТЕРИСТИК

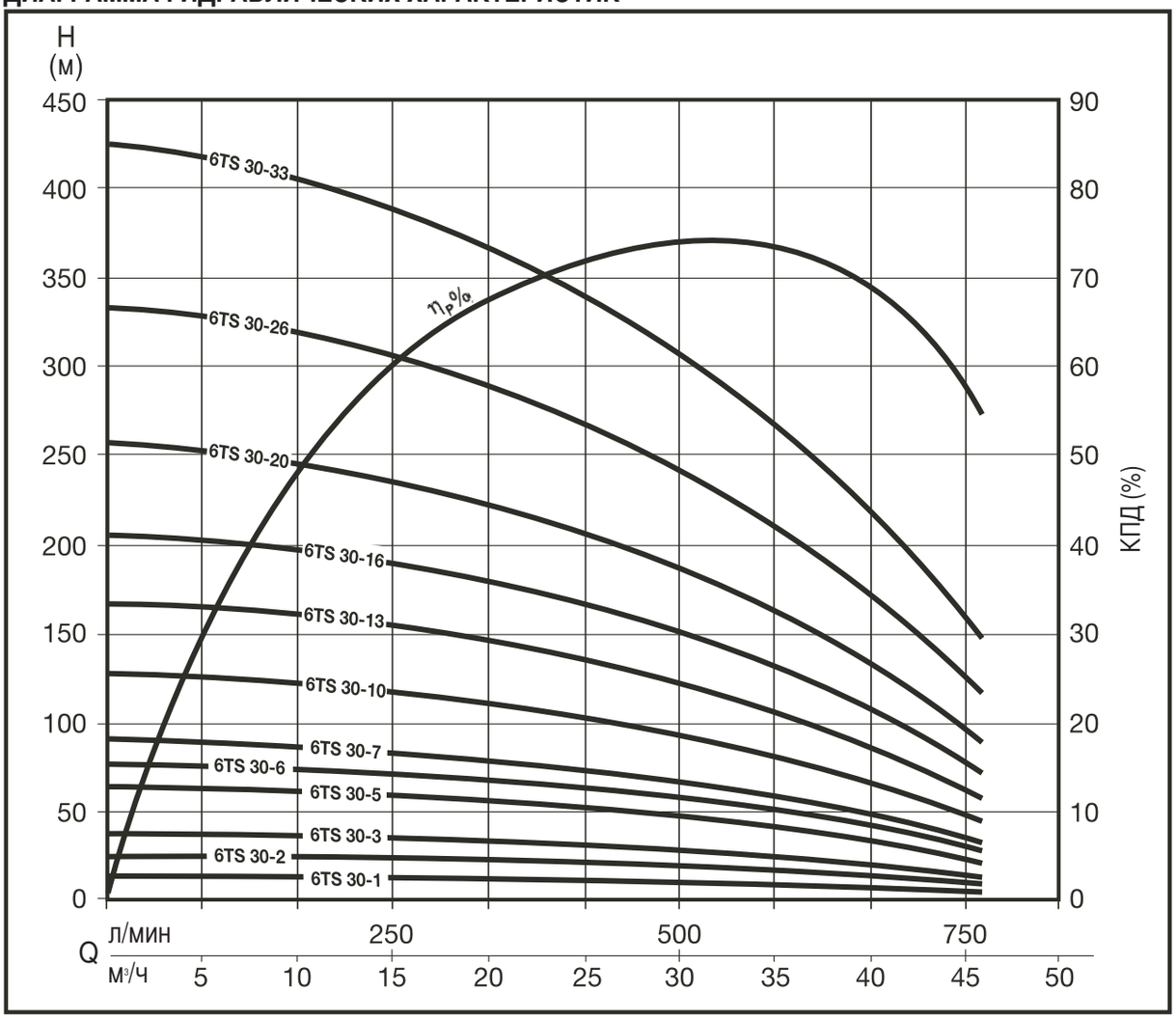

ТЕХНИЧЕСКИЕ ХАРАКТЕРИСТИКИ НАСОСА

Артикул	Модель	Кол-во ступеней	Двигатель					л/мин	0	333	400	467	533	600	700
			Размер	л/с	кВт	Напряжение	Ток, А	Q м3/час	0	20	24	28	32	36	42
N3210420	6TS 30-1	1	4”	2	1,5	3 ~ 400 V	4	Напор, в метрах	13,0	11,5	11,0	10,3	9,5	8,6	6,8
N3210430	6TS 30-2	2	4”	3	2,2	3 ~ 400 V	5,9		26	23	21	20	18	16	13
N3210440	6TS 30-3	3	4”	5,5	4	3 ~ 400 V	10		39	34	32	30	28	25	20
N3210460	6TS 30-3	3	6”	5,5	4	3 ~ 400 V	9,3		39	34	32	30	28	25	20
N3210450	6TS 30-5	5	4”	7,5	5,5	3 ~ 400 V	13,7		64	55	52	49	44	39	29
N3210470	6TS 30-5	5	6”	7,5	5,5	3 ~ 400 V	12,5		64	55	52	49	44	39	29
N3210480	6TS 30-6	6	6”	10	7,5	3 ~ 400 V	16		78	68	64	60	55	50	40
N3210490	6TS 30-7	7	6”	12,5	9,3	3 ~ 400 V	20,7		90	78	74	69	62	55	41
N3210500	6TS 30-10	10	6”	15	11	3 ~ 400 V	23,3		129	111	105	97	88	78	58
N3210510	6TS 30-13	13	6”	20	15	3 ~ 400 V	31,3		167	145	137	127	116	103	78
N3210520	6TS 30-16	16	6”	25	18,5	3 ~ 400 V	38,5		206	179	169	157	144	128	99
N3210530	6TS 30-20	20	6”	30	22	3 ~ 400 V	45,3		257	222	209	194	176	155	117
-	6TS 30-26 *	26	6”	40	30	-	-		335	290	274	255	232	205	157
-	6TS 30-33 *	33	6”	50	37	-	-		425	367	346	321	292	258	195

* Реализовывать только как отдельные компоненты насоса / компоненты двигателя

ДИАГРАММА ГИДРАВЛИЧЕСКИХ ХАРАКТЕРИСТИК

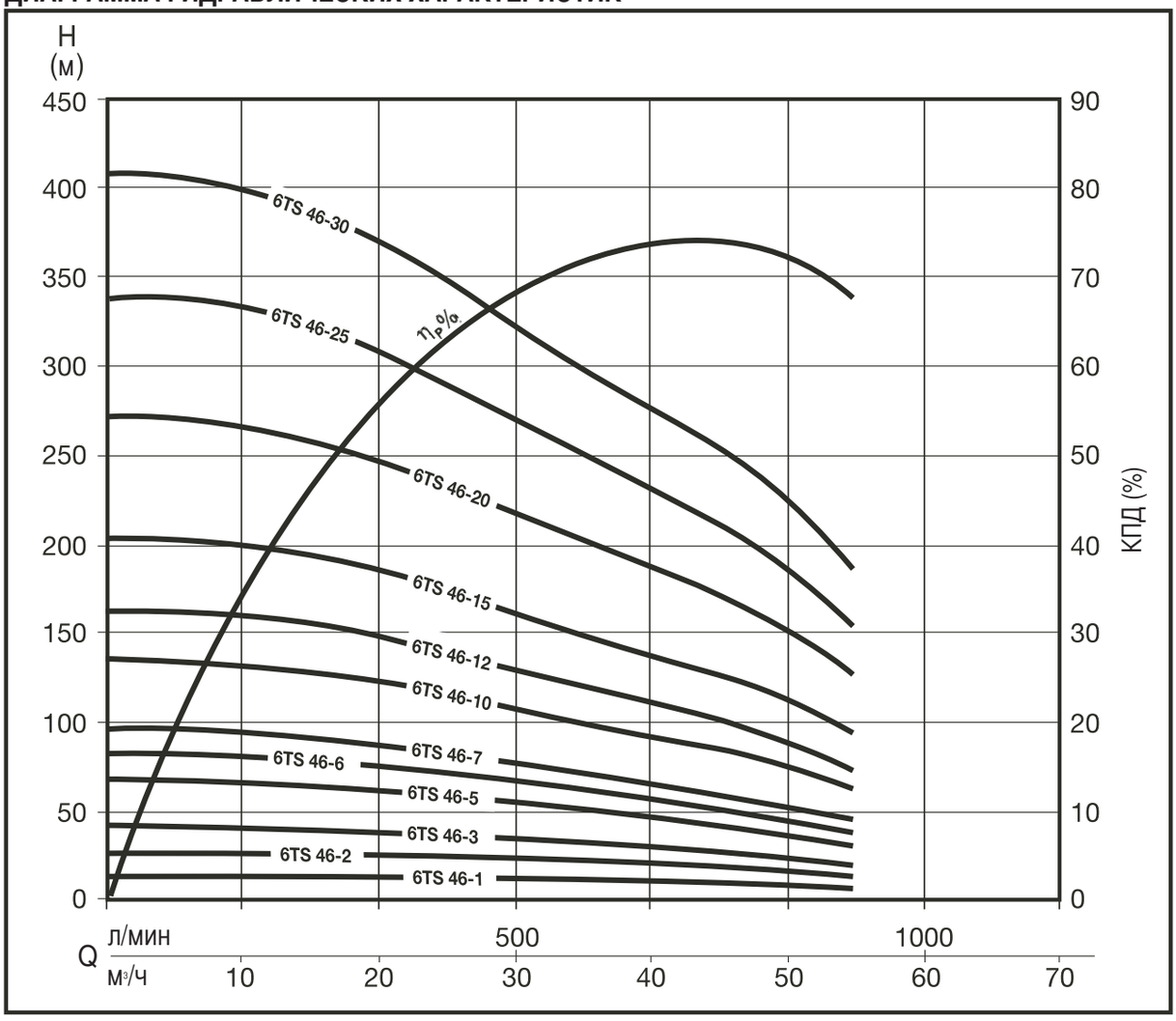

ТЕХНИЧЕСКИЕ ХАРАКТЕРИСТИКИ НАСОСА

Артикул	Модель	Кол-во ступеней	Двигатель					л/мин	0	467	533	600	700	800	900
			Размер	л/с	кВт	Напряжение	Ток, А	Q м3/час	0	28	32	36	42	48	54
N3210580	6TS 46-1	1	4”	2	1,5	3 ~ 400 V	4	Напор, в метрах	13,8	11,3	10,7	9,9	8,7	7,4	6,0
N3210590	6TS 46-2	2	4”	5,5	4	3 ~ 400 V	10		28	23	22	20	18	16	14
N3210610	6TS 46-2	2	6”	5,5	4	3 ~ 400 V	9,3		28	23	22	20	18	16	14
N3210600	6TS 46-3	3	4”	7,5	5,5	3 ~ 400 V	13,7		41	34	32	30	27	23	19
N3210620	6TS 46-3	3	6”	7,5	5,5	3 ~ 400 V	12,5		41	34	32	30	27	23	19
N3210630	6TS 46-5	5	6”	10	7,5	3 ~ 400 V	16		68	56	53	50	44	38	32
N3210640	6TS 46-6	6	6”	12,5	9,3	3 ~ 400 V	20,7		82	68	64	60	54	47	39
N3210650	6TS 46-7	7	6”	15	11	3 ~ 400 V	23,3		96	79	74	70	62	54	45
N3210660	6TS 46-10	10	6”	20	15	3 ~ 400 V	31,3		136	111	105	100	91	81	68
N3210670	6TS 46-12	12	6”	25	18,5	3 ~ 400 V	38,5		164	135	128	120	107	94	80
N3210680	6TS 46-15	15	6”	30	22	3 ~ 400 V	45,3		205	167	157	147	130	111	91
-	6TS 46-20 *	20	6”	40	30	-	-		273	223	211	197	175	152	127
-	6TS 46-25 *	25	6”	50	37	-	-		341	280	264	248	221	192	162
-	6TS 46-30 *	30	6”	60	45	-	-		409	336	318	298	267	233	198

* Реализовывать только как отдельные компоненты насоса / компоненты двигателя

ДИАГРАММА ГИДРАВЛИЧЕСКИХ ХАРАКТЕРИСТИК

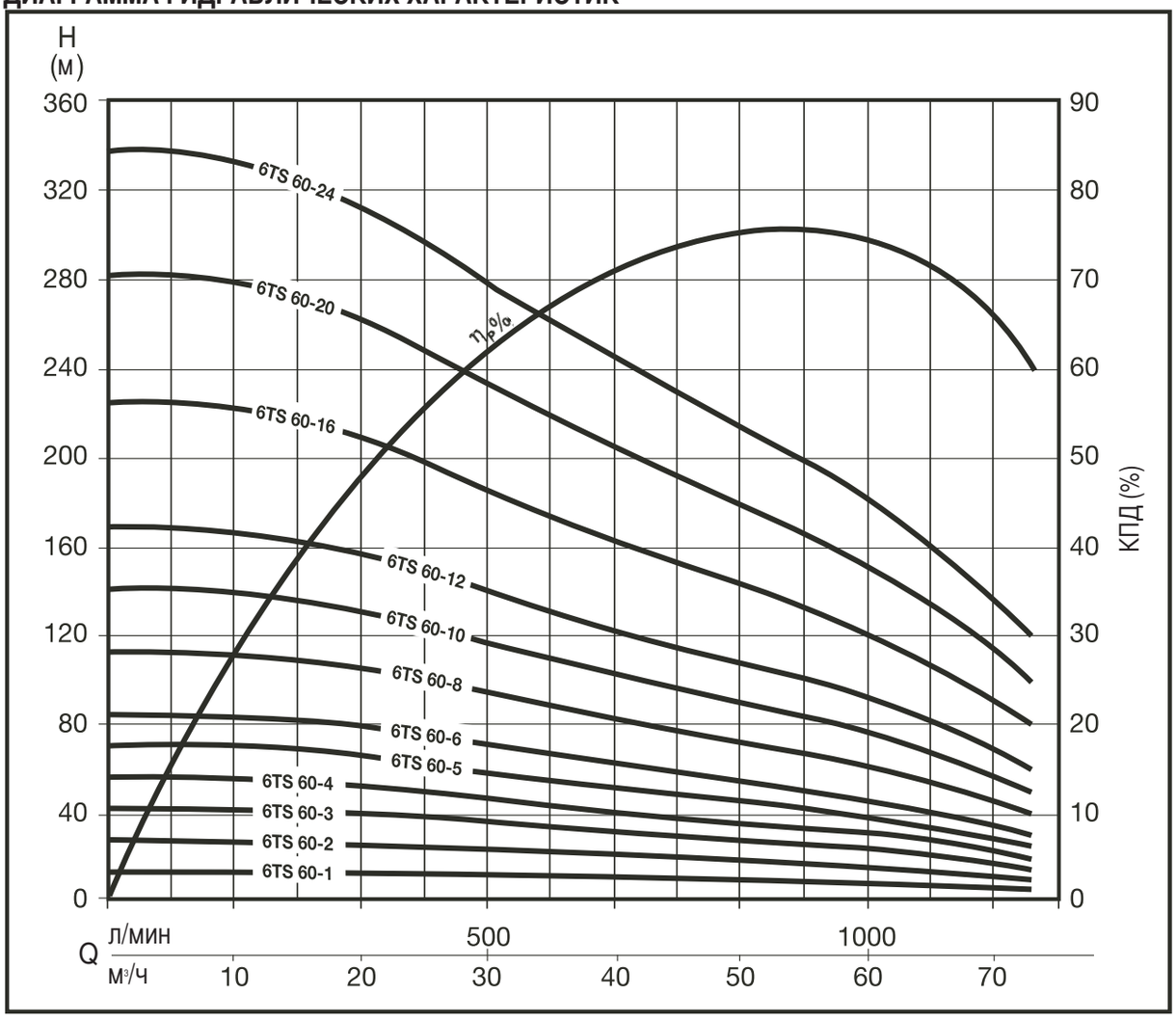

ТЕХНИЧЕСКИЕ ХАРАКТЕРИСТИКИ НАСОСА

Артикул	Модель	Кол-во ступеней	Необходимый двигатель					Q л/мин	0	600	700	800	900	1000	1100
			Размер	л/с	кВт	Напряжение	Ток, А	Q м3/час	0	36	42	48	54	60	66
N3210750	6TS 60-1	1	4”	3	2,2	3 ~ 400 V	5,9	Напор, в метрах	14,2	11	10,2	9,4	8,5	7,8	7,1
N3210760	6TS 60-2	2	4”	5,5	4	3 ~ 400 V	10		28	22	20	19	17	16	14
N3210780	6TS 60-2	2	6”	5,5	4	3 ~ 400 V	9,3		28	22	20	19	17	16	14
N3210770	6TS 60-3	3	4”	7,5	5,5	3 ~ 400 V	13,7		43	33	30	27	24	21	19
N3210790	6TS 60-3	3	6”	7,5	5,5	3 ~ 400 V	12,5		43	33	30	27	24	21	19
N3210800	6TS 60-4	4	6”	10	7,5	3 ~ 400 V	16		57	44	41	37	34	30	26
N3210810	6TS 60-5	5	6”	12,5	9,3	3 ~ 400 V	20,7		71	55	51	47	42	38	33
N3210820	6TS 60-6	6	6”	15	11	3 ~ 400 V	23,3		85	66	61	56	50	44	38
N3210830	6TS 60-8	8	6”	20	15	3 ~ 400 V	31,3		114	88	82	75	68	60	52
N3210840	6TS 60-10	10	6”	25	18,5	3 ~ 400 V	38,5		142	110	102	93	84	74	64
N3210850	6TS 60-12	12	6”	30	22	3 ~ 400 V	45,3		171	132	122	111	100	88	75
-	6TS 60-16 *	16	6”	40	30	-	-		228	176	162	147	132	116	99
-	6TS 60-20 *	20	6”	50	37	-	-		282	214	197	181	164	146	124
-	6TS 60-24 *	24	6”	60	45	-	-		342	266	247	226	205	184	162

* Реализовывать только как отдельные компоненты насоса / компоненты двигателя

КОМПОНЕНТЫ НАСОСОВ НА 6”

Артикул	Модель	Кол-во ступеней	Необходимый двигатель			л/мин	0	100	133	167	200	233	267
			Размер	л/с	кВт	Q м3/час	0	6	8	10	12	14	16
N1058220	6TS 11-1	1	4”	1	0,75	Напор, в метрах	12,4	11,0	10,5	9,8	8,8	7,5	5,7
N1058230	6TS 11-3	3	4”	2	1,5		37	32	31	29	26	22	16
N1058240	6TS 11-4	4	4”	3	2,2		50	43	41	39	35	30	22
N1058250	6TS 11-8	8	4”	5,5	4		98	85	80	74	66	56	41
N1058270	6TS 11-8	8	6”	5,5	4		98	85	80	74	66	56	41
N1058260	6TS 11-12	12	4”	7,5	5,5		147	127	120	111	99	83	62
N1058280	6TS 11-12	12	6”	7,5	5,5		147	127	120	111	99	83	62
N1058290	6TS 11-16	16	6”	10	7,5		196	170	161	149	133	111	83
N1058300	6TS 11-19	19	6”	12,5	9,3		233	202	191	177	158	132	98
N1058310	6TS 11-24	24	6”	15	11		294	255	241	223	199	167	124
N1058320	6TS 11-32	32	6”	20	15		392	340	321	297	265	222	165
N1058330	6TS 11-36	36	6”	25	18,5		443	385	365	338	303	255	190

Артикул	Модель	Кол-во ступеней	Необходимый двигатель			л/мин	0	200	267	333	400	467	533
			Размер	л/с	кВт	Q м3/час	0	12	16	20	24	28	32
N1058340	6TS 27-1	1	4”	2	1,5	Напор, в метрах	12,3	11,5	11,1	10,4	9,4	7,8	5,6
N1058350	6TS 27-2	2	4”	3	2,2		25	23	22	21	20	17	14
N1058360	6TS 27-3	3	4”	5,5	4		37	34	33	31	28	24	19
N1058380	6TS 27-3	3	6”	5,5	4		37	34	33	31	28	24	19
N1058370	6TS 27-5	5	4”	7,5	5,5		61	57	55	52	47	40	31
N1058390	6TS 27-5	5	6”	7,5	5,5		61	57	55	52	47	40	31
N1058400	6TS 27-6	6	6”	10	7,5		73	68	66	62	57	49	37
N1058410	6TS 27-8	8	6”	12,5	9,3		98	91	87	82	75	64	49
N1058420	6TS 27-10	10	6”	15	11		122	113	109	103	94	81	62
N1058430	6TS 27-13	13	6”	20	15		159	147	142	134	122	105	81
N1058440	6TS 27-17	17	6”	25	18,5		207	192	186	175	160	137	106
N1058450	6TS 27-20	20	6”	30	22		244	226	219	207	188	161	124
N1058460	6TS 27-27*	27	6”	40	30		329	306	295	279	255	220	171
N1058470	6TS 27-34*	34	6”	50	37		415	385	372	351	321	276	215

* Реализовывать только как отдельные компоненты насоса / компоненты двигателя

КОМПОНЕНТЫ НАСОСОВ НА 6”

Артикул	Модель	Кол-во ступеней	Необходимый двигатель			л/мин	0	200	267	333	400	467	533
			Размер	л/с	кВт	Q м3/час	0	12	16	20	24	28	32
N1058480	6TS 22-1	1	4”	1,5	1,1	Напор, в метрах	13,2	11,8	11,1	10,3	9,4	8,3	7,0
N1058490	6TS 22-2	2	4”	3	2,2		26	23	22	21	19	16	13
N1058500	6TS 22-4	4	4”	5,5	4		52	46	43	40	35	31	25
N1058520	6TS 22-4	4	6”	5,5	4		52	46	43	40	35	31	25
N1058510	6TS 22-6	6	4”	7,5	5,5		78	68	64	59	53	46	37
N1058530	6TS 22-6	6	6”	7,5	5,5		78	68	64	59	53	46	37
N1058540	6TS 22-8	8	6”	10	7,5		104	91	86	79	71	61	49
N1058550	6TS 22-10	10	6”	12,5	9,3		130	114	107	99	89	78	64
N1058560	6TS 22-13	13	6”	15	11		168	148	139	128	115	99	80
N1058570	6TS 22-17	17	6”	20	15		220	193	182	167	150	130	105
N1058580	6TS 22-21	21	6”	25	18,5		272	239	225	208	187	163	133
N1058590	6TS 22-26	26	6”	30	22		337	295	277	256	230	198	161
N1058600	6TS 22-34*	34	6”	40	30		441	387	363	336	302	262	213

Артикул	Модель	Кол-во ступеней	Необходимый двигатель			л/мин	0	333	400	467	533	600	700
			Размер	л/с	кВт	Q м3/час	0	20	24	28	32	36	42
N1058610	6TS 30-1	1	4”	2	1,5	Напор, в метрах	13,0	11,5	11,0	10,3	9,5	8,6	6,8
N1058620	6TS 30-2	2	4”	3	2,2		26	23	21	20	18	16	13
N1058630	6TS 30-3	3	4”	5,5	4		39	34	32	30	28	25	20
N1058650	6TS 30-3	3	6”	5,5	4		39	34	32	30	28	25	20
N1058640	6TS 30-5	5	4”	7,5	5,5		64	55	52	49	44	39	29
N1058660	6TS 30-5	5	6”	7,5	5,5		64	55	52	49	44	39	29
N1058670	6TS 30-6	6	6”	10	7,5		78	68	64	60	55	50	40
N1058680	6TS 30-7	7	6”	12,5	9,3		90	78	74	69	62	55	41
N1058690	6TS 30-10	10	6”	15	11		129	111	105	97	88	78	58
N1058700	6TS 30-13	13	6”	20	15		167	145	137	127	116	103	78
N1058710	6TS 30-16	16	6”	25	18,5		206	179	169	157	144	128	99
N1058720	6TS 30-20	20	6”	30	22		257	222	209	194	176	155	117
N1058730	6TS 30-26*	26	6”	40	30		335	290	274	255	232	205	157
N1058740	6TS 30-33*	3	6”	50	37		425	367	346	321	292	258	195

* Реализовывать только как отдельные компоненты насоса / компоненты двигателя

КОМПОНЕНТЫ НАСОСОВ НА 6”

Артикул	Модель	Кол-во ступеней	Необходимый двигатель			л/мин	0	467	533	600	700	800	900
			Размер	л/с	кВт	Q м3/час	0	28	32	36	42	48	54
N1058750	6TS 46-1	1	4”	2	1,5	Напор, в метрах	13,8	11,3	10,7	9,9	8,7	7,4	6,0
N1058760	6TS 46-2	2	4”	5,5	4		28	23	22	20	18	16	14
N1058780	6TS 46-2	2	6”	5,5	4		28	23	22	20	18	16	14
N1058770	6TS 46-3	3	4”	7,5	5,5		41	34	32	30	27	23	19
N1058790	6TS 46-3	3	6”	7,5	5,5		41	34	32	30	27	23	19
N1058800	6TS 46-5	5	6”	10	7,5		68	56	53	50	44	38	32
N1058810	6TS 46-6	6	6”	12,5	9,3		82	68	64	60	54	47	39
N1058820	6TS 46-7	7	6”	15	11		96	79	74	70	62	54	45
N1058830	6TS 46-10	10	6”	20	15		136	111	105	100	91	81	68
N1058840	6TS 46-12	12	6”	25	18,5		164	135	128	120	107	94	80
N1058850	6TS 46-15	15	6”	30	22		205	167	157	147	130	111	91
N1058860	6TS 46-20*	20	6”	40	30		273	223	211	197	175	152	127
N1058870	6TS 46-25*	25	6”	50	37		341	280	264	248	221	192	162
N1058880	6TS 46-30*	30	6”	60	45		409	336	318	298	267	233	198

Артикул	Модель	Кол-во ступеней	Необходимый двигатель			л/мин	0	600	700	800	900	1000	1100
			Размер	л/с	кВт	Q м3/час	0	36	42	48	54	60	66
N1058890	6TS 60-1	1	4”	3	2,2	Напор, в метрах	14,2	11	10,2	9,4	8,5	7,8	7,1
N1058900	6TS 60-2	2	4”	5,5	4		28	22	20	19	17	16	14
N1058920	6TS 60-2	2	6”	5,5	4		28	22	20	19	17	16	14
N1058910	6TS 60-3	3	4”	7,5	5,5		43	33	30	27	24	21	19
N1058930	6TS 60-3	3	6”	7,5	5,5		43	33	30	27	24	21	19
N1058940	6TS 60-4	4	6”	10	7,5		57	44	41	37	34	30	26
N1058950	6TS 60-5	5	6”	12,5	9,3		71	55	51	47	42	38	33
N1058960	6TS 60-6	6	6”	15	11		85	66	61	56	50	44	38
N1058970	6TS 60-8	8	6”	20	15		114	88	82	75	68	60	52
N1058980	6TS 60-10	10	6”	25	18,5		142	110	102	93	84	74	64
N1058990	6TS 60-12	12	6”	30	22		171	132	122	111	100	88	75
N1059000	6TS 60-16*	16	6”	40	30		228	176	162	147	132	116	99
N1059010	6TS 60-20*	20	6”	50	37		282	214	197	181	164	146	124
N1059020	6TS 60-24*	24	6”	60	45		342	266	247	226	205	184	162

* Реализовывать только как отдельные компоненты насоса / компоненты двигателя

ГАБАРИТНЫЕ РАЗМЕРЫ

Модель	Двигатель		A Общая длина мм	B Длина Двигателя мм	MD Диаметр двигателя мм	C Длина насоса мм	PD Диаметр насоса мм	DNM	Масса дви-гателя кг	Масса насоса кг
	диаметр	л/с								
6TS11 - 1	4”	1	667	271	95	396	132		9	11
6TS11 - 3	4”	2	792	327	95	465	132		12	13
6TS11 - 4	4”	3	854	356	95	498	132		14	13
6TS11 - 8	4”	5,5	1218	583	95	635	132		24	16
6TS11 - 8	6”	5,5	1206	581	137	625	132		29	16
6TS11 - 12	4”	7,5	1467	698	95	770	132		38	19
6TS11 - 12	6”	7,5	1374	614	137	760	132		41	19
6TS11 - 16	6”	10	1540	646	137	894	132		45	23
6TS11 - 19	6”	12,5	1675	679	137	996	132		48	25
6TS11 - 24	6”	15	1877	711	137	1166	132		51	29
6TS11 - 32	6”	20	2290	776	137	1514	132		57	36
6TS11 - 36	6”	25	2490	842	137	1649	132		63	40
6TS27 - 1	4”	2	751	327	95	424	132		12	11
6TS27 - 2	4”	3	826	356	95	470	132		14	12
6TS27 - 3	4”	5,5	1099	583	95	516	132		24	13
6TS27 - 3	6”	5,5	1089	581	137	508	132		29	13
6TS27 - 5	4”	7,5	1307	698	95	610	132		38	16
6TS27 - 5	6”	7,5	1214	614	137	599	132		41	16
6TS27 - 6	6”	10	1294	646	137	648	132		45	17
6TS27 - 8	6”	12,5	1419	679	137	740	132		48	19
6TS27 - 10	6”	15	1544	711	137	833	132		51	21
6TS27 - 13	6”	20	1749	776	137	973	132		57	25
6TS27 - 17	6”	25	2000	842	137	1158	132		63	29
6TS27 - 20	6”	30	2204	907	137	1298	132		69	32
6TS27 - 27	6”	40	2660	1037	137	1623	132		84	40
6TS27 - 34	6”	50	3439	1405	137	2035	132		135	48
6TS22 - 1	4”	1,5	807	299	95	508	132		12	11
6TS22 - 2	4”	3	864	356	95	508	132		14	13
6TS22 - 4	4”	5,5	1317	583	95	734	132		24	18
6TS22 - 4	6”	5,5	1305	581	137	724	132		29	18
6TS22 - 6	4”	7,5	1658	698	95	960	132		38	23
6TS22 - 6	6”	7,5	1564	614	137	950	132		41	23
6TS22 - 8	6”	10	1822	646	137	1176	132		45	28
6TS22 - 10	6”	12,5	2081	679	137	1402	132		48	33
6TS22 - 13	6”	15	2454	711	137	1742	132		51	41
6TS22 - 17	6”	20	2971	776	137	2195	132		57	51
6TS22 - 21	6”	25	3488	842	137	2647	132		63	61
6TS22 - 26	6”	30	4117	907	137	3211	132		69	73
6TS22 - 34	6”	40	5182	1037	137	4145	132		84	93
6TS30 - 1	4”	2	835	327	95	508	132		12	11
6TS30 - 2	4”	3	864	356	95	508	132		14	13
6TS30 - 3	4”	5,5	1203	583	95	620	132	3”	24	16
6TS30 - 3	6”	5,5	1193	581	137	612	132		29	16
6TS30 - 5	4”	7,5	1543	698	95	846	132		38	18
6TS30 - 5	6”	7,5	1453	614	137	838	132		41	18
6TS30 - 6	6”	10	1596	646	137	950	132		45	23
6TS30 - 7	6”	12,5	1741	679	137	1063	132		48	25
6TS30 - 10	6”	15	2113	711	137	1402	132		51	31
6TS30 - 13	6”	20	2519	776	137	1742	132		57	41
6TS30 - 16	6”	25	2922	842	137	2080	132		63	48
6TS30 - 20	6”	30	3439	907	137	2532	132		69	56
6TS30 - 26	6”	40	4247	1037	137	3211	132		84	73
6TS30 - 33	6”	50	5436	1405	137	4031	132		135	88
6TS46 - 1	4”	2	835	327	95	508	143		12	11
6TS46 - 2	4”	5,5	1091	583	95	508	143		24	13
6TS46 - 2	6”	5,5	1079	581	137	498	143		29	13
6TS46 - 3	4”	7,5	1317	698	95	620	143		38	16
6TS46 - 3	6”	7,5	1227	614	137	612	143		41	16
6TS46 - 5	6”	10	1484	646	137	838	143		45	21
6TS46 - 6	6”	12,5	1629	679	137	950	143		48	23
6TS46 - 7	6”	15	1776	711	137	1064	143		51	26
6TS46 - 10	6”	20	2178	776	137	1402	143		57	33
6TS46 - 12	6”	25	2470	842	137	1628	143		63	38
6TS46 - 15	6”	30	2875	907	137	1969	143		69	46
6TS46 - 20	6”	40	3569	1037	137	2532	143		84	58
6TS46 - 25	6”	50	4504	1405	137	3099	143		135	71
6TS46 - 30	6”	60	5220	1557	137	3663	143		148	83
6TS60 - 1	4”	3	864	356	95	508	143		14	11
6TS60 - 2	4”	5,5	1091	583	95	508	143		24	13
6TS60 - 2	6”	5,5	1079	581	137	498	143		29	13
6TS60 - 3	4”	7,5	1317	698	95	620	143		38	16
6TS60 - 3	6”	7,5	1227	614	137	612	143		41	16
6TS60 - 4	6”	10	1370	646	137	724	143		45	18
6TS60 - 5	6”	12,5	1517	679	137	838	143		48	21
6TS60 - 6	6”	15	1661	711	137	950	143		51	23
6TS60 - 8	6”	20	1952	776	137	1176	143		57	28
6TS60 - 10	6”	25	2244	842	137	1402	143		63	33
6TS60 - 12	6”	30	2535	907	137	1628	143		69	38
6TS60 - 16	6”	40	3117	1037	137	2080	143		84	48
6TS60 - 20	6”	50	3937	1405	137	2532	143		135	58
6TS60 - 24	6”	60	4542	1557	137	2985	143		148	68

Напор, в метрах

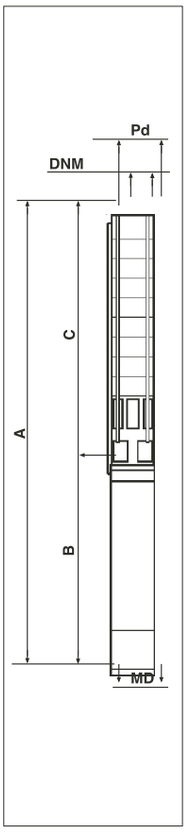

ТАБЛИЦА ПОДБОРА ЭЛЕКТРОКАБЕЛЯ ДЛЯ ПОГРУЖНЫХ ДВИГАТЕЛЕЙ

МАКСИМАЛЬНАЯ ДЛИНА ЭЛЕКТРОКАБЕЛЯ
Потеря напряжения - 3%. Максимальная температура окружающей среды +30°C.

ПРЯМОЕ ВКЛЮЧЕНИЕ

3 ~ 400 В - 50 Гц					
ДВИГАТЕЛЬ	1 четырехжильный электрокабель **4 x ...мм²**				
	1.5	2.5	4	6	10
кВт	Кабель – максимальная длина в м				
0.37	777				
0.55	523				
0.75	384				
1.1	262				
1.5	192	320			
2.2	131	218	349		
3	96	160	256	385	
4	72	120	192	289	
5.5	52	88	140	210	351
7.5		64	103	154	258
9.2		52	84	126	210
11			70	106	176
13			60	90	149
15					130
18.5					105
22					89

1 ~ 220 ÷240 В - 50 Гц					
ДВИГАТЕЛЬ	1 четырехжильный электрокабель **4 x ...мм²**				
	1.5	2.5	4	6	10
кВт	Кабель – максимальная длина в м				
0.37	114	191	305		
0.55	77	128	205	308	
0.75	56	94	151	226	376
1.1	38	64	103	154	257
1.5		47	75	113	188
2.2		32	51	77	128

3 ~ 230 В - 50 Гц					
ДВИГАТЕЛЬ	1 четырехжильный электрокабель **4 x ...мм²**				
	1.5	2.5	4	6	10
кВт	Кабель – максимальная длина в м				
0.75	107	179	269	359	
1.1	76	127	191	255	383
1.5	57	96	144	192	289

NOCCHI®
Pentair Water

SA

ПОГРУЖНЫЕ ЦЕНТРОБЕЖНЫЕ МНОГОСТУПЕНЧАТЫЕ ЭЛЕКТРОНАСОСЫ НА 6” В КОМПЛЕКТЕ С ДВИГАТЕЛЕМ

Погружные насосы SA состоят из многоступенчатого насосного блока, напрямую соединённого с погружным двигателем. Рассчитанные на 6” (150 мм), они удобны, прежде всего, для закачивания воды из глубоких колодцев при пропускной способности до 1100 л/мин.

• ОСНАЩЕНЫ ОБРАТНЫМ КЛАПАНОМ

Двигатель

- Погружной двигатель Franklin на 6”
- Герметичный статор, пропитанный специальной смолой
- Упорные подшипники и втулки, охлаждаемые водой
- Вытяжной сетевой кабель на 1,5 м
- Водяное охлаждение незагрязняющего типа
- Фланец NEMA 6”
- Степень защиты: IP 58
- Класс изоляции: F
- Количество оборотов: 2850 об./мин.
- Специальное механическое уплотнение с защитой от песка
- Компенсационная мембрана давления
- В однофазной модификации поставляется без конденсатора
- Пригоден для непрерывного режима использования
- По отдельному заказу – панель управления
- Направление вращения: против часовой стрелки (со стороны подачи)

Применение

- Водопроводные системы на гражданских и промышленных объектах
- Орошение дождеванием или самотёком
- Системы подачи давления
- Системы пожаротушения
- Различные бытовые и промышленные нужды
- Водопроводы

Эксплуатационные параметры

- Тип жидкости: чистая, неагрессивная, невоспламеняющаяся, без твёрдых взвесей
- Максимальная температура жидкости: 30°C
- Макс. количество пусков в час: 20
- Защита двигателя с помощью теплового реле – за счёт пользователя
- Максимальное содержание песка: 40 г/м^3

ПРИМЕНЯЕМЫЕ МАТЕРИАЛЫ

Компонент	Материал
Выходной патрубок	Чугун с шаровидным графитом EN GJS 400 (GS400)
Всасывающий фланец	Чугун с шаровидным графитом EN GJS 400 (GS400)
Корпус двигателя	Нержавеющая сталь
Фильтр и кабелепровод	Нержавеющая сталь
Вал	Нержавеющая сталь
Рабочие колёса	Технополимер/ поликарбонат радиальные - SA615 – SA 625 полуосевые – SA 630 – SA 650
Диффузоры	Noryl GNF 2 V
Компенсационные кольца	Нержавеющая сталь
Подшипники с вкладышем	Бронза/резина

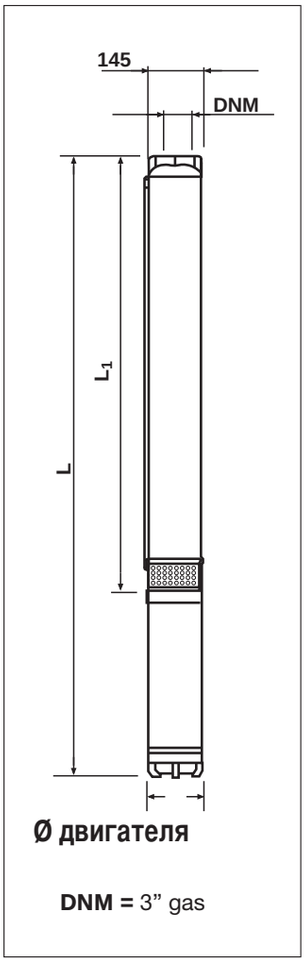

ДИАГРАММА ГИДРАВЛИЧЕСКИХ ХАРАКТЕРИСТИК

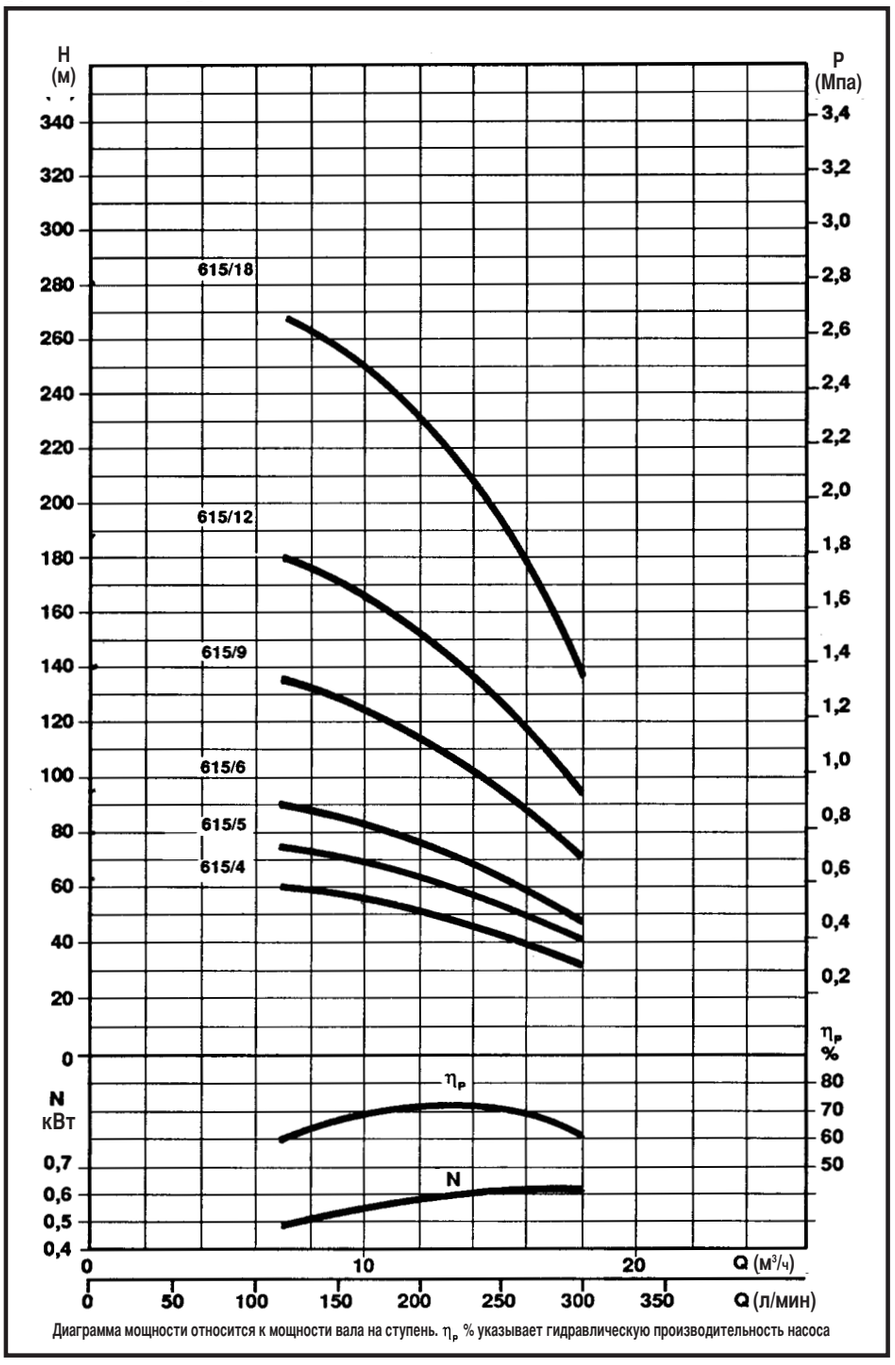

Диаграмма мощности относится к мощности вала на ступень. η_p % указывает гидравлическую производительность насоса

Артикул	Насосная часть L_1 (мм)	Ø двигателя (мм)	Насос в сборе L (мм)	Вес Кг
SA 615/4	435	87	791	22
SA 615/5	478	87	901	27
SA 615/6	511	87	1056	30
SA 615/9	625	87	1329	41
SA 615/12	738	137	1384	58
SA 615/18	966	137	1677	67

ТАБЛИЦА ТЕХНИЧЕСКИХ ХАРАКТЕРИСТИК

Артикул	Модель	Кол-во ступеней	Мощность эл.двигателя л.с.	Мощность эл.двигателя кВт	Напряжение	Ток, А	Q л/мин	0	120	160	200	230	260	300
							Q м³/ч	0	7,2	9,6	12	13,8	15,6	18
D8760KKK	SA 615/4*	4	3	2,2	3 ~ 400 В	5,9	Напор, м.в.с.	62	60	55	51	46	39	31
D8761KKK	SA 615/5*	5	4	3	3 ~ 400 В	7,8		78	74	69	63	57	49	39
D8762KKK	SA 615/6*	6	5,5	4,0	3 ~ 400 В	10		94	89	82	75	68	58	46
D8763KKK	SA 615/9*	9	7,5	5,5	3 ~ 400 В	13,7		140	134	123	113	101	88	70
D8764KKK	SA 615/12	12	10	7,5	3 ~ 400 В	16		187	179	166	152	136	118	92
D8765KKK	SA 615/18	18	15	11	3 ~ 400 В	23,3		281	268	250	231	210	180	138

* с двигателем на 4”

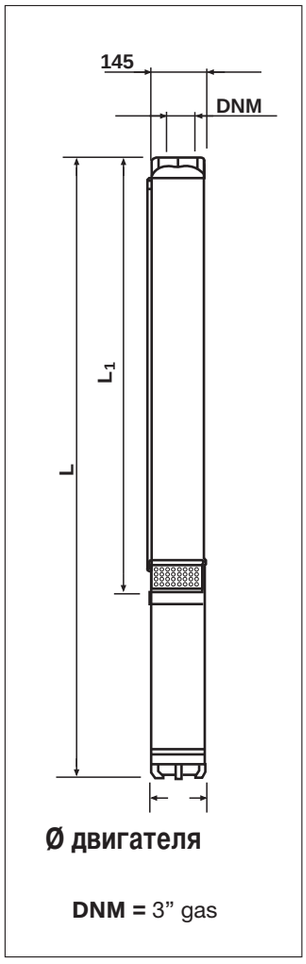

ДИАГРАММА ГИДРАВЛИЧЕСКИХ ХАРАКТЕРИСТИК

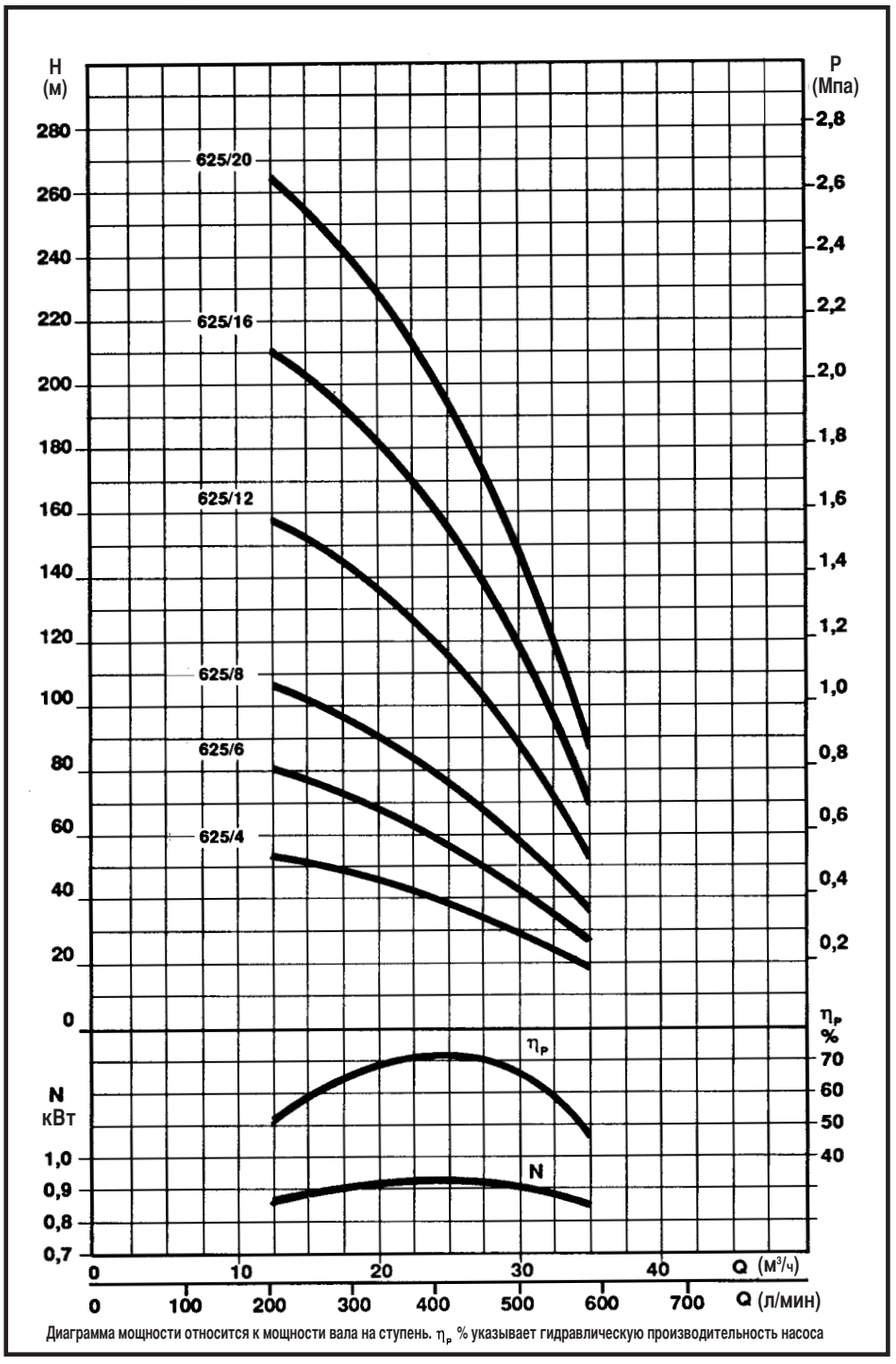

Диаграмма мощности относится к мощности вала на ступень. η_P % указывает гидравлическую производительность насоса

Артикул	Насосная часть L_1 (мм)	Ø двигателя (мм)	Насос в сборе L (мм)	Вес Кг
SA 625/4	511	87	1056	30
SA 625/6	625	87	1329	41
SA 625/8	738	137	1384	57
SA 625/12	966	137	1677	66
SA 625/16	1193	137	1969	75
SA 625/20	1474	137	2316	86

ТАБЛИЦА ТЕХНИЧЕСКИХ ХАРАКТЕРИСТИК

Артикул	Модель	Кол-во ступеней	Мощность эл.двигателя л.с.	Мощность эл.двигателя кВт	Напряжение	Ток, А	Q л/мин	0	200	300	350	400	500	600
							Q м³/ч	0	12	18	21	24	30	34
D8771KKK	SA 625/4*	4	5,5	4,0	3 ~ 400 В	10	Напор, м.в.с.	61	53	48	44	40	28	17
D8772KKK	SA 625/6*	6	7,5	5,5	3 ~ 400 В	13,7		91	80	71	66	59	43	25
D8773KKK	SA 625/8	8	10	7,5	3 ~ 400 В	16		122	106	95	87	79	58	34
D8774KKK	SA 625/12	12	15	11	3 ~ 400 В	23,3		182	159	143	131	119	88	50
D8775KKK	SA 625/16	16	20	15	3 ~ 400 В	31,3		243	212	190	177	159	118	67
D8776KKK	SA 625/20	20	25	18,5	3 ~ 400 В	38,5		304	265	238	220	198	146	84

* с двигателем на 4”

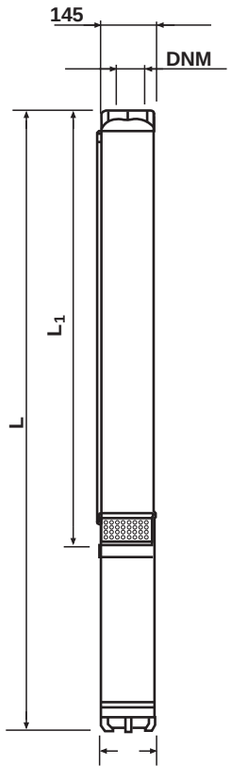

Ø двигателя

DNM = 3” gas

ДИАГРАММА ГИДРАВЛИЧЕСКИХ ХАРАКТЕРИСТИК

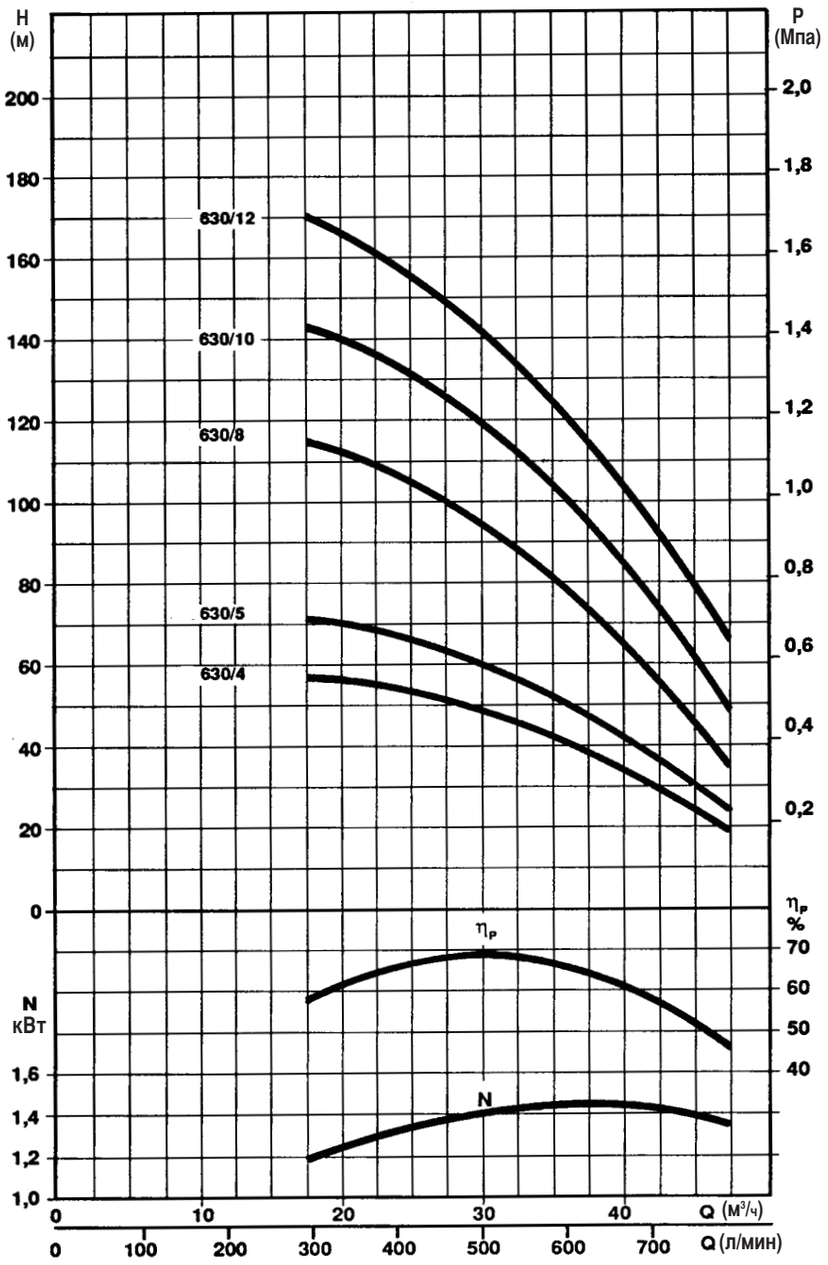

Диаграмма мощности относится к мощности вала на ступень. η_P % указывает гидравлическую производительность насоса

Артикул	Насосная часть L_1 (мм)	Ø двигателя (мм)	Насос в сборе L (мм)	Вес Кг
SA 630/4	522	87	1226	39
SA 630/5	582	137	1228	54
SA 630/8	762	137	1473	62
SA 630/10	882	137	1658	70
SA 630/12	1002	137	1844	78

ТАБЛИЦА ТЕХНИЧЕСКИХ ХАРАКТЕРИСТИК

Артикул	Модель	Кол-во ступеней	Мощность эл.двигателя л.с.	Мощность эл.двигателя кВт	Напряжение	Ток, А	Q л/мин	0	300	400	500	600	700	800
							Q м³/ч	0	18	24	30	36	42	48
D8782KKK	SA 630/4*	4	7,5	5,5	3 ~ 400 В	13,7	Напор, м.в.с.	63	57	53	47	40	30	19
D8783KKK	SA 630/5	5	10	7,5	3 ~ 400 В	16		78	72	67	59	50	37	23
D8784KKK	SA 630/8	8	15	11	3 ~ 400 В	23,3		126	114	106	94	80	62	37
D8785KKK	SA 630/10	10	20	15	3 ~ 400 В	31,3		157	143	133	119	101	76	45
D8786KKK	SA 630/12	12	25	18,5	3 ~ 400 В	38,5		188	171	160	143	122	92	55

*** с двигателем на 4”**

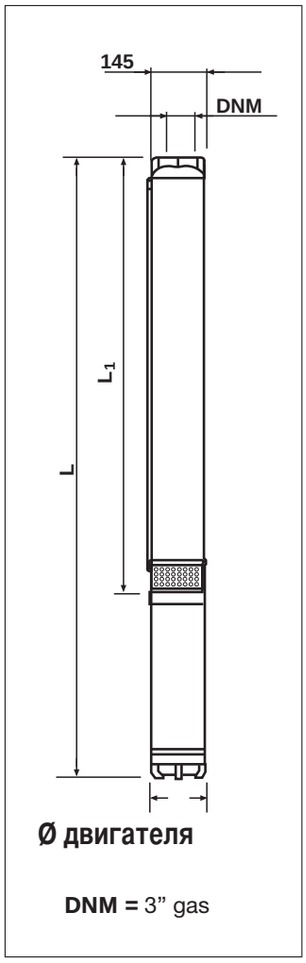

ДИАГРАММА ГИДРАВЛИЧЕСКИХ ХАРАКТЕРИСТИК

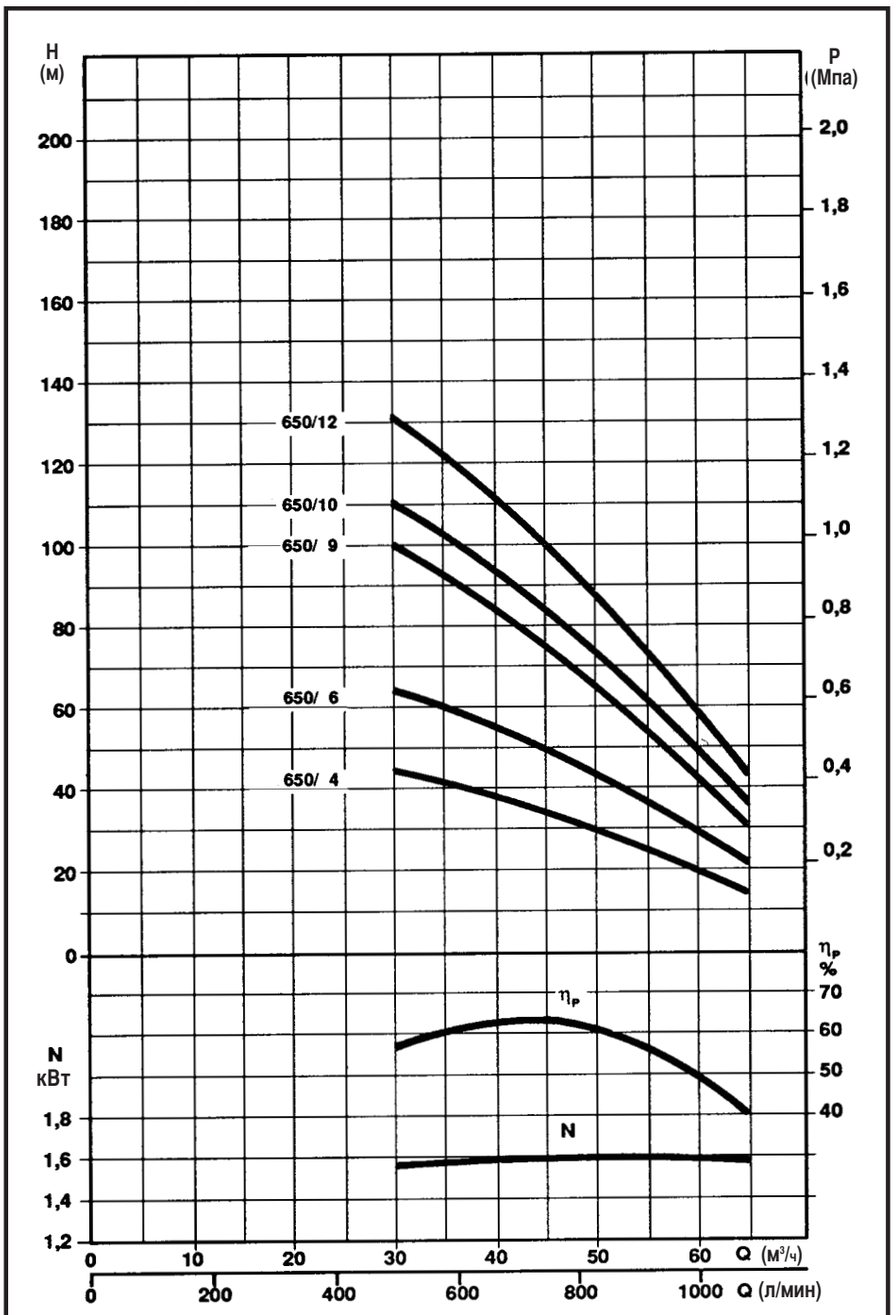

Диаграмма мощности относится к мощности вала на ступень. η_P % указывает гидравлическую производительность насоса

Артикул	Насосная часть L_1 (мм)	Ø двигателя (мм)	Насос в сборе L (мм)	Вес Кг
SA 650/4	522	137	1168	53
SA 650/6	642	137	1353	61
SA 650/9	822	137	1598	69
SA 650/10	882	137	1724	76
SA 650/12	1002	137	1909	84

ТАБЛИЦА ТЕХНИЧЕСКИХ ХАРАКТЕРИСТИК

Артикул	Модель	Кол-во ступеней	Мощность эл.двигателя л.с.	Мощность эл.двигателя кВт	Напряжение	Ток, А	Q л/мин	0	600	700	800	900	1000	1100
							Q м³/ч	0	36	42	48	54	60	66
D8792KKK	SA 650/4	4	10	7,5	3 ~ 400 В	16	Напор, м.в.с.	54	40	35	31	25	19	13
D8793KKK	SA 650/6	6	15	11	3 ~ 400 В	23,3		81	59	53	46	37	29	20
D8794KKK	SA 650/9	9	20	15	3 ~ 400 В	31,3		122	90	80	68	57	44	30
D8795KKK	SA 650/10	10	25	18,5	3 ~ 400 В	38,5		135	101	90	77	63	49	33
D8796KKK	SA 650/12	12	30	22	3 ~ 400 В	45,3		162	120	107	93	75	59	40

ПОГРУЖНЫЕ НАСОСЫ НА 6” БЕЗ ДВИГАТЕЛЯ

Артикул	ТИП	Q л/мин	0	120	160	200	230	260	300	ДВИГАТЕЛЬ
N1051300	SA 615/4 *	Напор, м.в.с.	62	60	55	51	46	39	31	л. с. 3
N1051310	SA 615/5 *		78	74	69	63	57	49	39	л. с. 4
N1051320	SA 615/6 *		94	89	82	75	68	58	46	л. с. 5,5
N1051330	SA 615/9 *		140	134	123	113	101	88	70	л. с. 7,5
N1051340	SA 615/12		187	179	166	152	136	118	92	л. с. 10
N1051350	SA 615/18		281	268	250	231	210	180	138	л. с. 15
Артикул	**ТИП**	**Q л/мин**	**0**	**200**	**300**	**350**	**400**	**500**	**600**	**ДВИГАТЕЛЬ**
N1051360	SA 625/4 *	Напор, м.в.с.	61	53	48	44	40	28	17	л. с. 5,5
N1051370	SA 625/6 *		91	80	71	66	59	43	25	л. с. 7,5
N1051380	SA 625/8		122	106	95	87	79	58	31	л. с. 10
N1051390	SA 625/12		182	159	143	131	119	88	50	л. с. 15
N1051400	SA 625/16		243	212	190	177	159	118	67	л. с. 20
N1051410	SA 625/20		304	265	238	220	198	146	84	л. с. 25
Артикул	**ТИП**	**Q л/мин**	**0**	**300**	**400**	**500**	**600**	**700**	**800**	**ДВИГАТЕЛЬ**
N1051420	SA 630/4 *	Напор, м.в.с.	63	57	53	47	40	30	19	л. с. 7,5
N1051430	SA 630/5		78	72	67	59	50	37	23	л. с. 10
N1051440	SA 630/8		126	114	106	94	80	62	37	л. с. 15
N1051450	SA 630/10		157	143	133	119	101	76	45	л. с. 20
N1051460	SA 630/12		188	171	160	143	122	92	55	л. с. 25
Артикул	**ТИП**	**Q л/мин**	**0**	**600**	**700**	**800**	**900**	**1000**	**1100**	**ДВИГАТЕЛЬ**
N1051470	SA 650/4	Напор, м.в.с.	54	40	35	31	25	19	13	л. с. 10
N1051480	SA 650/6		81	59	53	46	37	29	20	л. с. 15
N1051490	SA 650/9		122	90	80	68	57	44	30	л. с. 20
N1051500	SA 650/10		135	101	90	77	63	49	33	л. с. 25
N1051510	SA 650/12		162	120	107	93	75	59	40	л. с. 30

*** для двигателей на 4”**

ЭЛЕКТРОДВИГАТЕЛИ Ø 6” ДЛЯ ПОГРУЖНЫХ НАСОСОВ

По стандарту NEMA поставляются с отрезком сетевого кабеля

Пропитанный статор с водяным охлаждением

Артикул	МОЩНОСТЬ л.с.	МОЩНОСТЬ кВт	НАПРЯЖЕНИЕ	ЧАСТОТА, Гц
221P0930-C	5,5	4	3 ~ 400В	50
221P0810-C	7,5	5,5	3 ~ 400В	50
221P0820-C	10	7,5	3 ~ 400В	50
221P0940-C	12,5	9,3	3 ~ 400В	50
221P0830-C	15	11	3 ~ 400В	50
221P0840-C	20	15	3 ~ 400В	50
221P0880-C	25	18,5	3 ~ 400В	50
221P0890-C	30	22	3 ~ 400В	50

КАБЕЛИ И МУФТЫ

ZA000420	**Кабель 4 x 1**	4-жильный неопреновый кабель H07 RNF на 1 мм²
ZA000430	**Кабель 4 x 1,5**	4-жильный неопреновый кабель H07 RNF на 1,5 мм²
ZA000440	**Кабель 4 x 2,5**	4-жильный неопреновый кабель H07 RNF на 2,5 мм²
ZA000450	**Кабель 4 x 4**	4-жильный неопреновый кабель H07 RNF на 4 мм²
ZA000460	**Кабель 4 x 6**	4-жильный неопреновый кабель H07 RNF на 6 мм²
ZA000470	**Кабель 4 x 10**	4-жильный неопреновый кабель H07 RNF на 10 мм²

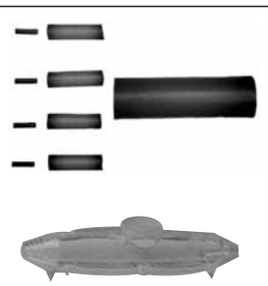

ZA003370	**Муфта 2,5**	Набор элементов для термоусадочной муфты под кабели до 4 x 2,5
ZA003390	**Муфта 6**	Набор элементов для термоусадочной муфты под кабели до 4 x 6
ZA003380	**Муфта 10**	Набор элементов для термоусадочной муфты под кабели до 4 x 10
ZA009410	**Муфта 2,5**	Термоусадочная муфта 1 – 2,5 мм²
ZA009430	**Муфта 6**	Термоусадочная муфта 4 – 6 мм²
ZA009450	**Муфта 10**	Муфта, отлитая из смолы, на 4 x 10 мм²

NOCCHI®
Pentair Water

ДРЕНАЖНЫЕ И ФЕКАЛЬНЫЕ НАСОСЫ

NOCCHI®
Pentair Water

DP

ПОГРУЖНОЙ ЭЛЕКТРОНАСОС ДЛЯ ДРЕНАЖА ЧИСТОЙ ВОДЫ

Погружные насосы серии DP для чистой воды предназначены для применения в быту при дренаже просачивающейся воды, забора воды из водосборных колодцев, бассейнов или цистерн. В комплект насоса входит прорезиненная муфта Ø 25-32 мм.
Автоматическая модификация насоса снабжена поплавковым выключателем.

- **КОМПАКТНЫЙ И УДОБНЫЙ В ОБРАЩЕНИИ**
- **ЛЕГКО ТРАНСПОРТИРУЕТСЯ ДЛЯ ПРИМЕНЕНИЯ В СЛУЧАЯХ СРОЧНОЙ НЕОБХОДИМОСТИ**

Применение

- Дренаж просачивающейся воды
- Откачивание дождевой воды из сборных колодцев
- Удаление воды из помещений, ванн и колодцев

Двигатель

- Короткозамкнутый асинхронный электродвигатель с корпусом из нержавеющей стали и встроенной термозащитой
- Степень защиты IP 68
- Класс изоляции обмоток F
- Клеммная коробка полностью герметична
- Число оборотов: 2850 об/мин

Эксплуатационные параметры

- Тип жидкости: чистая вода
- Максимальная температура жидкости: 40° C
- Максимальная глубина погружения под воду: 7 м
- Минимальный уровень дренирования: 10 мм
- Свободный проход твёрдых тел: 6 мм

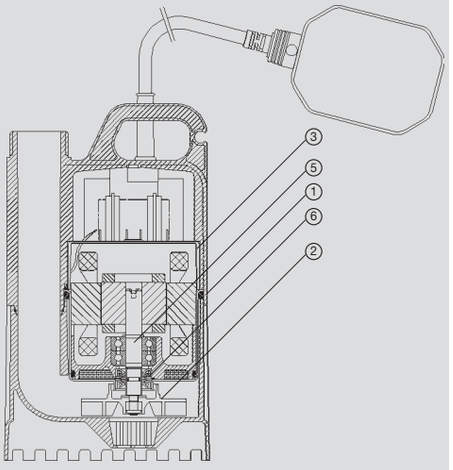

ПРИМЕНЯЕМЫЕ МАТЕРИАЛЫ

	Компонент	Материал
1	Корпус насоса	Стекловолоконный полимер
2	Рабочее колесо	Стекловолоконный полимер
3	Корпус двигателя	Хромоникелевая нержавеющая сталь X8 18-10 (Aisi 304)
4	Сетевой кабель	10 м H05 RN-F с вилкой
5	Вал двигателя	Хромокремниевая нержавеющая сталь X 12 13 (Aisi 416 с керамическими деталями в точках износа уплотнений
6	Уплотнение	Двойное закреплённое уплотнение из резины NBR 70, смазываемое в масляном резервуаре

ДИАГРАММА ГИДРАВЛИЧЕСКИХ ХАРАКТЕРИСТИК

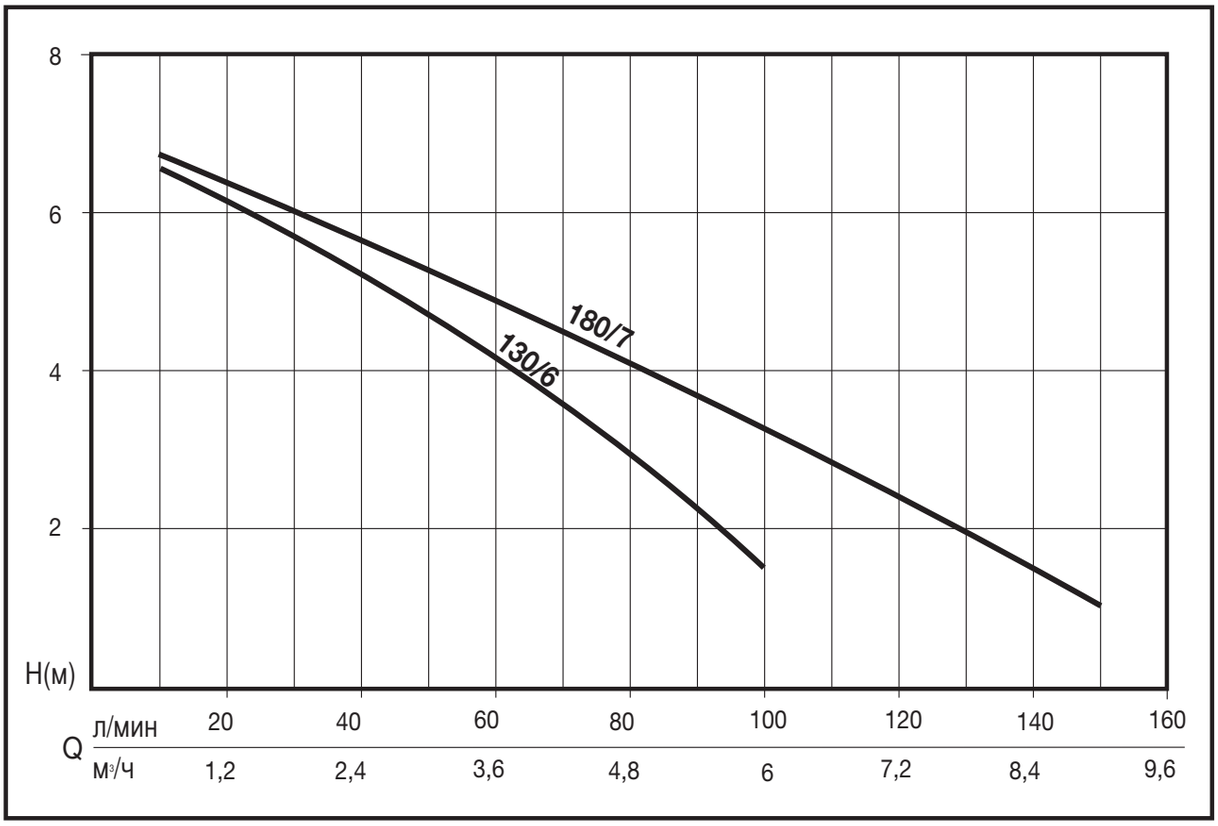

ТАБЛИЦА ТЕХНИЧЕСКИХ ХАРАКТЕРИСТИК

Артикул	Модель	Потребляемая мощность		Напряжение	Ток, А	μF	Q л/мин	0	25	50	100	150
		л.с.	кВт				м³/ч	0	1,5	3	6	9
N1041190	DP 130/6	0,4	0,3	1 ~ 230 В	1,4	6,3	Напор, м.в.с.	7	6	4,5	1,7	
N1041170	DP 130/6 AUT*											
N1041180	DP 180/7 AUT*	0,5	0,37	1 ~ 230 В	1,6	10		7	6,2	5,2	3,2	1,1

* Автоматическая модификация с поплавковым выключателем

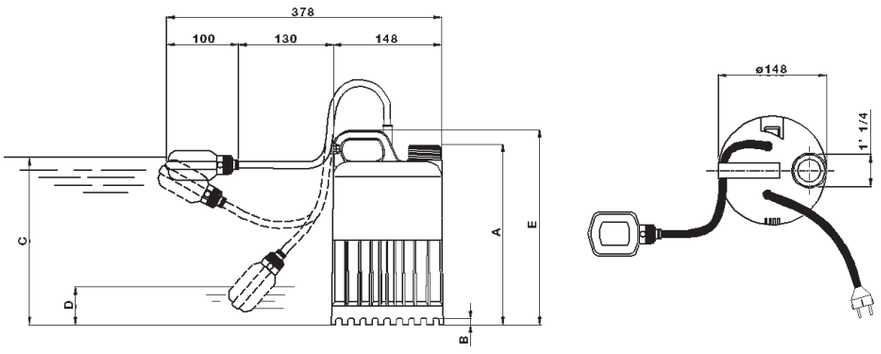

ГАБАРИТНЫЕ РАЗМЕРЫ И ВЕС

Модель	Габаритные размеры, мм					Вес
	A	Минимальный уровень дренирования B*	Уровень запуска C*	Уровень остановки D*	E	Кг
DP 130/6	236	10	330	150	256	3,9
DP 180/7	236	10	330	150	256	4,2

* Уровни запуска и остановки относятся к модификациям с поплавковым выключателем.
Минимальный уровень дренирования относится к ручному режиму работы

NOCCHI®
Pentair Water

SIMER PUMPS

ПОГРУЖНОЙ ЭЛЕКТРОНАСОС ДЛЯ ДРЕНАЖА ЧИСТОЙ ВОДЫ

Погружные насосы серии SIMO предназначены для забора условно чистой воды из колодцев, бассейнов или цистерн.

SIMER SIMO

- **ИДЕАЛЬНО ПОДХОДИТ ДЛЯ ПРОМЫШЛЕННОГО ДРЕНАЖА**
- **МИНИМАЛЬНЫЙ ДРЕНАЖНЫЙ УРОВЕНЬ 3 мм**
- **ОСНАЩЕН РЕГУЛИРУЕМОЙ НАСАДКОЙ Ø 13-19-25 мм**

Сделано в США

ПРИМЕНЕНИЕ

- Откачивание дождевой воды из сборных колодцев
- Удаление воды из бассейнов, цистерн и колодцев

ОГРАНИЧЕНИЯ В ПРИМЕНЕНИИ

- Тип жидкости: чистая вода
- Макс. температура жидкости 50°C
- Макс. глубина погружения под водой 2 м
- Минимальный дренажный уровень 3 мм
- Минимальный уровень отключения 20 мм

ДВИГАТЕЛЬ

- Асинхронный однофазный электродвигатель с масляным охлаждением, постоянно задействованным конденсатором и встроенной в обмотку двигателя термозащитой
- Степень защиты: IPX8
- Класс изоляции: F
- Число оборотов: 2850 об./мин.

SIMER P3010

- **ЭЛЕКТРОДВИГАТЕЛЬ С ПИТАНИЕМ ОТ АККУМУЛЯТОРНОЙ 12-ТИ ВОЛЬТОВОЙ БАТАРЕИ**
- **КАБЕЛЬ С МЕДНЫМИ ПЕТЛЯМИ ДЛЯ ПОДСОЕДИНЕНИЯ К АКУМУЛЯТОРНОЙ БАТАРЕЕ**
- **МИНИМАЛЬНЫЙ ДРЕНАЖНЫЙ УРОВЕНЬ 3 ММ**

Сделано в США

ПРИМЕНЕНИЕ

- Откачивание дождевой воды из сборных колодцев
- Создание водных каскадов и водопадов для садов
- Применение в быту
- Применение в судостроительной промышленности

ОГРАНИЧЕНИЯ В ПРИМЕНЕНИИ

- Тип жидкости: чистая вода
- Макс. температура жидкости 50°C
- Мин. температура жидкости 1,7°C
- Минимальный дренажный уровень 3 мм
- Выходной патрубок - 16см
- Двигатель с питанием от аккумуляторной батареи (12В, 21А,DC)

ДВИГАТЕЛЬ

- Асинхронный однофазный электродвигатель с масляным охлаждением, постоянно задействованным конденсатором и встроенной в обмотку двигателя термозащитой
- Степень защиты: IPX8
- Класс изоляции: F
- Число оборотов: 2850 об./мин.

ПРИМЕНЯЕМЫЕ МАТЕРИАЛЫ

Компонент	Материал	
	SIMER SIMO	SIMER P3010
Корпус насоса	Алюминиевая отливка под давлением	Стеклополимер GE VALOX 357
Рабочее колесо	Цинковая отливка под давлением	Ацетальный сополимер CELCON, GB 254
Корпус двигателя	Алюминиевая отливка под давлением	Алюминий ASTM 360
Сетевой кабель	Быстросъемный кабель 10м H07RN-F	Быстросъемный кабель 3м PVC SJTOW
Вал двигателя	Нержавеющая сталь X12 CrS13 (AISI 416)	Нержавеющая сталь
Механическое уплотнение	Графит/Керамика	Графит/Керамика
Прокладки/Уплотнительные кольца	Бутадиенакрилонитрильный каучук (NBR)	Бутадиенакрилонитрильный каучук (NBR)

ДИАГРАММА ГИДРАВЛИЧЕСКИХ ХАРАКТЕРИСТИК

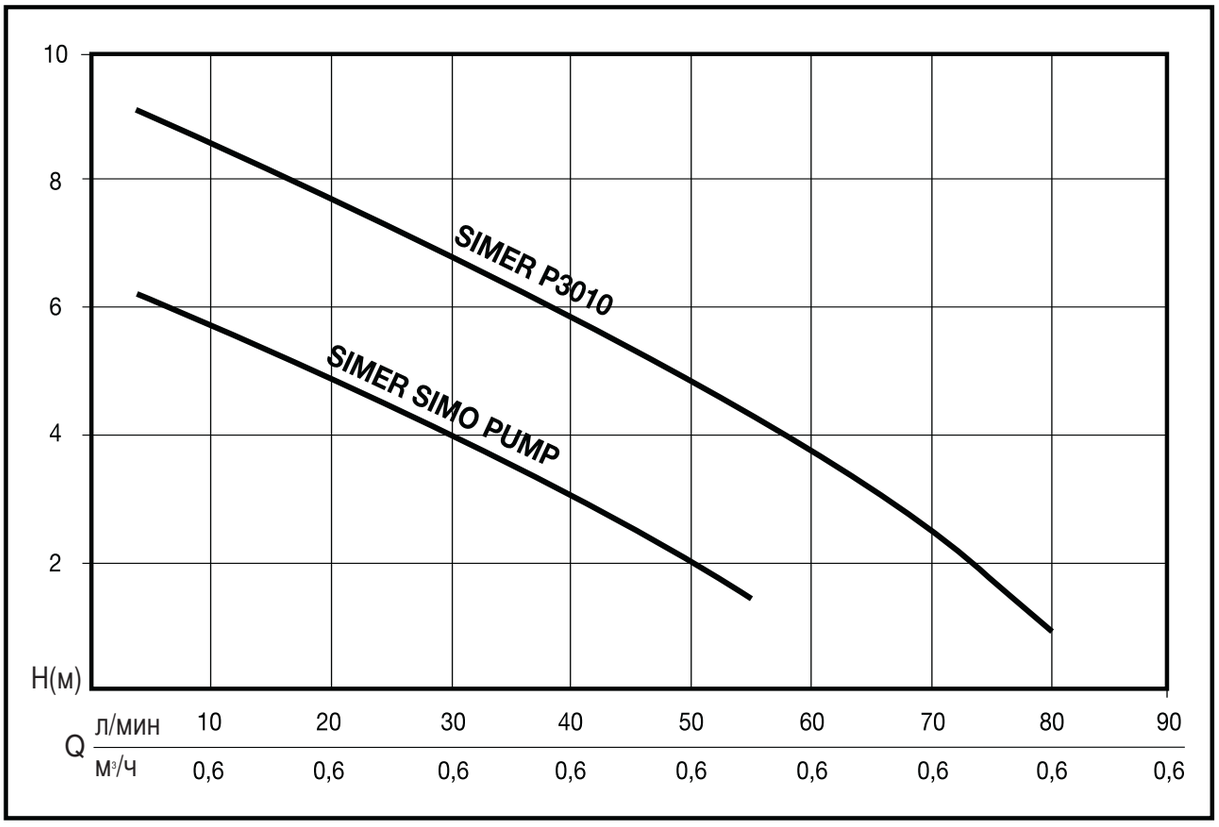

ТЕХНИЧЕСКИЕ ХАРАКТЕРИСТИКИ НАСОСА

Артикул	Модель	Потребляемая мощность		Напряжение	Q л/мин	4	21	40	55	
		л.с.	кВт		м³/ч	0,2	1,3	2,4	3,3	
OD6601G-02	SIMER SIMO PUMP	0,55	0,4	1 ~ 230 В	Напор, м.в.с.	6,1	4,6	3	1,5	0
P1041900*	SIMER P3010	0,35	0,25	12 V		9,1	7,7	5,8	4,8	1,5

*Производительность зависит от уровня батареи

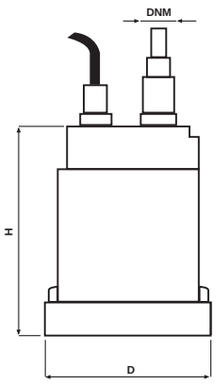

ТАБЛИЦА ГАБАРИТНЫХ РАЗМЕРОВ И МАСС

Модель	Габаритные размеры, мм			Масса
	D	H	DNM	Кг
SIMER SIMO PUMP	160	185	1” 1/4 F	5,3
SIMER P3010	150	180	1” 1/4 M	3

NOCCHI®
Pentair Water

DPC

ПОГРУЖНОЙ ЭЛЕКТРОНАСОС ДЛЯ ДРЕНАЖА ЧИСТОЙ ВОДЫ

Погружные насосы серии DPC для чистой воды предназначены для применения в быту при дренаже просачивающейся воды, забора воды из водосборных колодцев, бассейнов или цистерн. В комплект насоса входит вантузный обратный клапан и прорезиненная муфта, регулируемая под трубы на 3/4 или ø 25-32.

- **КОМПАКТНЫХ РАЗМЕРОВ**
- **ВСТРОЕННЫЙ ПОПЛАВОК**
- **ПЕРЕКЛЮЧАТЕЛЬ РУЧНОГО/АВТОМАТИЧЕСКОГО РЕЖИМА**
- **МИНИМАЛЬНЫЙ УРОВЕНЬ ДРЕНИРОВАНИЯ**

Применение

- Дренаж просачивающейся воды, откачивание дождевой воды из сборных колодцев
- Удаление воды из помещений, ванн и колодцев

Двигатель

- Короткозамкнутый асинхронный электродвигатель маслонаполненный с постоянно включенным конденсатором и встроенной термозащитой
- Степень защиты IP 68
- Класс изоляции обмоток F
- Клеммная коробка полностью герметична
- Число оборотов: 2850 об/мин

Ограничения

- Откачиваемая жидкость: чистая вода
- Максимальная температура жидкости 40°C
- Максимальная глубина погружения 7 м.
- Минимальный уровень осушения: 3 мм (в ручном режиме), 30 мм (в автоматическом режиме)
- Максимальный диаметр перекачиваемых частиц: 5 мм

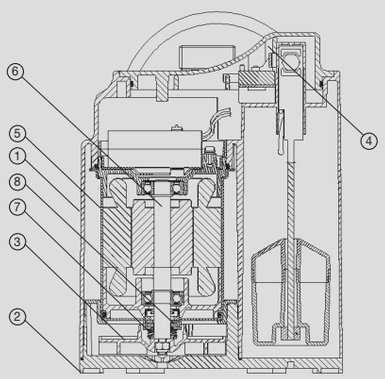

ПРИМЕНЯЕМЫЕ МАТЕРИАЛЫ

	Компонент	Материал	
1	Корпус насоса	Стекловолоконный полимер	
2	Всасывающий цоколь	Стекловолоконный полимер	
3	Рабочее колесо	Стекловолоконный полимер	
4	Сетевой кабель	10 м H05 RN-F с вилкой shuko	
5	Корпус двигателя	Хромоникелевая нержавеющая сталь X8 18-10 (Aisi 304)	
6	Вал двигателя	Хромоникелевая нержавеющая сталь X8 18- 9 (Aisi 303)	
7	Механическое уплотнение	Графит	Смазка в масляном резервуаре
8	Противоположный торец	Керамика	
9	Вторичное уплотнение	Резина NBR	

ДИАГРАММА ГИДРАВЛИЧЕСКИХ ХАРАКТЕРИСТИК

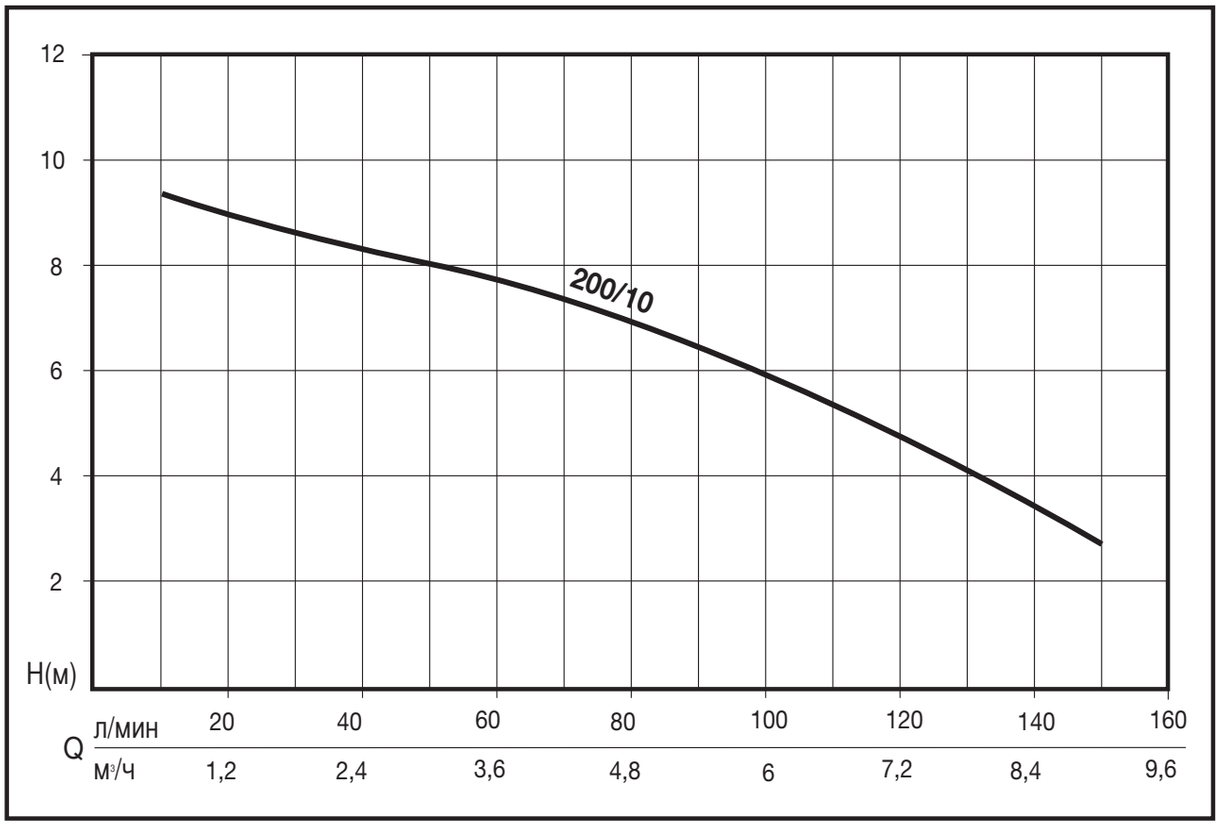

ТАБЛИЦА ТЕХНИЧЕСКИХ ХАРАКТЕРИСТИК

Артикул	Модель	Потребляемая мощность		Напряжение	Ток, А.	μF	Q	л/мин	0	50	100	120	160
		л.с.	кВт					м³/ч	0	3	6	7,2	9,6
N1080110	DPC 200/10	0,87	0,65	1 ~ 230 В	2,9	8	Напор, м.в.с.		10	8	6	4,6	2,2

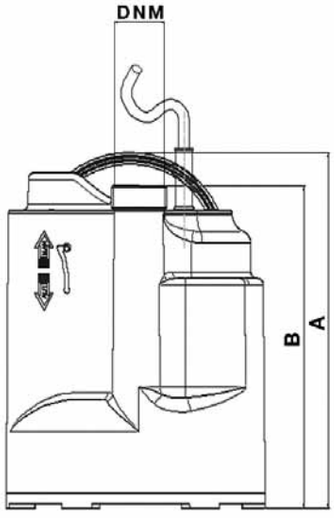

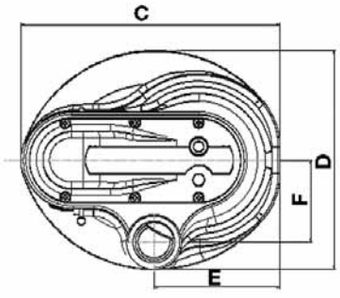

ГАБАРИТНЫЕ РАЗМЕРЫ И ВЕС

Модель	Габаритные размеры, мм							Вес
	A	B	C	D	E	F	DNM	Кг
DPC 200/10	273	148	200	170	97	63	1" 1/4	5,6

DRENOX

ПОГРУЖНОЙ ЭЛЕКТРОНАСОС ДЛЯ ДРЕНАЖА ЧИСТОЙ ВОДЫ

Погружные насосы серии DRENOX полностью изготовлены из нержавеющей стали AISI 304. Охлаждение двигателя осуществляется посредством теплообменной камеры, что позволяет насосам долгое время работать в не полностью погруженном виде. В комплект насоса входит изогнутая прорезиненная муфта Ø 32 мм.
Автоматическая модификация насоса снабжена поплавковым выключателем.

Применение

- Дренаж просачивающейся воды, откачивание дождевой воды из сборных колодцев, сточных вод бытового происхождения, удаление воды из помещений, ванн и бассейнов, применение в промышленных целях.
- Фонтаны и водные аттракционы.
- Самотёчное орошение

Двигатель

- Короткозамкнутый асинхронный электродвигатель с корпусом из нержавеющей стали
- Степень защиты IP 68
- Класс изоляции обмоток F
- Однофазное исполнение со встроенным конденсатором и теплозащитой в обмотках
- Трехфазное исполнение с наружной защитой за счет пользователя
- Клеммная коробка полностью герметична
- Шариковые подшипники самосмазывающиеся
- Число оборотов: 2850 об/мин

Ограничения

- Откачиваемые жидкости: чистые, слегка загрязненные, неагрессивные
- Максимальная температура жидкости 40°C
- Максимальная глубина погружения под водой 7 м
- Минимальный уровень осушения: 3 мм для модификации 80/7 и 35 мм для остальных
- Максимальный диаметр твердых включений в перекачиваемой жидкости: 3 мм для модификации 80/7 и 6 мм для остальных

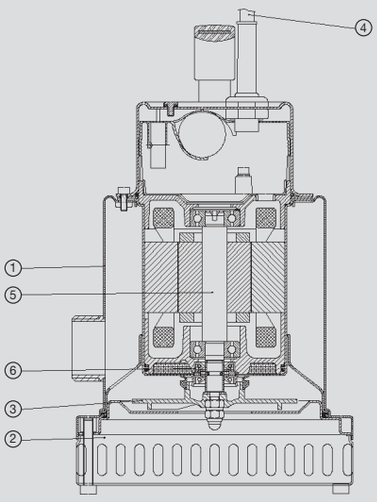

ПРИМЕНЯЕМЫЕ МАТЕРИАЛЫ

	Компонент	Материал
1	Корпус насоса	Хромоникелевая нержавеющая сталь X5 1810 (Aisi 304)
2	Всасывающая решётка	Хромоникелевая нержавеющая сталь X5 1810 (Aisi 304)
3	Рабочее колесо	Отливка из хромоникелевой нержавеющей стали X8 1810 (Aisi 304)
4	Сетевой кабель	10 м H07 RN-F с вилкой
5	Вал двигателя	Нержавеющая сталь со втулкой с керамическими деталями в точках износа уплотнения
6	Уплотнение	Двойное закреплённое уплотнение из резины NBR 70 со специальным кольцом для предохранения от песка, смазываемое в масляном резервуаре.

ДИАГРАММА ГИДРАВЛИЧЕСКИХ ХАРАКТЕРИСТИК

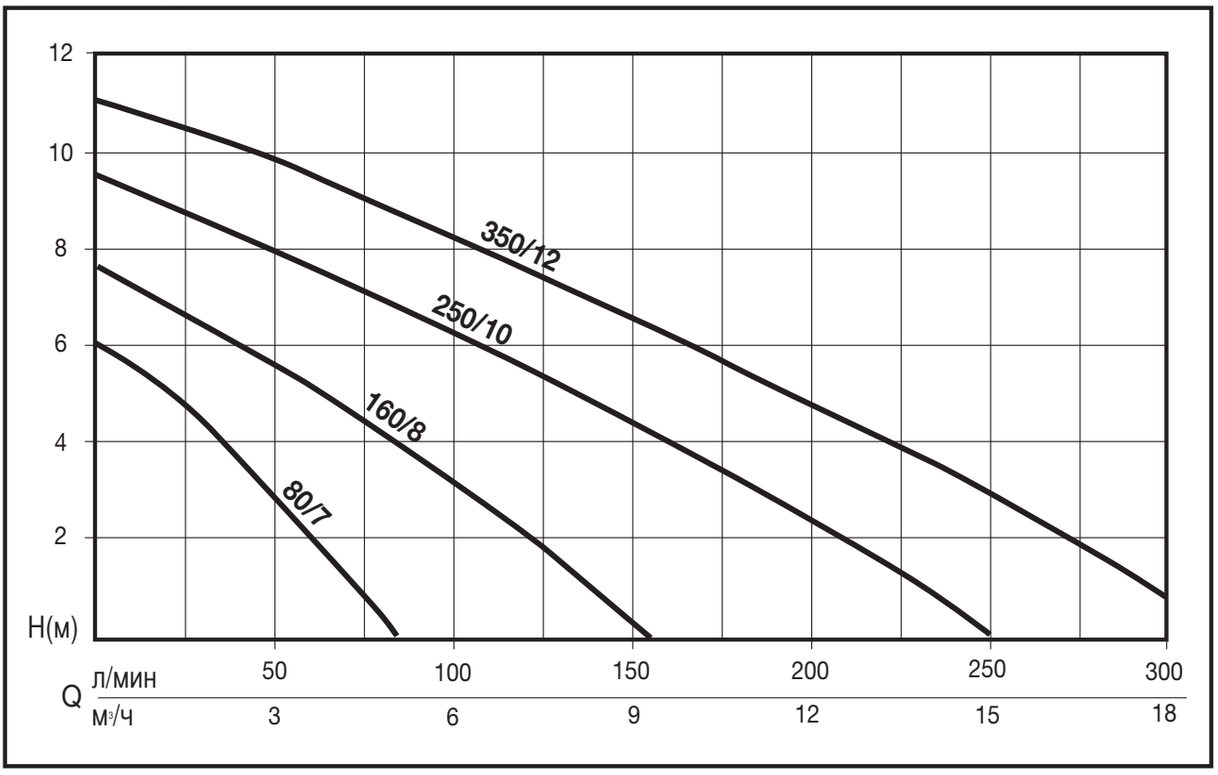

ТАБЛИЦА ТЕХНИЧЕСКИХ ХАРАКТЕРИСТИК

Артикул	Модель	Номинальная мощность		Потребляемая мощность		Напряжение	Ток, А	μF	Q л/мин	10	40	60	80	120	160	240	300
		л.с.	кВт	л.с.	кВт				м³/ч	0,6	2,4	3,6	4,8	7,2	9,6	14,4	18
N1031090 N1031100	DRENOX 80/7 DRENOX 80/7 AUT	0,3	0,2	0,4	0,3	1 ~ 220 ÷ 240 В	1,3	6,3	Напор, м.в.с.	5,4	3,3	1,8					
N1031020 N1031060	DRENOX 160/8 DRENOX 160/8 AUT	0,55	0,40	0,75	0,55	1 ~ 220 ÷ 240 В	2,4	8		7	5,8	5	4,1	2,2			
N1031030 N1031070	DRENOX 250/10 DRENOX 250/10 AUT	0,75	0,55	1,2	0,9	1 ~ 220 ÷ 240 В	4,5	10		9,4	8,5	7,6	7,2	5,1	4,0	1	
N1031040 N1031080	DRENOX 350/12 DRENOX 350/12 AUT	1,1	0,8	1,6	1,2	1 ~ 220 ÷ 240 В	5,1	16		10,5	10	9,5	9	7,7	6,5	3,4	1
N1031110	DRENOX 350/12 T	1,1	0,8	1,6	1,2	3 ~ 400 В	2			10,5	10	9,5	9	7,7	6,5	3,4	1

Автоматическая модификация с поплавковым выключателем

DRENOX 80/7

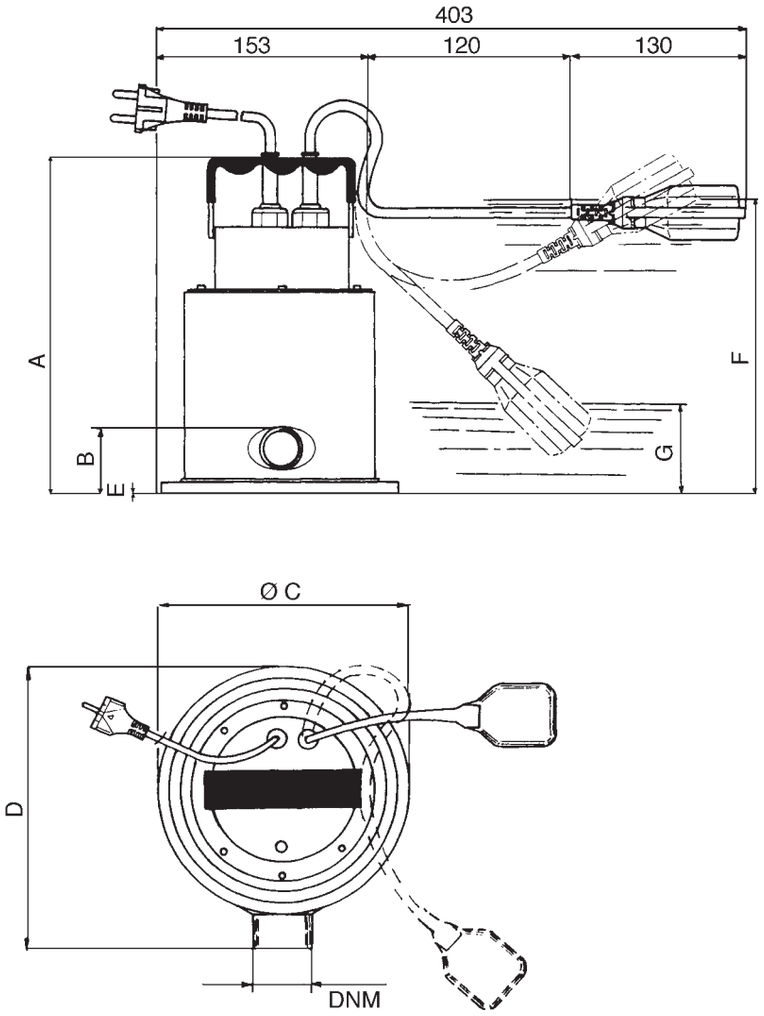

ГАБАРИТНЫЕ РАЗМЕРЫ И ВЕС

Модель	Габаритные размеры, мм									Вес
	A	B	Ø C	D	Минимальный уровень дренирования E*	Уровень запуска F*	Уровень остановки G*	проход	DNM	Кг
DRENOX 80/7	231	61	177	182	3	250	100	ø 3	1" 1/4	5,7

*** Уровни запуска и остановки относятся к модификациям с поплавковым выключателем.**
Минимальный уровень дренирования относится к ручному режиму работы

DRENOX 160/8 - 250/10 - 350/12

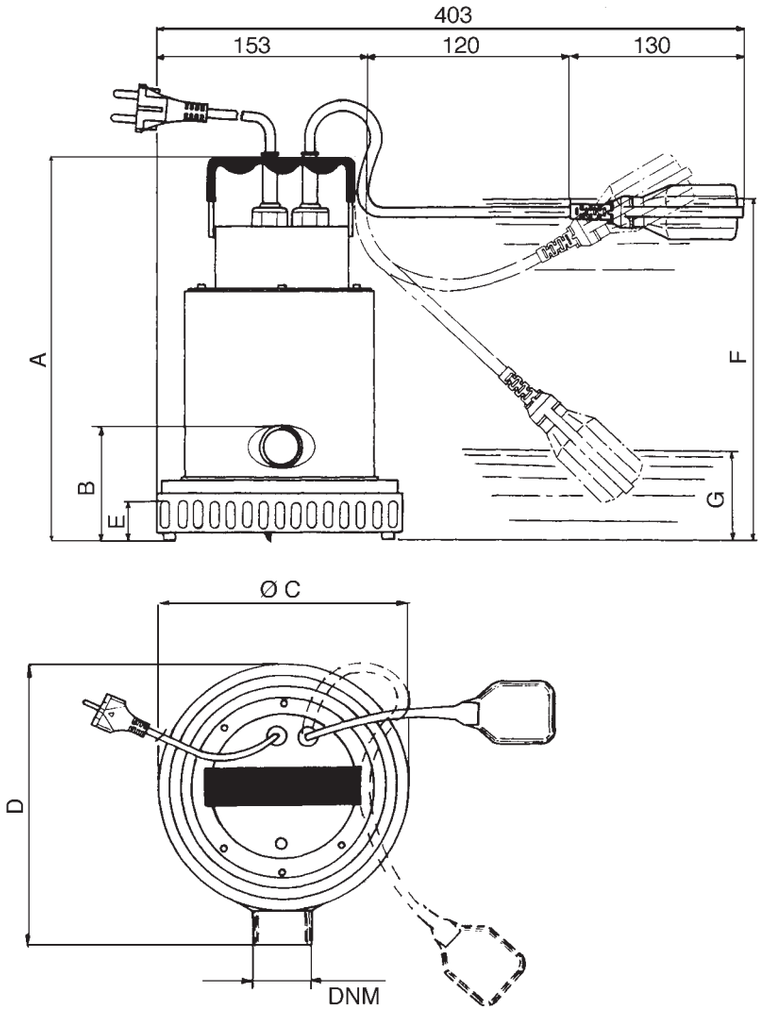

ГАБАРИТНЫЕ РАЗМЕРЫ И ВЕС

Модель	Габаритные размеры, мм									Вес
	A	B	Ø C	D	Минимальный уровень дренирования E*	Уровень запуска F*	Уровень остановки G*	проход	DNM	Кг
DRENOX 160/8	300	94	177	182	35	320	107	ø 6	1" 1/4	6,5
DRENOX 250/10	338	94	177	182	35	351	111	ø 6	1" 1/4	7
DRENOX 350/12	338	94	177	182	35	351	111	ø 6	1" 1/4	8,5

*** Уровни запуска и остановки относятся к модификациям с поплавковым выключателем.**
Минимальный уровень дренирования относится к ручному режиму работы

NOCCHI®
Pentair Water

DPV

ПОГРУЖНОЙ ЭЛЕКТРОНАСОС ДЛЯ ДРЕНАЖА ГРЯЗНОЙ ВОДЫ

Погружные насосы серии DVP для загрязнённой воды предназначен для бытового применения и, в частности, для откачивания воды, содержащей твердые частицы размером до 25 мм в диаметре из водосборных колодцев. В комплект насоса входит прорезиненная муфта ø 32. Автоматическая модификация насоса снабжена поплавковым выключателем.

- **КОМПАКТНЫЙ И УДОБНЫЙ В ОБРАЩЕНИИ**
- **ЛЕГКО ТРАНСПОРТИРУЕТСЯ ДЛЯ ПРИМЕНЕНИЯ В СЛУЧАЯХ СРОЧНОЙ НЕОБХОДИМОСТИ**

Применение

- Дренаж загрязненной бытовой воды
- Удаление воды из помещений, ванн и бассейнов, применение в промышленных целях.

Двигатель

- Короткозамкнутый асинхронный электродвигатель маслонаполненный с постоянно включенным конденсатором и встроенной термозащитой
- Степень защиты IP 68
- Класс изоляции обмоток F
- Клеммная коробка полностью герметична
- Число оборотов: 2850 об/мин

Ограничения

- Откачиваемые жидкости: сточные, загрязненные с взвешенными частицами
- Максимальная температура жидкости 40°C
- Максимальная глубина погружения 7 м.
- Минимальный уровень осушения: 35 мм
- Максимальный диаметр перекачиваемых частиц: 25 мм

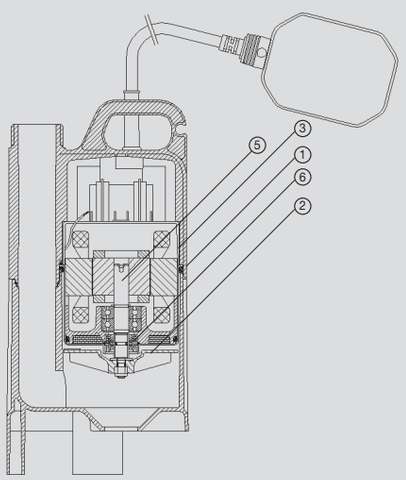

ПРИМЕНЯЕМЫЕ МАТЕРИАЛЫ

	Компонент	Материал
1	Корпус насоса	Стекловолоконный полимер
2	Рабочее колесо	Стекловолоконный полимер
3	Корпус двигателя	Хромоникелевая нержавеющая сталь X8 1810 (Aisi 304)
4	Сетевой кабель	10 м H05 RN-F с вилкой
5	Вал двигателя	Хромокремниевая нержавеющая сталь X 12 13 (Aisi 416) с керамическими деталями в точках износа уплотнения
6	Уплотнение	Двойное закреплённое уплотнение из резины NBR 70, смазываемое в масляном резервуаре.

ДИАГРАММА ГИДРАВЛИЧЕСКИХ ХАРАКТЕРИСТИК

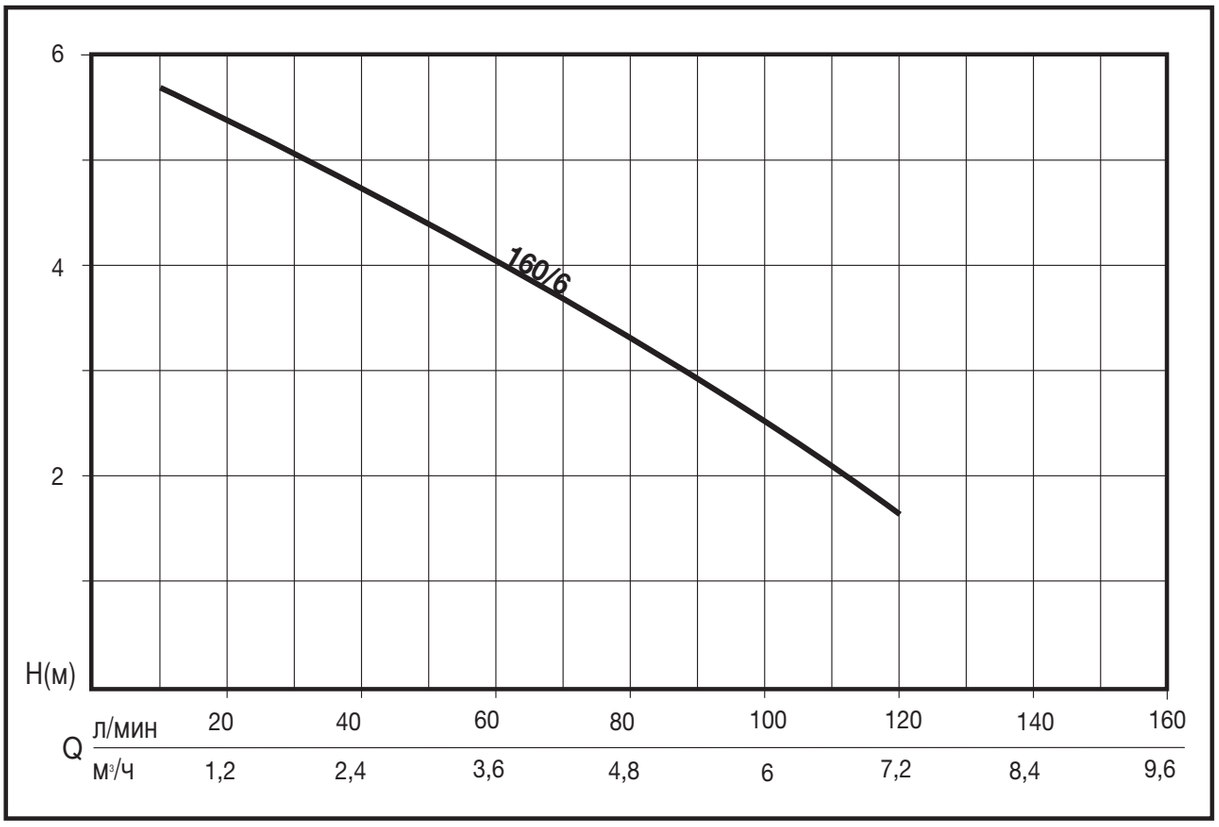

ТАБЛИЦА ТЕХНИЧЕСКИХ ХАРАКТЕРИСТИК

Артикул	Модель	Потребляемая мощность		Напряжение	Ток, А.	μF	Q	л/мин	0	20	60	80	100
		л.с.	кВт					м³/ч	0	1,2	3,6	4,8	6
N2101120	DPV 160/6	0,56	0,41	1 ~ 230 В	1,9	10	Напор, м.в.с.		6,5	5,4	4,2	3,3	2,4
N2101110	DPV 160/6 AUT*												

*** Автоматическая модификация с поплавковым выключателем**

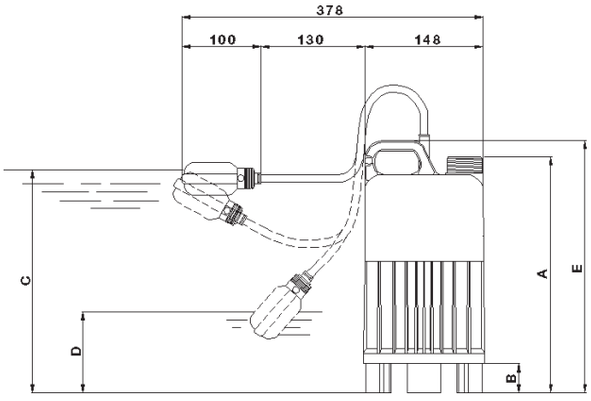

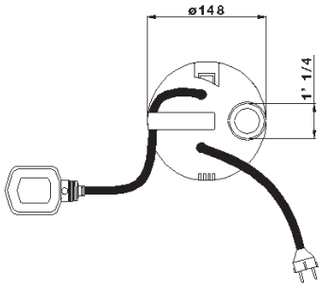

ГАБАРИТНЫЕ РАЗМЕРЫ И ВЕС

Модель	Габаритные размеры, мм					Вес
	A	Минимальный уровень дренирования B*	Уровень запуска C*	Уровень остановки D*	E	Кг
DPV 160/6	284	35	330	150	304	4,2

*** Уровни запуска и остановки относятся к модификациям с поплавковым выключателем.**
Минимальный уровень дренирования относится к ручному режиму работы

OMNIA

ПОГРУЖНОЙ ЭЛЕКТРОНАСОС ДЛЯ ГРЯЗНОЙ ВОДЫ

Погружные насосы серии OMNIA полностью изготовлены из нержавеющей стали AISI 304. Охлаждение двигателя осуществляется посредством теплообменной камеры, что позволяет насосам долгое время работать в не полностью погруженном виде. В комплект насоса входит прорезиненная муфта Ø 32 мм.
Автоматическая модификация насоса снабжена поплавковым выключателем.

Применение

- Откачивание сточных вод бытового происхождения, удаление воды из помещений, ванн и бассейнов, применение в промышленных целях.
- Фонтаны и водные аттракционы.
- Самотёчное орошение

Двигатель

- Короткозамкнутый двигатель с корпусом из нержавеющей стали
- Степень защиты: IP 68
- Класс изоляции: F
- Однофазное исполнение со встроенным конденсатором
- Теплозащита встроена в обмотку двигателя
- Клеммная коробка полностью герметична
- Шариковые подшипники самосмазывающиеся
- Число оборотов: 2850 об/мин

Ограничения

- Откачиваемые жидкости: сточные, загрязненные с взвешенными частицами
- Максимальная температура жидкости 40°C
- Максимальная глубина погружения под водой 7 м
- Минимальный уровень осушения: 35 мм (в ручном режиме)
- Максимальный диаметр перекачиваемых частиц: 20 мм

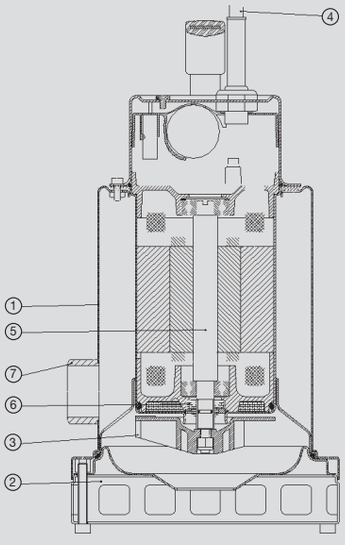

ПРИМЕНЯЕМЫЕ МАТЕРИАЛЫ

	Компонент	Материал
1	Корпус насоса	Хромоникелевая нержавеющая сталь X5 1810 (Aisi 304)
2	Всасывающая решётка	Хромоникелевая нержавеющая сталь X5 1810 (Aisi 304)
3	Рабочее колесо	Хромоникелевая нержавеющая сталь X5 1810 (Aisi 304)
4	Сетевой кабель	10 м H07 RN-F с вилкой
5	Вал двигателя	Хромоникелькремниевая нержавеющая сталь X 12 1809 (Aisi 416)
6	Уплотнение	Двойное закреплённое уплотнение из резины NBR 70 со специальным кольцом для предохранения от песка, смазываемое в масляном резервуаре.
7	Выходной патрубок	С резьбой, “папа”, 1” 1/4 gas

ДИАГРАММА ГИДРАВЛИЧЕСКИХ ХАРАКТЕРИСТИК

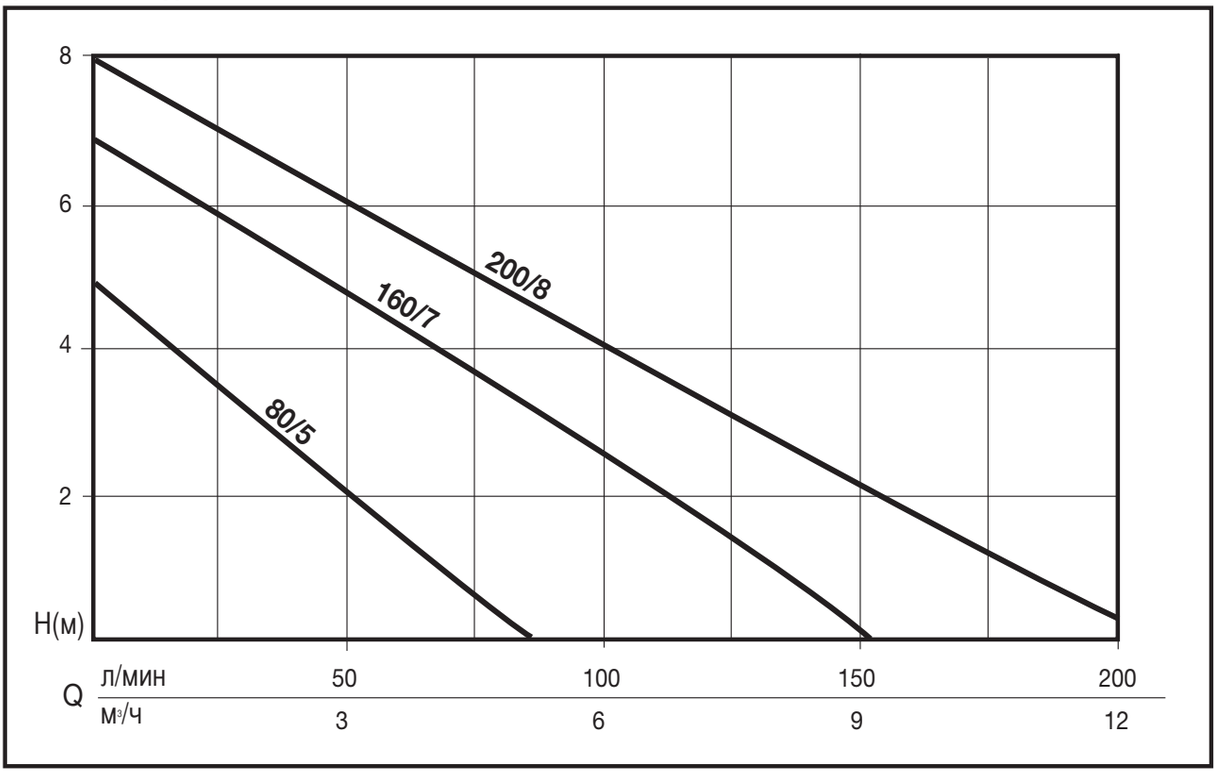

ТАБЛИЦА ТЕХНИЧЕСКИХ ХАРАКТЕРИСТИК

Артикул	Модель	Номинальная мощность		Потребляемая мощность		Напряжение	Ток, А	μF	Q л/мин	10	40	70	100	140	200
		л.с.	кВт	л.с.	кВт				м³/ч	0,6	2,4	4,2	6	8,4	12
N2081070 N2081090	OMNIA 80/5 OMNIA 80/5 AUT	0,3	0,2	0,4	0,3	1 ~ 220 ÷ 240 В	1,4	8	Напор, м.в.с.	4,1	2,7	1			
N2081020 N2081110	OMNIA 160/7 OMNIA 160/7 AUT	0,5	0,37	0,7	0,5	1 ~ 220 ÷ 240 В	2,5	8		7	5,5	4	2,8	1	
N2081030 N2081100	OMNIA 200/8 OMNIA 200/8 AUT	0,7	0,5	1	0,75	1 ~ 220 ÷ 240 В	3,2	8		7,8	6,3	5,4	4,1	2,7	0,5

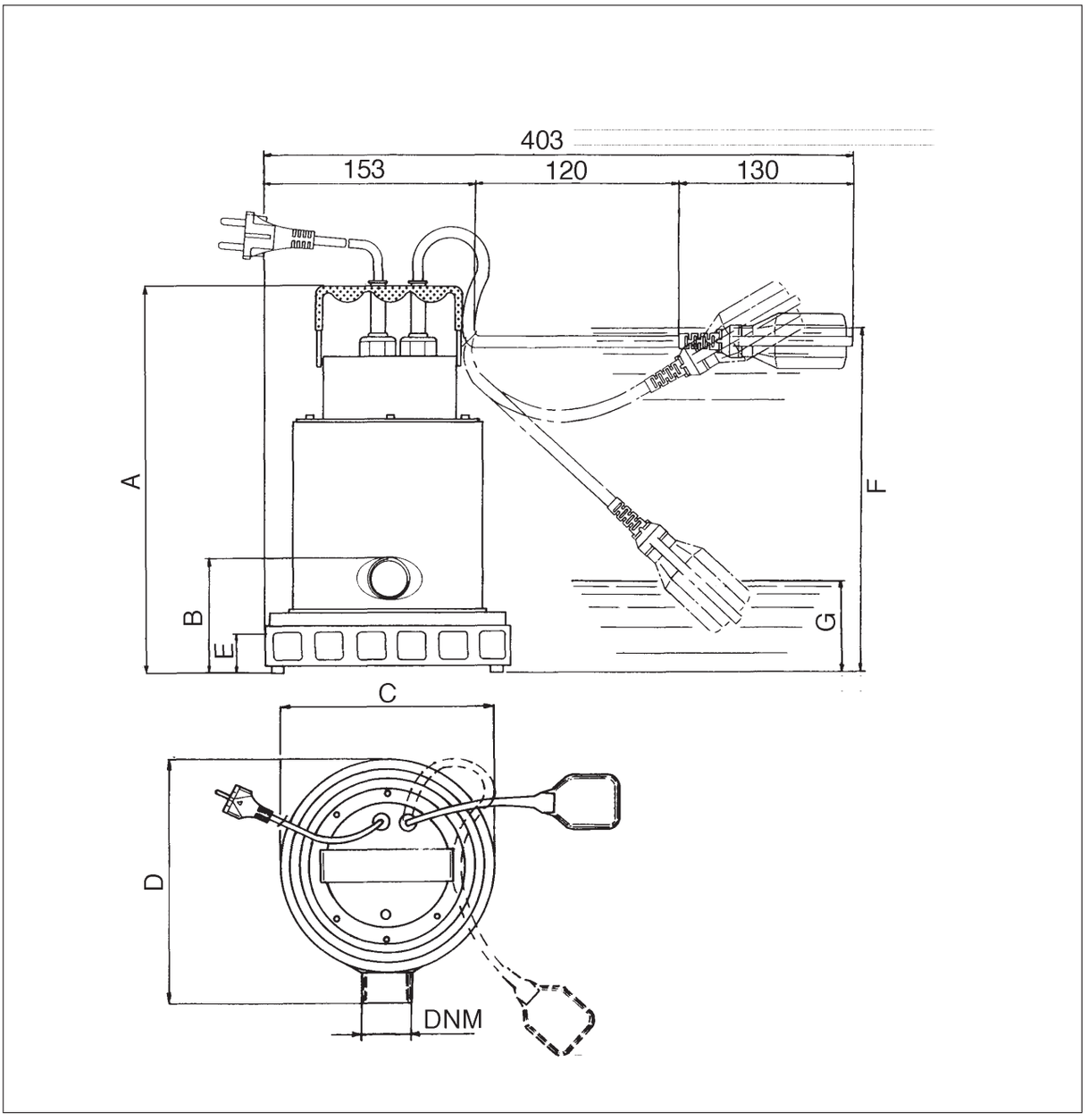

ГАБАРИТНЫЕ РАЗМЕРЫ И ВЕС

Модель	Габаритные размеры, мм									Вес
	A	B	Ø C	D	Минимальный уровень дренирования E*	Уровень запуска F*	Уровень остановки G*	проход	DNM	Кг
OMNIA 80/5	264	94	177	182	35	250	100	Ø 20	1" 1/4	6,1
OMNIA 160/7	300	94	177	182	35	320	107	Ø 20	1" 1/4	7
OMNIA 200/8	338	94	177	182	35	351	111	Ø 20	1" 1/4	8,5

*** Уровни запуска и остановки относятся к модификациям с поплавковым выключателем.**
Минимальный уровень дренирования относится к ручному режиму работы

PRIOX

ПОГРУЖНЫЕ ВИХРЕВЫЕ ЭЛЕКТРОНАСОСЫ ДЛЯ КАНАЛИЗАЦИИ

Насосы серии PRIOX полностью изготовлены из нержавеющей стали AISI 304. Они работают полностью погружёнными в откачиваемую жидкость, которая обеспечивает внешнее охлаждение их двигателя. Рабочее колесо насоса работает по вихревому типу. Автоматическая модификация насоса снабжена поплавковым выключателем.

Применение

- Все виды подъёма и откачивания загрязненной жидкости, гражданские и промышленные канализационные системы с присутствием взвешенных частиц.
- Насосные станции с одним или несколькими насосами для сельскохозяйственных, гражданских и промышленных комплексов.

Двигатель

- Короткозамкнутый асинхронный электродвигатель с корпусом из нержавеющей стали
- Степень защиты IP 68
- Класс изоляции обмоток F
- Однофазное исполнение со встроенным конденсатором и теплозащитой в обмотках
- Трехфазное исполнение с наружной защитой за счет пользователя
- Клеммная коробка полностью герметична
- Шариковые подшипники самосмазывающиеся
- Число оборотов: 2850 об/мин.

Ограничения

- Откачиваемые жидкости: сточные, загрязненные с взвешенными частицами
- Максимальная температура жидкости 40°C
- Максимальная глубина погружения 7 м.
- Минимальный уровень осушения: 60 мм (в ручном режиме)
- Максимальный диаметр перекачиваемых частиц: 40 мм (мод. PRIOX 600/13 50 мм).

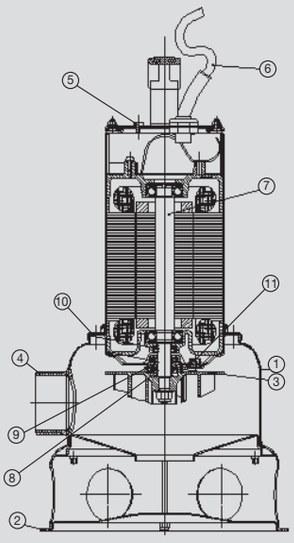

ПРИМЕНЯЕМЫЕ МАТЕРИАЛЫ

	Компонент	Материал	
1	Корпус насоса	Хромоникелевая нержавеющая сталь X5 1810 (Aisi 304)	
2	Всасывающая решётка	Хромоникелевая нержавеющая сталь X5 1810 (Aisi 304)	
3	Рабочее колесо	Отливка из хромоникелевой нержавеющей стали X5 1810 (Aisi 304)	
4	Выходной патрубок	С резьбой	
5	Крышка	Отливка из нержавеющей стали (Priox 800/18)	
6	Сетевой кабель	10 м H07 RN-F с вилкой	
7	Вал двигателя	Хромоникелькремниевая нержавеющая сталь X 2 1809 (Aisi 416)	
8	Механическое уплотнение	Карборунд	Смазка в масляном резервуаре
9	Противоположный торец	Карборунд	
10	Вторичное уплотнение	Резина NBR	
11	Защитная прокладка от песка	Резина NBR	

ДИАГРАММА ГИДРАВЛИЧЕСКИХ ХАРАКТЕРИСТИК

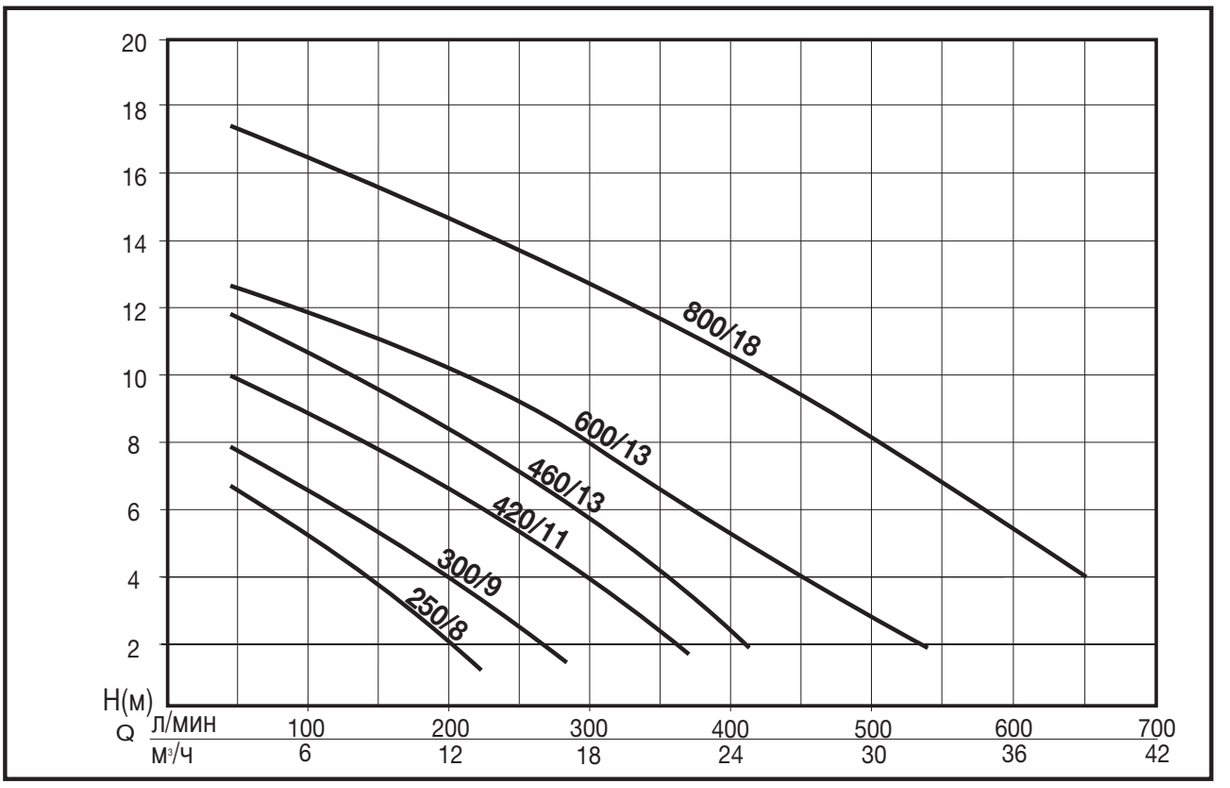

ТАБЛИЦА ТЕХНИЧЕСКИХ ХАРАКТЕРИСТИК

Артикул	Модель	Номинальная мощность		Потребляемая мощность		Напряжение	Ток, А.	μF	Q л/мин	50	100	150	200	250	300	400	500	550	600	650
		л.с.	кВт	л.с.	кВт				м³/ч	3	6	9	12	15	18	24	30	33	36	39
N2110100 N2110110	PRIOX 250/8 M PRIOX 250/8 M AUT	0,75	0,55	1,1	0,8	1 ~ 230 В	3,6	14	Напор, м.в.с.	6,5	5,2	3,4	2,0	0,2						
N2110040 N2110050	PRIOX 300/9 M PRIOX 300/9 M AUT	0,8	0,6	1,2	0,9	1 ~ 230 В	4,1	12,5		7,7	6,4	5	3,8	2,3	1					
N2110090	PRIOX 300/9 T	0,8	0,6	1,2	0,9	3 ~ 400 В	1,55			7,7	6,4	5	3,8	2,3	1					
N2110020 N2110030	PRIOX 420/11 M PRIOX 420/11 M AUT	1,2	0,9	1,8	1,3	1 ~ 230 В	6	20		10	9	7,8	6,3	5	3,8	1				
N2110080	PRIOX 420/11 T	1,2	0,9	1,8	1,3	3 ~ 400 В	2,3													
N2110000 N2110010	PRIOX 460/13 M PRIOX 460/13 M AUT	1,5	1,1	2,2	1,6	1 ~ 230 В	7,5	20		11,8	10,8	9,8	8,5	7	5,5	2				
N2110070	PRIOX 460/13 T	1,4	1	2	1,45	3 ~ 400 В	2,7													
N2110060	PRIOX 600/13 T	1,6	1,2	2,4	1,8	3 ~ 400 В	3			12,8	12,2	11,3	10,3	9,3	8	5,5	3	1,8		
N2110130	PRIOX 800/18 T	3,2	2,4	4	3	3 ~ 400 В	5,5			17,3	16,5	15,6	14,7	13,7	12,7	10,5	8	6,7	5,4	4

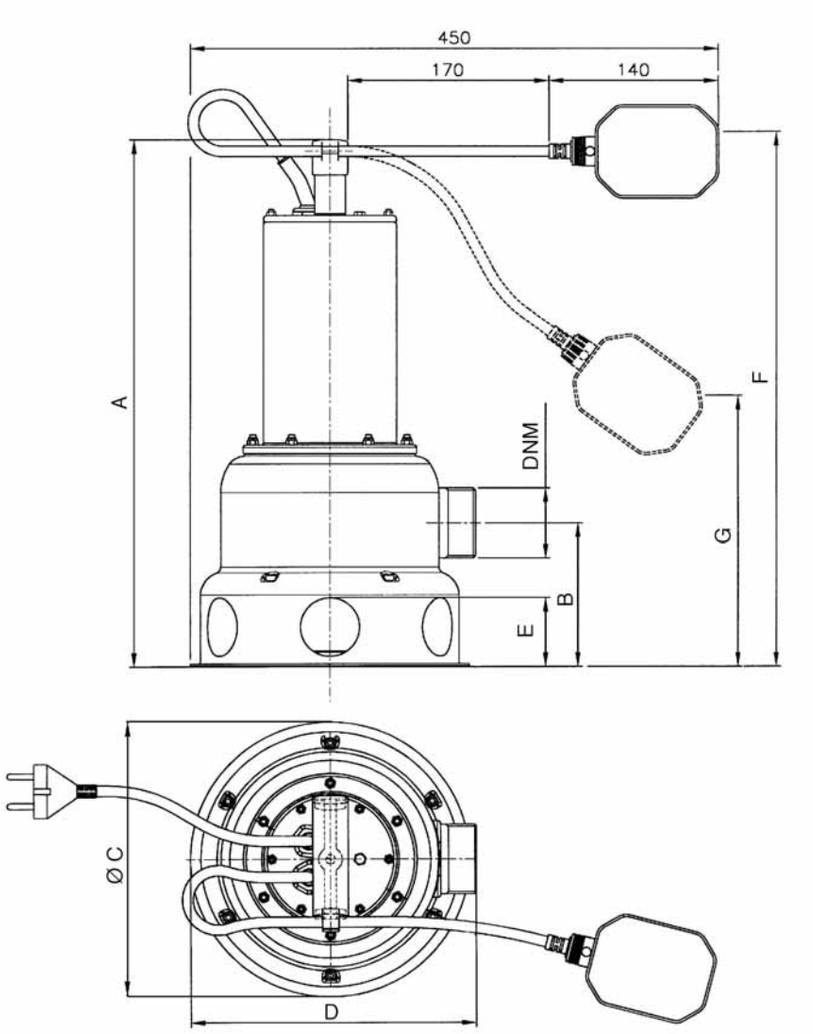

ГАБАРИТНЫЕ РАЗМЕРЫ И ВЕС

Модель	Габаритные размеры, мм									Вес
	A	B	Ø C	D	Минимальный уровень дренирования E*	Уровень запуска F*	Уровень остановки G*	проход	DNM	Кг
PRIOX 250/8	420	122,5	235	241	63	550	290	Ø 40	1"1/2	9,4
PRIOX 300/9	420	122,5	235	241	63	550	290	Ø 40	2"	9,6
PRIOX 420/11	450	122,5	235	241	63	580	320	Ø 40	2"	11,2
PRIOX 460/13	450	122,5	235	241	63	580	320	Ø 40	2"	11,7
PRIOX 600/13	450	122,5	235	241	63	580	320	Ø 50	2"	12,6
PRIOX 800/18 T	485,5	122,5	235	241	63			Ø 50	2"	20,2

*** Уровни запуска и остановки относятся к модификациям с поплавковым выключателем.**
Минимальный уровень дренирования относится к ручному режиму работы

NOCCHI®
Pentair Water

MINIVORT P

ПОГРУЖНЫЕ ВИХРЕВЫЕ ЭЛЕКТРОНАСОСЫ ДЛЯ КАНАЛИЗАЦИИ

Насосы серии MINIVORT P полностью изготовлены из чугуна и предназначены для использования в непрерывном режиме на стационарных установках. При заднем расположении рабочего колеса насосы функционируют по вихревому принципу. Прочные и надёжные.

Применение

- Подъём и откачивание загрязненной воды, гражданские и промышленные канализационные системы с присутствием взвешенных твёрдых частиц.
- Откачивание отстойников хозяйственно-фекальной канализации, выгребных ям, перекачивание сточных и фекальных вод.
- Насосные станции с одним или несколькими насосами для сельскохозяйственных, гражданских и промышленных комплексов.

Ограничения

- Откачиваемые жидкости: сточные, фекальные с взвешенными частицами
- Максимальная температура жидкости 40°C
- Максимальная глубина погружения 7 м.
- Минимальный уровень осушения: 45 мм (в ручном режиме)
- Максимальный диаметр перекачиваемых частиц: 52 мм.

Двигатель

- Короткозамкнутый асинхронный электродвигатель
- Степень защиты IP 68
- Класс изоляции обмоток F
- Однофазное исполнение с постоянно включенным конденсатором и встроенной теплозащитой
- Трехфазное исполнение с наружной защитой за счет пользователя
- Шариковые подшипники самосмазывающиеся
- Число оборотов: 2850 об/мин для модд. P2
- Мод. P4 с 4-х полюсным электродвигателем и числом оборотов 1450 об/мин

Конструктивные характеристики

- Однофазная автоматическая модификация с поплавковым выключателем и герметичной электропанелью, в составе которой конденсатор, термозащита и переключатель ручного/автоматического режима. Сетевой кабель10 м H07 RN-F.
- Трёхфазная модификация с сетевым кабелем 10 м H07 RN-F.
- Выходной патрубок фланцевого типа с квадратным резьбовым ответным контрфланцем на 2”.

ПРИМЕНЯЕМЫЕ МАТЕРИАЛЫ

Компонент	Материал	
Корпус насоса	Серый чугун EN GJL 200 (бывш. G20)	
Корпус двигателя	Серый чугун EN GJL 200 (бывш. G20)	
Опорная поверхность	Серый чугун EN GJL 200 (бывш. G20)	
Рабочее колесо	Серый чугун EN GJL 200 (бывш. G20)	
Вал двигателя	Хромоникелькремниевая нержавеющая сталь X 2 1809 (Aisi 416)	
Механическое уплотнение		Смазка в масляном резервуаре
Противоположный торец	Керамика	
Кромчатое уплотнение	Резина NBR 70	

ДИАГРАММА ГИДРАВЛИЧЕСКИХ ХАРАКТЕРИСТИК

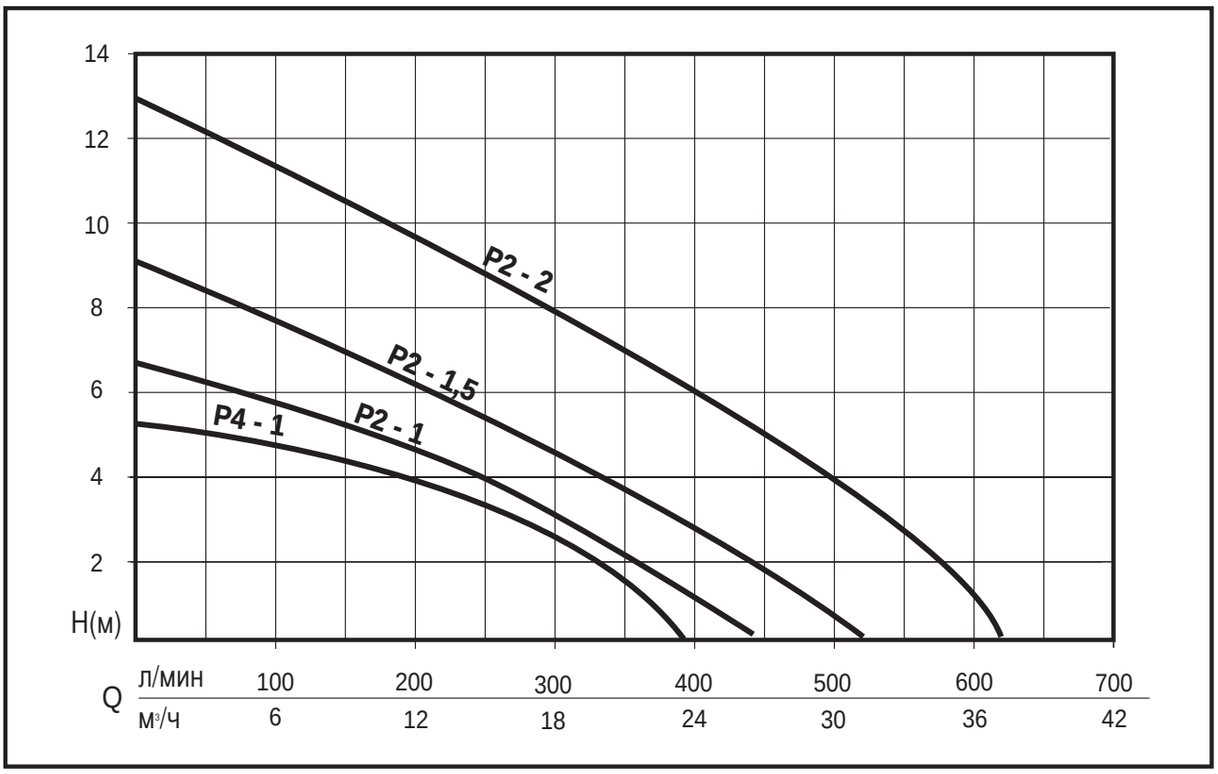

ТАБЛИЦА ТЕХНИЧЕСКИХ ХАРАКТЕРИСТИК

Артикул	Модель	Номинальная мощность		Потребляемая мощность		Напряжение	Ток, A	μF	Q л/мин	50	100	200	300	400	500
		л.с.	кВт	л.с.	кВт				м³/ч	3	6	12	18	24	30
N2041010 N2041020 N2041030	MINIVORT P2 - 1 M MINIVORT P2 - 1 M AUT MINIVORT P2 - 1 T	1	0,75	2	1,5	1 ~ 220 ÷ 240 В 1 ~ 220 ÷ 240 В 3 ~ 400 В	6,5 6,5 2,3	20 20	Напор, м.в.с.	6	5,4	4,1	3	1	
N2042010 N2042020 N2042030	MINIVORT P2 - 1,5 M MINIVORT P2 - 1,5 M AUT MINIVORT P2 - 1,5 T	1,5	1,1	2,2	1,6	1 ~ 220 ÷ 240 В 1 ~ 220 ÷ 240 В 3 ~ 400 В	7 7 2,7	25 25		8,3	7,5	6,1	4,6	2,8	1
N2043010 N2043020 N2043030	MINIVORT P2 - 2 M MINIVORT P2 - 2 M AUT MINIVORT P2 - 2 T	2	1,5	3	2,2	1 ~ 220 ÷ 240 В 1 ~ 220 ÷ 240 В 3 ~ 400 В	9,8 9,8 3,2	35 35		12,1	11,3	9,8	8	6	3,7
N2044010 N2044020 N2044030	MINIVORT P4 - 1 M MINIVORT P4 - 1 M AUT MINIVORT P4 - 1 T	1	0,75	1,7	1,25	1 ~ 220 ÷ 240 В 1 ~ 220 ÷ 240 В 3 ~ 400 В	5,5 5,5 2,3	25 25		5	4,6	3,3	2,2		

MINIVORT P2: двухполюсный двигатель 2850 об/мин
MINIVORT P4: четырехполюсный двигатель 1450 об/мин

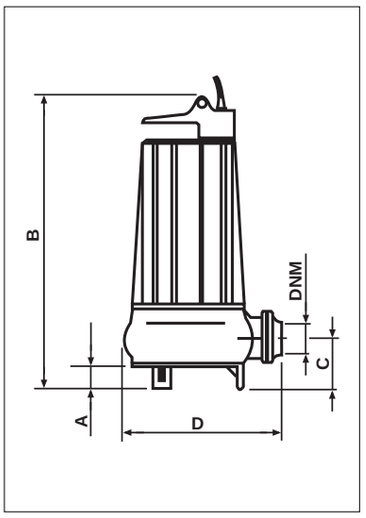

ГАБАРИТНЫЕ РАЗМЕРЫ И ВЕС

Модель	Габаритные размеры, мм					Вес
	A	B	C	D	DNM	Кг
MINIVORT P2 - 1	45	440	85	235	2"	27
MINIVORT P2 - 1,5	45	440	85	235	2"	27
MINIVORT P2 - 2	45	440	85	235	2"	28
MINIVORT P4 - 1	45	440	85	235	2"	27

NOCCHI®
Pentair Water

MINIVORT PP

ПОГРУЖНЫЕ ВИХРЕВЫЕ ЭЛЕКТРОНАСОСЫ ДЛЯ КАНАЛИЗАЦИИ

Насосы серии MINIVORT PP полностью изготовлены из чугуна и предназначены для использования в непрерывном режиме на стационарных установках. При заднем расположении рабочего колеса насосы функционируют по вихревому принципу.

Двигатель

- Короткозамкнутый асинхронный электродвигатель
- Степень защиты IP 68
- Класс изоляции обмоток F
- Однофазное исполнение с постоянно включенным конденсатором и встроенной теплозащитой
- Трехфазное исполнение с наружной защитой за счет пользователя
- Шариковые подшипники самосмазывающиеся
- Число оборотов: 2850 об/мин

Применение

- Подъём и откачивание загрязненной воды, гражданские и промышленные канализационные системы с присутствием взвешенных твердых частиц.
- Откачивание отстойников хозяйственно-фекальной канализации, выгребных ям, перекачивание сточных и фекальных вод.
- Насосные станции с одним или несколькими насосами для сельскохозяйственных, гражданских и промышленных комплексов.
- По отдельному заказу насос комплектуется соединительной муфтой для облегчения установки и обслуживания.

Ограничения

- Откачиваемые жидкости: сточные, фекальные с взвешенными частицами
- Максимальная температура жидкости 40°C
- Максимальная глубина погружения 7 м.
- Минимальный уровень осушения: 72 мм (в ручном режиме)
- Максимальный диаметр перекачиваемых частиц: 58 мм.

Конструктивные характеристики

- Однофазная автоматическая модификация с поплавковым выключателем и герметичной электропанелью, в составе которой конденсатор, термозащита и переключатель ручного/автоматического режима. Сетевой кабель10 м H07 RN-F.
- Трёхфазная модификация с сетевым кабелем 10 м H07 RN-F.
- Выходной резьбовой патрубок фланцевого типа с круглым ответным контрфланцем с внутренней резьбой 2” 1/2 .

По отдельному заказу

Чугунная соединительная муфта
(код № 2054010)

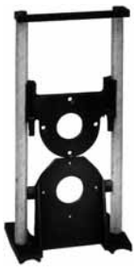

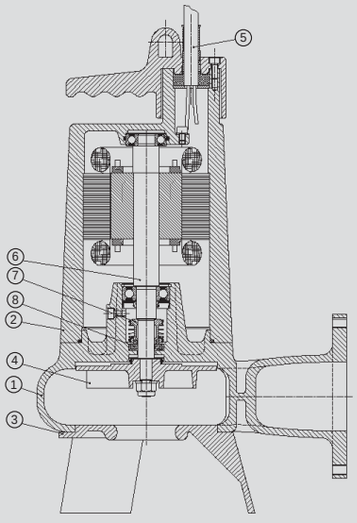

ПРИМЕНЯЕМЫЕ МАТЕРИАЛЫ

	Компонент	Материал	
1	Корпус насоса	Серый чугун EN GJL 200 (бывш. G20)	
2	Корпус двигателя	Серый чугун EN GJL 200 (бывш. G20)	
3	Опорная поверхность	Серый чугун EN GJL 200 (бывш. G20)	
4	Рабочее колесо	Серый чугун EN GJL 200 (бывш. G20)	
5	Сетевой кабель	10 м H07 RN-F	
6	Вал двигателя	Хромоникелькремниевая нержавеющая сталь X 2 1809 (Aisi 416)	
7	Механическое уплотнение	Графит	Смазка в масляном резервуаре
8	Противоположный торец	Керамика	
-	Кромчатое уплотнение	Резина NBR 70	

ДИАГРАММА ГИДРАВЛИЧЕСКИХ ХАРАКТЕРИСТИК

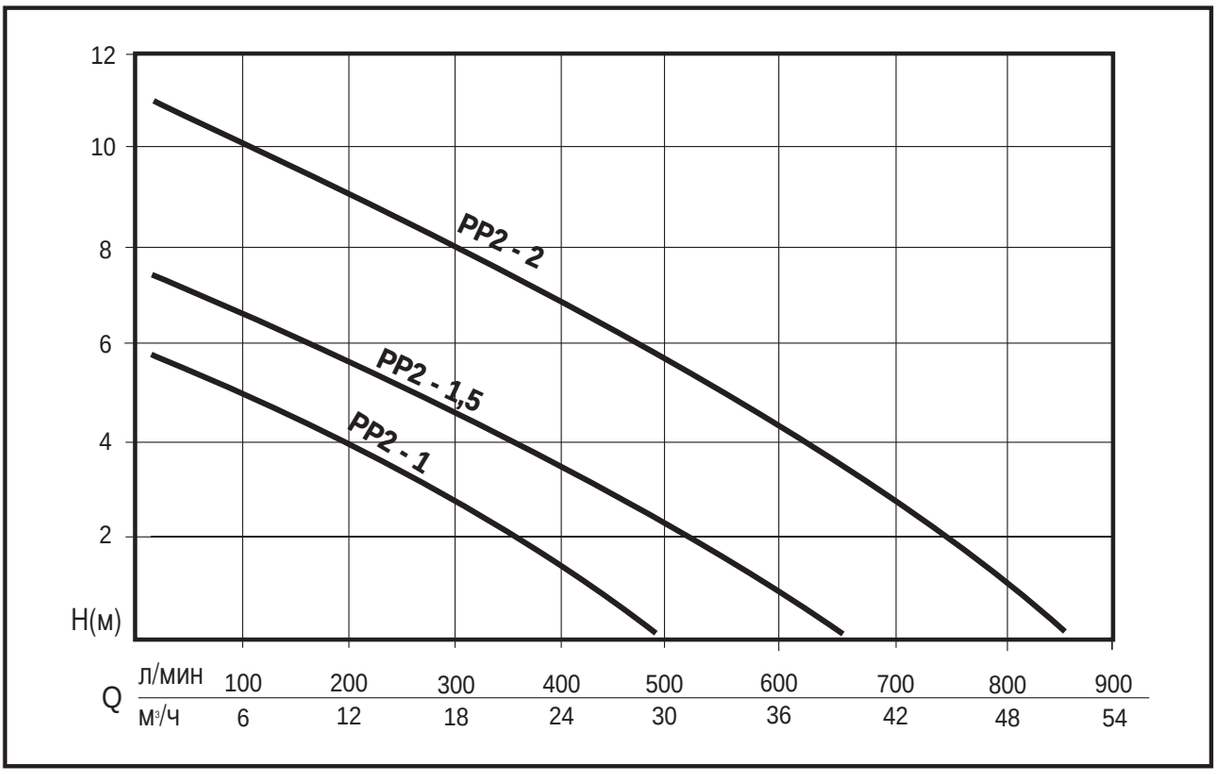

ТАБЛИЦА ТЕХНИЧЕСКИХ ХАРАКТЕРИСТИК

Артикул	Модель	Номинальная мощность		Потребляемая мощность		Напряжение	Ток, А	μF	Q л/мин	100	200	300	400	600	800
		л.с.	кВт	л.с.	кВт				м³/ч	6	12	18	24	36	48
N2051010 N2051020 N2051030	MINIVORT PP2 - 1 M MINIVORT PP2 - 1 M AUT MINIVORT PP2 - 1 T	1	0,75	2	1,5	1 ~ 220 ÷ 240 В 1 ~ 220 ÷ 240 В 3 ~ 400 В	6,2 6,2 2,3	20 20	Напор, м.в.с.	5	4	3	1,6		
N2052010 N2052020 N2052030	MINIVORT PP2 - 1,5 M MINIVORT PP2 - 1,5 M AUT MINIVORT PP2 - 1,5 T	1,6	1,2	2,5	1,8	1 ~ 220 ÷ 240 В 1 ~ 220 ÷ 240 В 3 ~ 400 В	8,2 8,2 3	25 25		6,7	5,7	4,6	3,3	1	
N2053010 N2053020 N2053030	MINIVORT PP2 - 2 M MINIVORT PP2 - 2 M AUT MINIVORT PP2 - 2 T	2	1,5	3	2,2	1 ~ 220 ÷ 240 В 1 ~ 220 ÷ 240 В 3 ~ 400 В	9,8 9,8 3,5	35 35		10	9,3	8,2	7	4,2	1

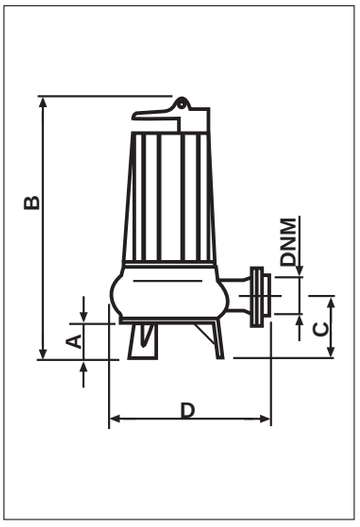

ГАБАРИТНЫЕ РАЗМЕРЫ И ВЕС

Модель	Габаритные размеры, мм					Вес
	A	B	C	D	DNM	Кг
MINIVORT PP2 - 1	72	475	115	325	2 1/2"	30
MINIVORT PP2 - 1,5	72	475	115	325	2 1/2"	31
MINIVORT PP2 - 2	72	475	115	325	2 1/2"	33

ПОГРУЖНЫЕ ЭЛЕКТРОНАСОСЫ ДЛЯ ОТРАБОТАННЫХ ВОД

ОБОЗНАЧЕНИЯ

FG | T | 50 | 1,5 | M | 2 | AUT

- AUT — Автоматический, с поплавком
- 2, 4, 6 — К-во полюсов двигателя
- M — Однофазный; T — Трёхфазный
- 1,5 - 30 — Номинальная мощность в Л.С.
- 50 -150 — Номинальный диаметр выходного патрубка в мм
- T — Измельчительная система; V — Вихревое рабочее колесо; C — Одноканальное рабочее колесо
- FG — Серия

ТАБЛИЦА ПОДБОРА

Модель	Номинальная мощность		Q л/мин	0	25	50	75	100	125	150	175	185,5	200	212,5	225	250	275	300	325
	л.с.	кВт	Q м³/ч	0	1,5	3	4,5	6	7,5	9	10,5	11,1	12	12,7	13,5	15	16,5	18	19,5
FGT 50 1,5 M2	1,1	1,5	Напор, м.в.с.	15,2	14,1	12,9	11,4	10	8,5	6,9	5,2	4,3	3,6						
FGT 50 1,5 M2 AUT	1,1	1,5		15,2	14,1	12,9	11,4	10	8,5	6,9	5,2	4,3	3,6						
FGT 50 2 T2	1,5	2		20	19,6	18,9	18	17	16	14,7	13,2	12,6	11,7	11	10	8,1	6,2	4,2	
FGT 50 2,5 T2	1,8	2,5		25	24,5	23,9	23,1	22,3	21,5	20,5	19,4	18,8	18,1	17,5	16,9	15,5	13,9	12	10

Модель	Номинальная мощность		Q л/мин	0	50	100	200	300	400	600	800	1000	1200	1400	1600	1800	2000	2200	2400
	л.с.	кВт	Q м³/ч	0	3	6	12	18	24	36	48	60	72	84	96	108	120	132	144
FGV 65 1,5 T4	1,1	1,5	Напор, м.в.с.	8,5	8,4	8,3	8	7,4	6,5	4,4									
FGV 65 2,5 T4	1,8	2,5		9	8,8	8,7	8,3	7,8	7,2	5,4									
FGV 65 2,5 T2	1,8	2,5		15,6	15,4	14,9	13,6	11,9	10	5,9									
FGV 65 3 T2	2,2	3		18	17,6	17	15,6	14	12,2	8,3									
FGV 80 4 T4	3	4		8			7,4	7,1	6,8	6,2	5,6	4,9	4,1	3,3					
FGV 80 5 T4	3,7	5		9,5			8,9	8,5	8,1	7,4	6,5	5,6	4,6	3,5					
FGV 80 4 T2	3	4		15,4			13,2	12	10,8	8	5,4								
FGV 80 5 T2	3,7	5		18,7			17,5	16,5	15,3	12,6	9,4	6,2							
FGV 80 6 T2	4,4	6		22,3			20,4	19,1	17,9	15,2	12,8	10	7,5	5					
FGV 80 7,5 T2	5,5	7,5		25			23,4	22,6	21,9	20,2	18,5	16,5	14						
FGV 100 6,5 T6	4,8	6,5		9,5					8,8	8,4	7,9	7,4	6,8	6,1	5,4	4,6	3,7	2,8	1,9
FGV 100 7 T4	5	7		14,1					12,6	11,5	10,2	9	7,7	6,3	5,1	4			
FGV 100 10 T4	7,5	10		17					16	15,3	14,8	13,8	12,9	11,9	10,9	9,9	8,8	7,8	6,8
FGV 100 10 T2	7,5	10		24				21,5	20,5	18,3	16,2	14,2	12,3	10,4					
FGV 100 15 T2	11	15		31				26,8	25,8	23,8	22	20	18,2	16					
FGV 100 20 T2	15	20		40					36,6	34,3	32	29,8	27,6	25					

Модель	Номинальная мощность		Q л/мин	0	300	600	900	1200	1800	2400	3000	3600	4200	4800	5400	6000	6600	7200	7800
	л.с.	кВт	Q м³/ч	0	18	36	54	72	108	144	180	216	252	288	324	360	396	432	468
FGC 150 7,5 T6	5	7,5	Напор, м.в.с.	13	11	9,8	9	8,5	7,5	6,8	4,8	1,8							
FGC 150 10 T6	7,5	10		15		13,6	12,8	12	10,3	8,5	6,6	4,7	3,2						
FGC 150 15 T4	11	15		17		16	15,4	14,9	13,2	11,8	10	8,1	6,5						
FGC 150 20 T4	15	20		20		18	17	16	14	12,7	11,6	11	10	8,5					
FGC 150 30 T4	22	30		34,3		30	28	26,2	23,9	21,5	19,5	18	16,2	15,2	14	12,3	11	9,5	8

ДИАПАЗОН ТЕХНИЧЕСКИХ ХАРАКТЕРИСТИК

FG

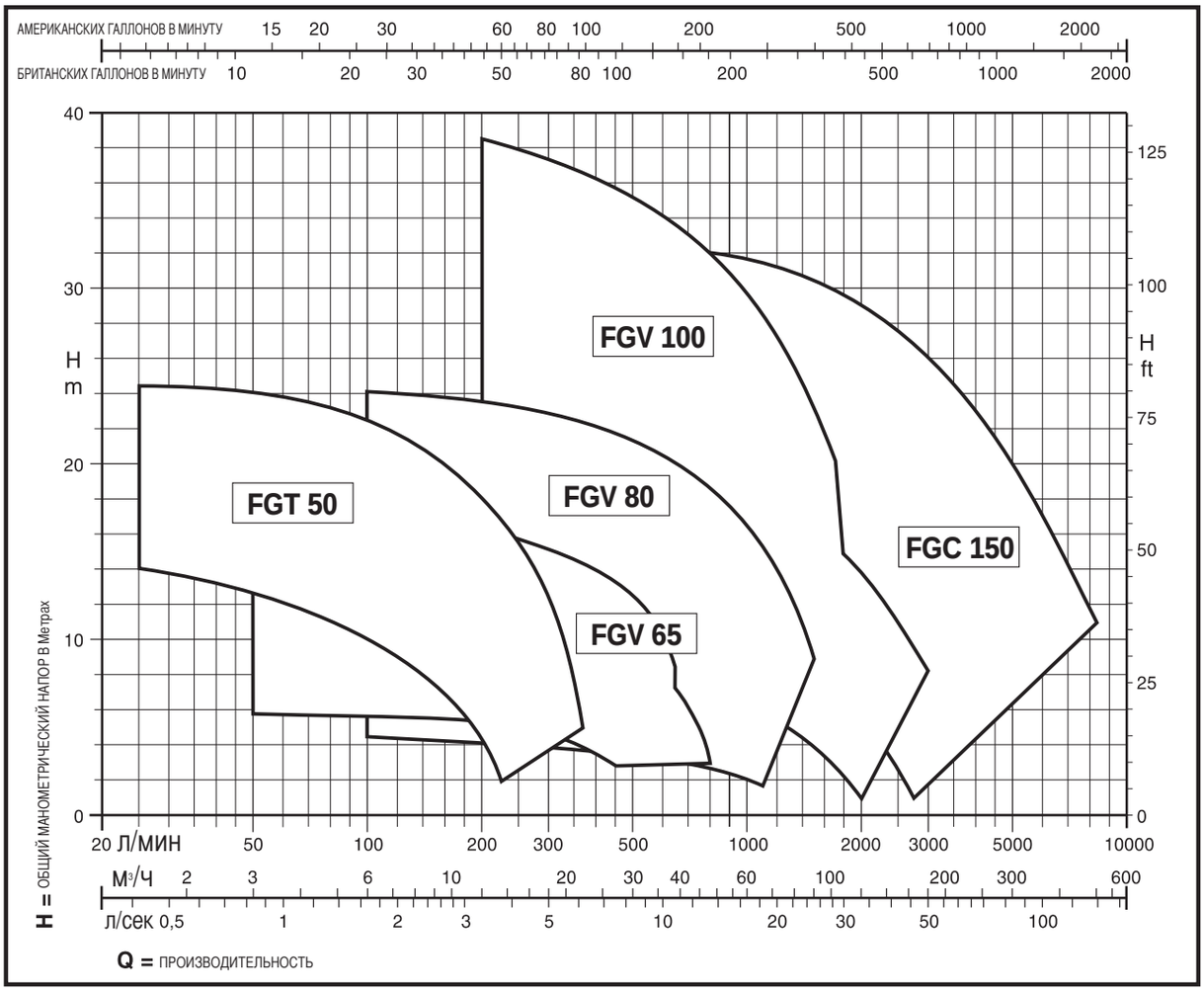

ТАБЛИЦА ВЫБОРА НАСОСА ПО ОБЛАСТЯМ ПРИМЕНЕНИЯ

Модель	Рабочее колесо	ОБЛАСТИ ПРИМЕНЕНИЯ											
		Дождевые воды, прошедшие через решётку	Сточные воды, прошедшие через решётку	Смешанные воды, прошедшие через решётку	Сырые чистые воды	Бытовые сточные воды	Сырые воды	Смешанные воды, не прошедшие через решётку	Активный или рециркулируемый осадок	Зоотехнический навоз	Промышленные стоки	Сточные воды с твёрдыми частицами и волокнами	Жидкости с нитевидными и закупоривающими волокнами
FGT 50	С измельчителем												●
FGV 65	Вихревой	●	●	●	●	●	●	●	●	○	●	●	
FGV 80	Вихревой	●	●	●	●	●	●	●	●	○	●	●	
FGV 100	Вихревой	●	●	●	●	●	●	●	●	○	●	●	
FGC 150	Одноканальный	●	●	●	●	●	●	●	●	●	●		

○ Рекомендованы 4-х и/или 6-полюсные двигатели

NOCCHI®
Pentair Water

FGT

ПОГРУЖНЫЕ ЭЛЕКТРОНАСОСЫ ДЛЯ ОТРАБОТАННЫХ ВОД С ИЗМЕЛЬЧИТЕЛЬНОЙ СИСТЕМОЙ

Электронасосы серии FGT оснащены системой для измельчения твёрдых частиц, присутствующих в откачиваемой жидкости, облегчая её свободное прохождение через выходные патрубки, в том числе, патрубки небольших размеров. Эти насосы полностью изготовлены из высококачественного машинного чугунного литья.
Оснащены открытым рабочим колесом, соприкасающимся с диффузором и установленным на всасывании, а также ножом-измельчителем с четырьмя высокопрочными лезвиями из нержавеющей стали AISI 440C.

Применение

- Фекальные воды
- Сточные воды с текстильными или нитевидными закупоривающими волокнами
- Промышленные, гражданские и зоотехнические сточные воды, химически совместимые с материалами, из которых изготовлен насос

Ограничения

- Максимальная температура перекачиваемой жидкости: 40° C
- Максимальная глубина погружения: 20 м
- Рабочее положение: исключительно вертикальное
- Диаметр выходного патрубка: 2 “ gas
- Для работы в постоянном режиме в разрешённых областях применения необходимо, чтобы насос был погружен не менее, чем на 2/3 своей высоты
- Насос может быть установлен свободно, на опоре или зафиксирован с помощью быстросъёмной муфты
- Величина допустимых для прохода твёрдых частиц: 5 мм.

Двигатель

- Двигатель в герметичной камере с изоляцией класса F
- Степень защиты IP 68
- Ток питания: трёхфазный 3 x 400 В 50 Гц
- Ротор – на герметично закрытых подшипниках качения с заложенной смазкой
- Защита обмотки обеспечивается за счёт наполненной маслом герметичной камеры, расположенной между насосом и двигателем. Динамическая непроницаемость масла обеспечивается за счёт системы, состоящей из двух противоположных механических уплотнений.
- В однофазной модификации, оснащённой защитным тепловым реле, конденсаторы размещены в специальной коробке с разъединителем, обеспечивающим запуск даже при перегрузках, идущих от ножа.
- Насосы в однофазной модификации имеются в следующих вариантах:
  с ручным запуском;
  с поплавком для автоматического запуска.
- Макс. количество пусков/час: 30

ПРИМЕНЯЕМЫЕ МАТЕРИАЛЫ

Компонент	Материал
Корпус насоса	Серый чугун EN GJL 200
Рабочее колесо	Серый чугун EN GJL 200
Вал двигателя	Нержавеющая сталь AISI 420
Корпус двигателя	Серый чугун EN GJL 200
Механическое уплотнение насоса	Кремний/кремний
Механическое уплотнение двигателя	Керамика/графит
Прокладки OR	Резина NBR
Нож	Нержавеющая сталь AISI 440C
Вход кабеля	Латунь
Кабель	10 м H07RN - F

ПОГРУЖНЫЕ ЭЛЕКТРОНАСОСЫ ДЛЯ ОТРАБОТАННЫХ ВОД С ИЗМЕЛЬЧИТЕЛЬНОЙ СИСТЕМОЙ

ДИАГРАММА ГИДРАВЛИЧЕСКИХ ХАРАКТЕРИСТИК

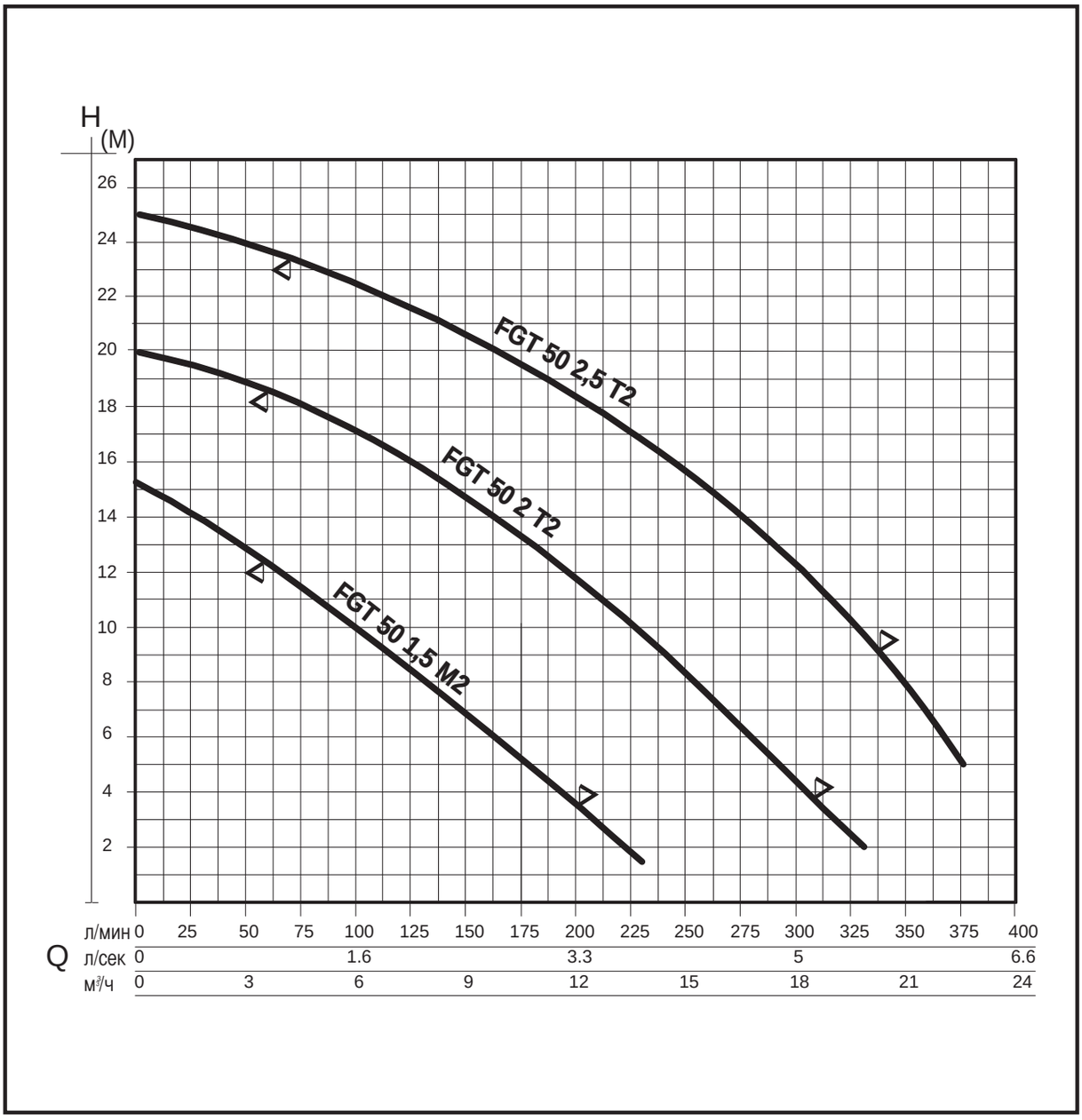

Q-H = **UNI EN ISO 9906**

◁ Риск осаждения

▷ Прерывистая работа

Диаграммы относятся к жидкостям с плотностью 1 кг/дм^3 при скорости не ниже 1 м/сек и вязкости, равной вязкости воды.

ПОГРУЖНЫЕ ЭЛЕКТРОНАСОСЫ ДЛЯ ОТРАБОТАННЫХ ВОД С ИЗМЕЛЬЧИТЕЛЬНОЙ СИСТЕМОЙ

ТАБЛИЦА ТЕХНИЧЕСКИХ ХАРАКТЕРИСТИК

Артикул	Модель	Номинальная мощность		Потребляемая мощность		Напряжение	Номинальный ток	μF	N	Q л/мин	0	50	75	100	150	200	250	300	325
		л.с.	кВт	л.с.	кВт	В	А		(мин⁻¹)	м³/ч	0	3	4,5	6	9	12	15	18	19,5
N2160010	FGT 50 1,5 M2	1,5	1,1	1,81	1,35	1~ 230	8	20+40	2820	Напор, м.в.с.	15,2	12,9	11,4	10	6,9	3,6			
N2160020	FGT 50 1,5 M2 AUT	1,5	1,1	1,81	1,35	1~ 230	8	20+40	2820		15,2	12,9	11,4	10	6,9	3,6			
N2160030	FGT 50 2 T2	2	1,5	3,49	2,6	3~ 400	6	-	2800		20	18,9	18	17	14,7	11,7	8,1	4,2	
N2160040	FGT 50 2,5 T2	2,5	1,8	3,49	2,6	3~ 400	6,4	-	2830		25	23,9	23,1	22,3	20,5	18,1	15,5	12	10

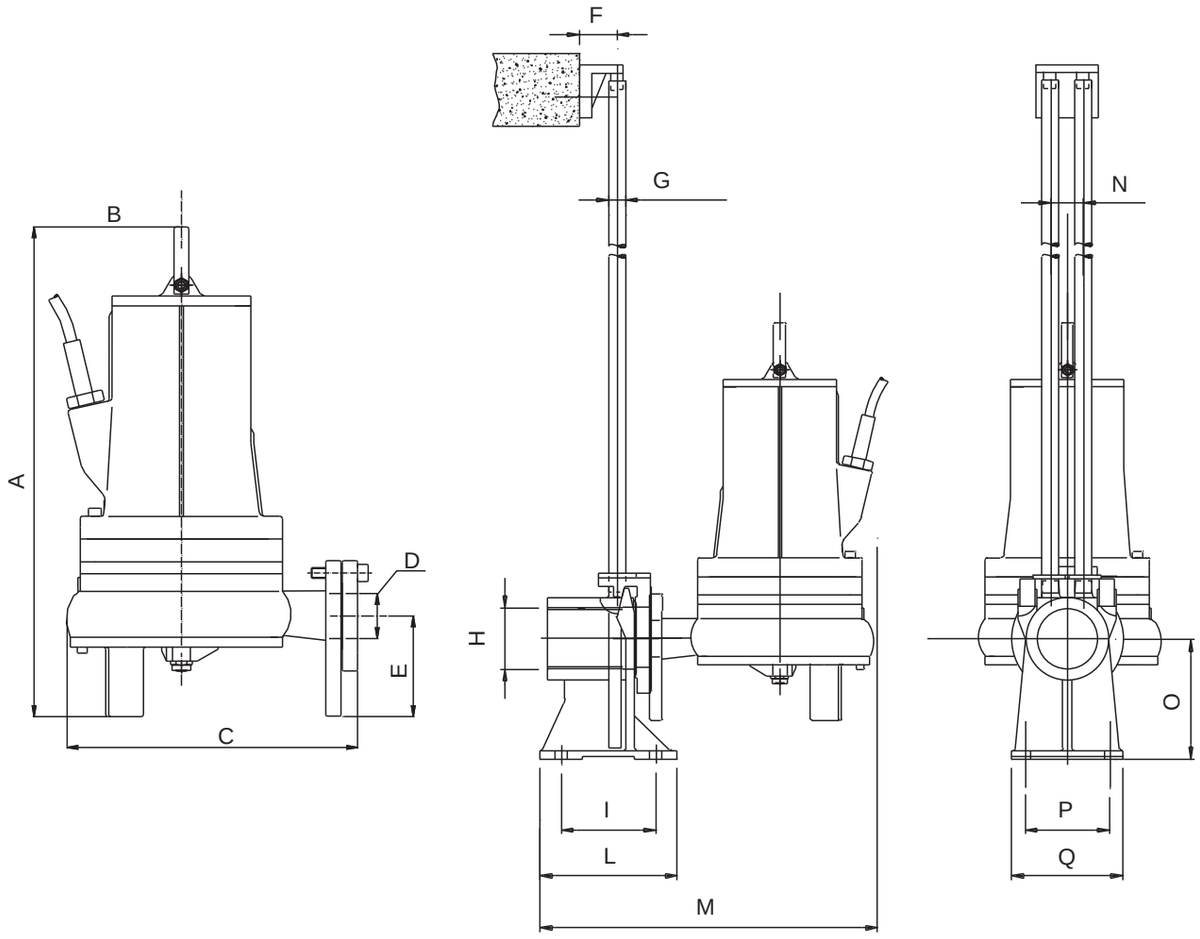

ГАБАРИТНЫЕ РАЗМЕРЫ И ВЕС

Модель	Габаритные размеры, мм															Вес	Ø проход (мм)
	A	B	C	D	E	F	G	H	I	L	M	N	O	P	Q	Кг	
FGT 50 1,5 M2	445	145	270	Ø 2”	110	80	Ø 3/4”	Ø 2” 1/2	110	150	410	38	140	100	130	38	5
FGT 50 1,5 M2 AUT	445	145	270	Ø 2”	110	80	Ø 3/4”	Ø 2” 1/2	110	150	410	38	140	100	130	38	5
FGT 50 2 T2	445	145	270	Ø 2”	110	80	Ø 3/4”	Ø 2” 1/2	110	150	410	38	140	100	130	39	5
FGT 50 2,5 T2	445	145	270	Ø 2”	110	80	Ø 3/4”	Ø 2” 1/2	110	150	410	38	140	100	130	40	5

FGV

ПОГРУЖНЫЕ ЭЛЕКТРОНАСОСЫ ДЛЯ ОТРАБОТАННЫХ ВОД С ВИХРЕВЫМ РАБОЧИМ КОЛЕСОМ

Насосы полностью изготовлены из высококачественного машинного чугунного литья. Рабочее колесо вихревого типа.
В комплект электронасосов входит резьбовой контрфланец, прокладки и болты из нержавеющей стали.

Применение

- Сточные воды с присутствием инородных тел гранулированной формы и длинных растительных волокон.
- Перемешивание в отстойниках для промышленных, гражданских и зоотехнических сточных вод с присутствием взвешенных твёрдых частиц.

Ограничения

- Максимальная температура перекачиваемой жидкости: 40° C
- Максимальная глубина погружения: 20 м
- PH: от 6 до 11 включительно
- Рабочее положение: исключительно вертикальное
- Номинальный диаметр выходного патрубка:
  НД65 FGV 65
  НД80 FGV 80
  НД100 FGV 100
- Для работы в постоянном режиме в разрешённых областях применения необходимо, чтобы насос был погружен не менее, чем на 2/3 своей высоты
- Насос может быть установлен в подвижном или фиксированном положении на крепежной опоре. Кроме того, он может быть оснащен устройством быстрого опускания по направляющим трубам и цепью для быстрого подъёма.
- Величина допустимых для прохода твёрдых частиц:
  62 мм FGV 65
  50 – 80 мм FGV 80
  83 - 98 мм FGV 100

Двигатель

- Двигатель в герметичной камере с изоляцией класса F
- Степень защиты IP 68
- Ток питания: трёхфазный 3 x 400 В 50 Гц
- Тип пуска: прямой - до 5,5 кВт звезда/треугольник – от 5,5 кВт
- Ротор – на герметично закрытых подшипниках качения с заложенной смазкой
- Защита обмотки обеспечивается за счёт наполненной маслом герметичной камеры, расположенной между насосом и двигателем. Динамическая непроницаемость масла обеспечивается за счёт системы, состоящей из двух противоположных механических уплотнений.
- Макс. количество пусков/час:
  30 FGV 65
  20 FGV 80
  20 <= 5,5 кВт – 15 > 5,5 кВт FGV 100

ПРИМЕНЯЕМЫЕ МАТЕРИАЛЫ

Компонент	Материал
Корпус насоса	Серый чугун EN GJL 200
Рабочее колесо	Серый чугун EN GJL 200
Вал двигателя	Нержавеющая сталь AISI 420
Корпус двигателя	Серый чугун EN GJL 200
Механическое уплотнение насоса	Кремний/кремний
Механическое уплотнение двигателя	FGV 65 тройной этиленпропиленовый каучук FGV 80 уголь/оксид алюминия FGV 100 уголь/сталь
Прокладки OR	Резина NBR
Вход кабеля	Латунь
Кабель	10 м H07RN - F

ПОГРУЖНЫЕ ЭЛЕКТРОНАСОСЫ ДЛЯ ОТРАБОТАННЫХ ВОД С ВИХРЕВЫМ РАБОЧИМ КОЛЕСОМ

ДИАГРАММЫ ГИДРАВЛИЧЕСКИХ ХАРАКТЕРИСТИК

4 ПОЛЮСА

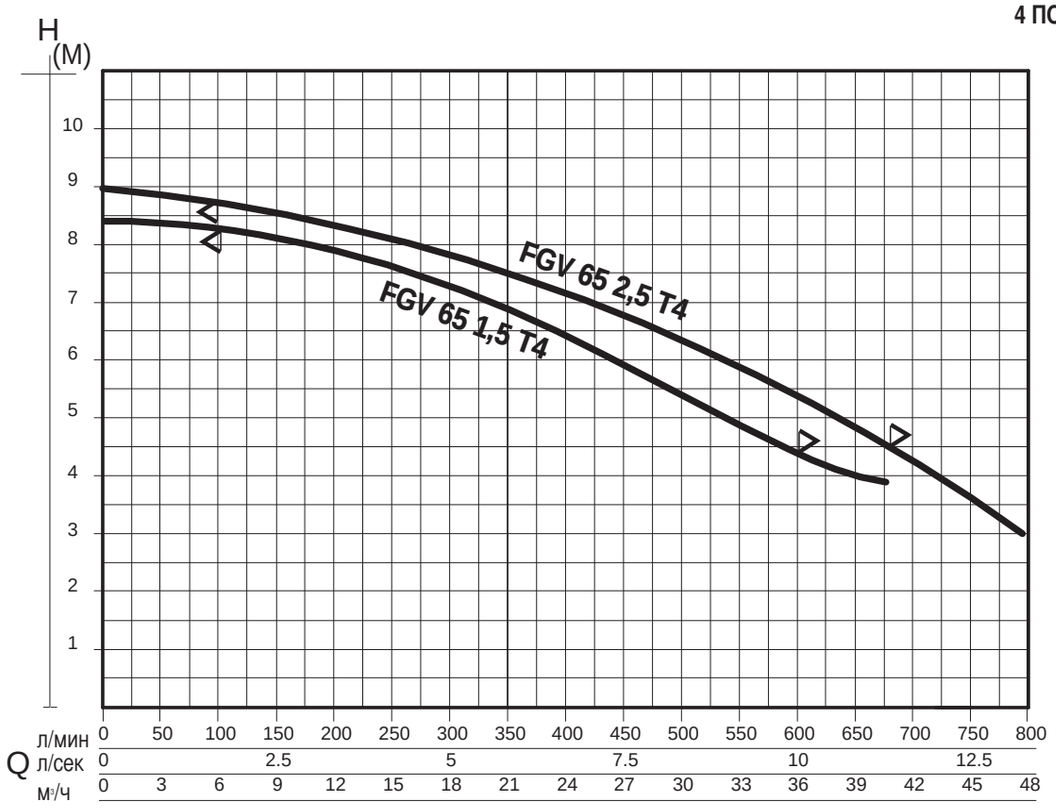

2 ПОЛЮСА

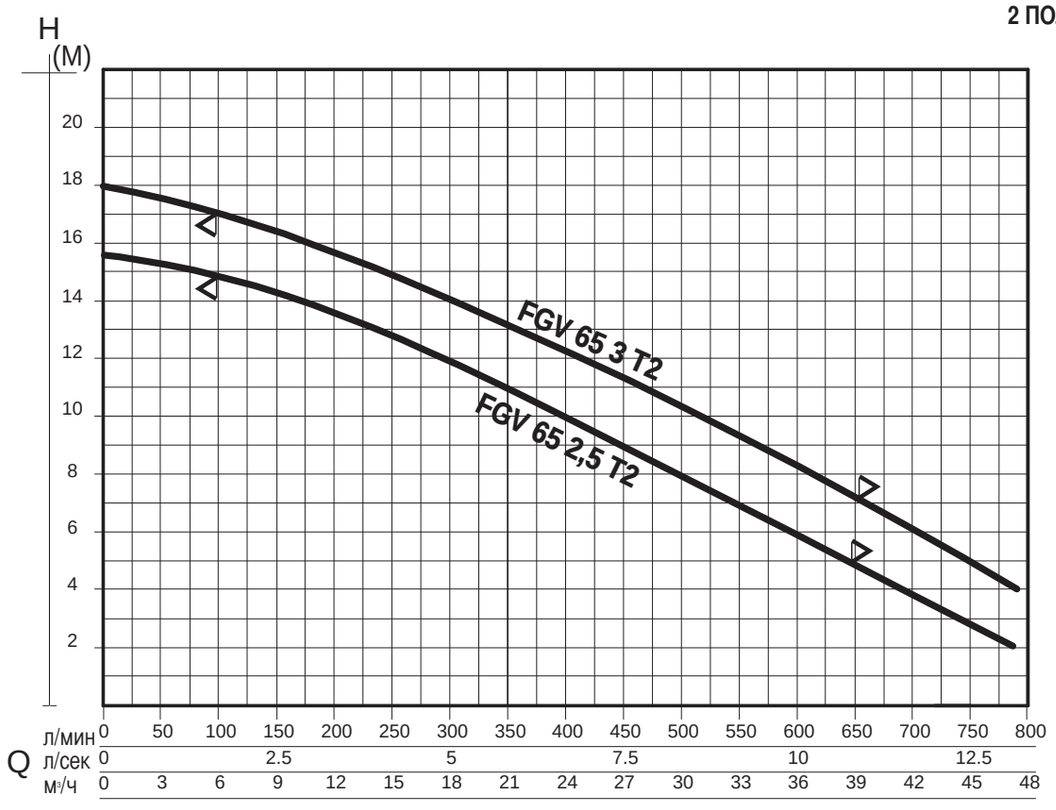

Q-H = UNI EN ISO 9906

◁ Риск осаждения

▷ Прерывистая работа

Диаграммы относятся к жидкостям с плотностью 1 кг/дм³ при скорости не ниже 1 м/сек и вязкости, равной вязкости воды.

ПОГРУЖНЫЕ ЭЛЕКТРОНАСОСЫ ДЛЯ ОТРАБОТАННЫХ ВОД С ВИХРЕВЫМ РАБОЧИМ КОЛЕСОМ

ТАБЛИЦА ТЕХНИЧЕСКИХ ХАРАКТЕРИСТИК

Артикул	Модель	Номинальная мощность		Потребляемая мощность		Напряжение	Номинальный ток	N	Q л/мин	0	100	200	300	400	500	600	650	700
		л.с.	кВт	л.с.	кВт	В	А	(мин$^{-1}$)	м^3/ч	0	6	12	18	24	30	36	39	42
N2150010	FGV 65 1,5 T4	1,5	1,1	2,35	1,75	3~ 400	3,3	1400	Напор, м.в.с.	8,5	8,3	8	7,4	6,5	5,4	4,4		
N2150020	FGV 65 2,5 T4	2,5	1,8	3,35	2,5	3~ 400	4,5	1425		9	8,7	8,3	7,8	7,2	6,4	5,4	4,8	4,3
N2150030	FGV 65 2,5 T2	2,5	1,8	3,49	2,6	3~ 400	4,5	2838		15,6	14,9	13,6	11,9	10	8	5,9	4,8	
N2150040	FGV 65 3 T2	3	2,2	4,44	3,31	3~ 400	5,4	2840		18	17	15,6	14	12,2	10,3	8,3	7,2	

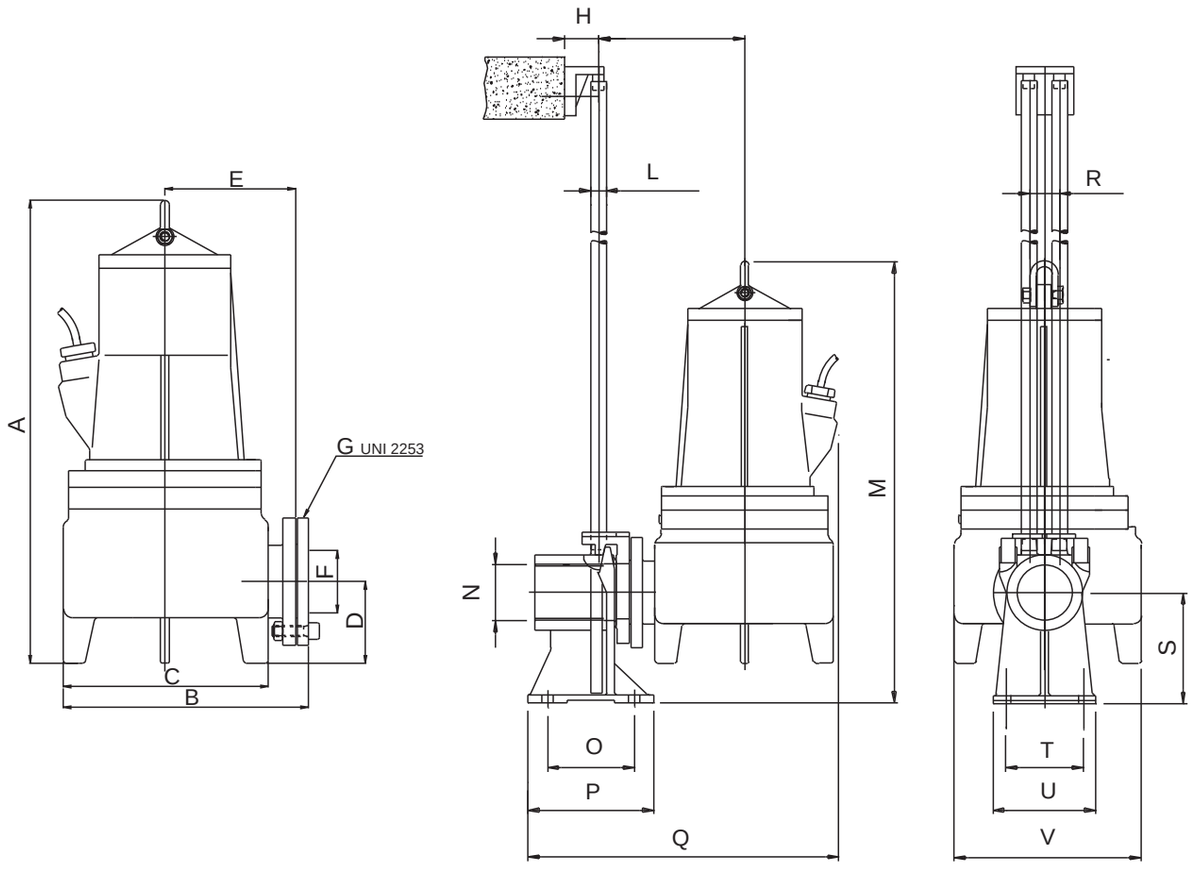

ГАБАРИТНЫЕ РАЗМЕРЫ И ВЕС

Модель	Габаритные размеры, мм																				Вес	ø проход (мм)
	A	B	C	D	E	F	G	H	I	L	M	N	O	P	Q	R	S	T	U	V	Кг	
FGV 65 1,5 T4	515	273	217	90	158	62	Ø2"1/2	80	190	Ø 3/4	530	Ø2"1/2	110	150	418	38	140	100	130	228	41	62
FGV 65 2,5 T4	515	273	217	90	158	62	Ø2"1/2	80	190	Ø 3/4	530	Ø2"1/2	110	150	418	38	140	100	130	228	45	62
FGV 65 2,5 T2	515	273	217	90	158	62	Ø2"1/2	80	190	Ø 3/4	530	Ø2"1/2	110	150	418	38	140	100	130	228	40	62
FGV 65 3 T2	515	273	217	90	158	62	Ø2"1/2	80	190	Ø 3/4	530	Ø2"1/2	110	150	418	38	140	100	130	228	47	62

ПОГРУЖНЫЕ ЭЛЕКТРОНАСОСЫ ДЛЯ ОТРАБОТАННЫХ ВОД С ВИХРЕВЫМ РАБОЧИМ КОЛЕСОМ

ДИАГРАММЫ ГИДРАВЛИЧЕСКИХ ХАРАКТЕРИСТИК

4 ПОЛЮСА

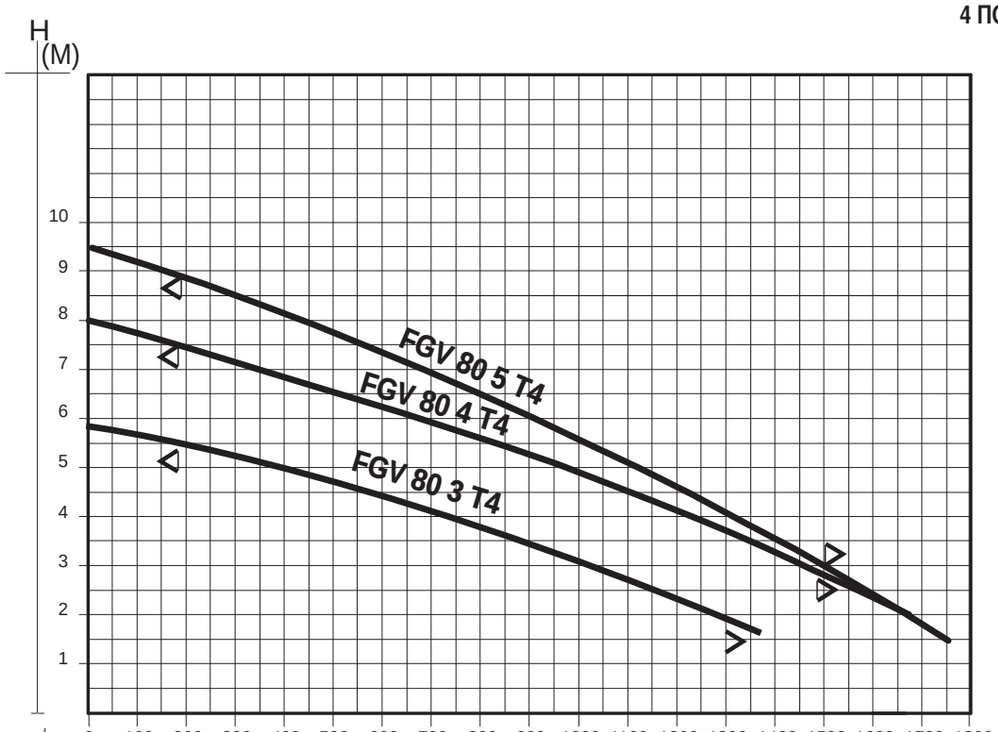

Q																		
л/мин	0	100	200	300	400	500	600	700	800	900	1000	1100	1200	1300	1400	1500	1600	1700	1800
л/сек	0	1.6	3.3	5	6.6	8.3	10	11.6	13.3	15	16.6	18.3	20	21.6	23.3	25	26.6	28.3	30
м³/ч	0	6	12	18	24	30	36	42	48	54	60	66	72	78	84	90	96	102	108

2 ПОЛЮСА

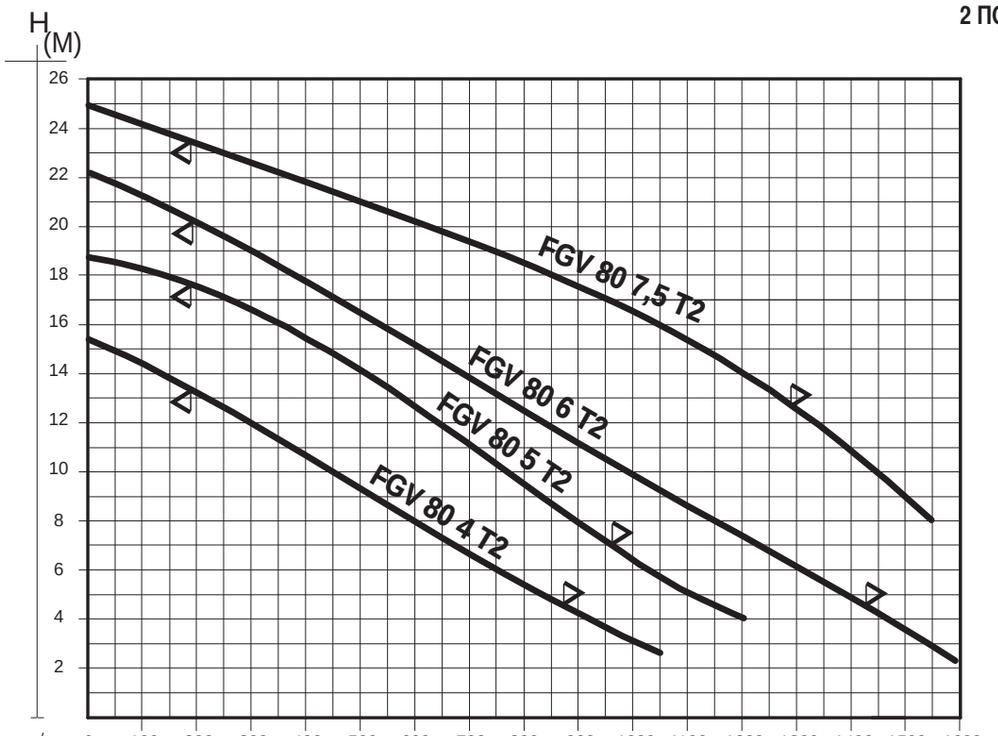

Q																	
л/мин	0	100	200	300	400	500	600	700	800	900	1000	1100	1200	1300	1400	1500	1600
л/сек	0	1.6	3.3	5	6.6	8.3	10	11.6	13.3	15	16.6	18.3	20	21.6	23.3	25	26.6
м³/ч	0	6	12	18	24	30	36	42	48	54	60	66	72	78	84	90	96

Q-H = **UNI EN ISO 9906**

◁ Риск осаждения

▷ Прерывистая работа

Диаграммы относятся к жидкостям с плотностью 1 кг/дм³ при скорости не ниже 1 м/сек и вязкости, равной вязкости воды.

ПОГРУЖНЫЕ ЭЛЕКТРОНАСОСЫ ДЛЯ ОТРАБОТАННЫХ ВОД С ВИХРЕВЫМ РАБОЧИМ КОЛЕСОМ

ТАБЛИЦА ТЕХНИЧЕСКИХ ХАРАКТЕРИСТИК

Артикул	Модель	Номинальная мощность		Потребляемая мощность		Напряжение	Номинальный ток	N	Q л/мин	0	200	400	500	600	800	1000	1100	1200	1300	1400	1500
		л.с.	кВт	л.с.	кВт	В	А	(мин$^{-1}$)	м^3/ч	0	12	24	30	36	48	60	66	72	78	84	90
N2150220	FGV 80 3 T4	3	2,2	6,55	4,8	3~ 400	5,6	1440	Напор, м.в.с.	6	5,6	5,1	4,8	4,4	3,8	3,1	2,8	2,4	2,1		
N2150050	FGV 80 4 T4	4	3	7,66	5,71	3~ 400	7,4	1440		8	7,4	6,8	6,5	6,2	5,6	4,9	4,5	4,1	3,7	3,3	2,8
N2150060	FGV 80 5 T4	5	3,7	7,71	5,75	3~ 400	8,8	1445		9,5	8,9	8,1	7,8	7,4	6,5	5,6	5	4,6	4,1	3,5	3
N2150070	FGV 80 4 T2	4	3	6,64	4,95	3~ 400	6,5	2830		15,4	13,2	10,8	9,3	8	5,4						
N2150080	FGV 80 5 T2	5	3,7	7,78	5,8	3~ 400	8,5	2890		18,7	17,5	15,3	14	12,6	9,4	6,2					
N2150090	FGV 80 6 T2	6	4,4	9,68	7,22	3~ 400	10	2910		22,3	20,4	17,9	16,6	15,2	12,8	10	8,8	7,5	6,3	5	
N2150100	FGV 80 7,5 T2	7,5	5,5	9,04	6,74	3~ 400	12	2900		25	23,4	21,9	21	20,2	18,5	16,5	15,3	14	12,5		

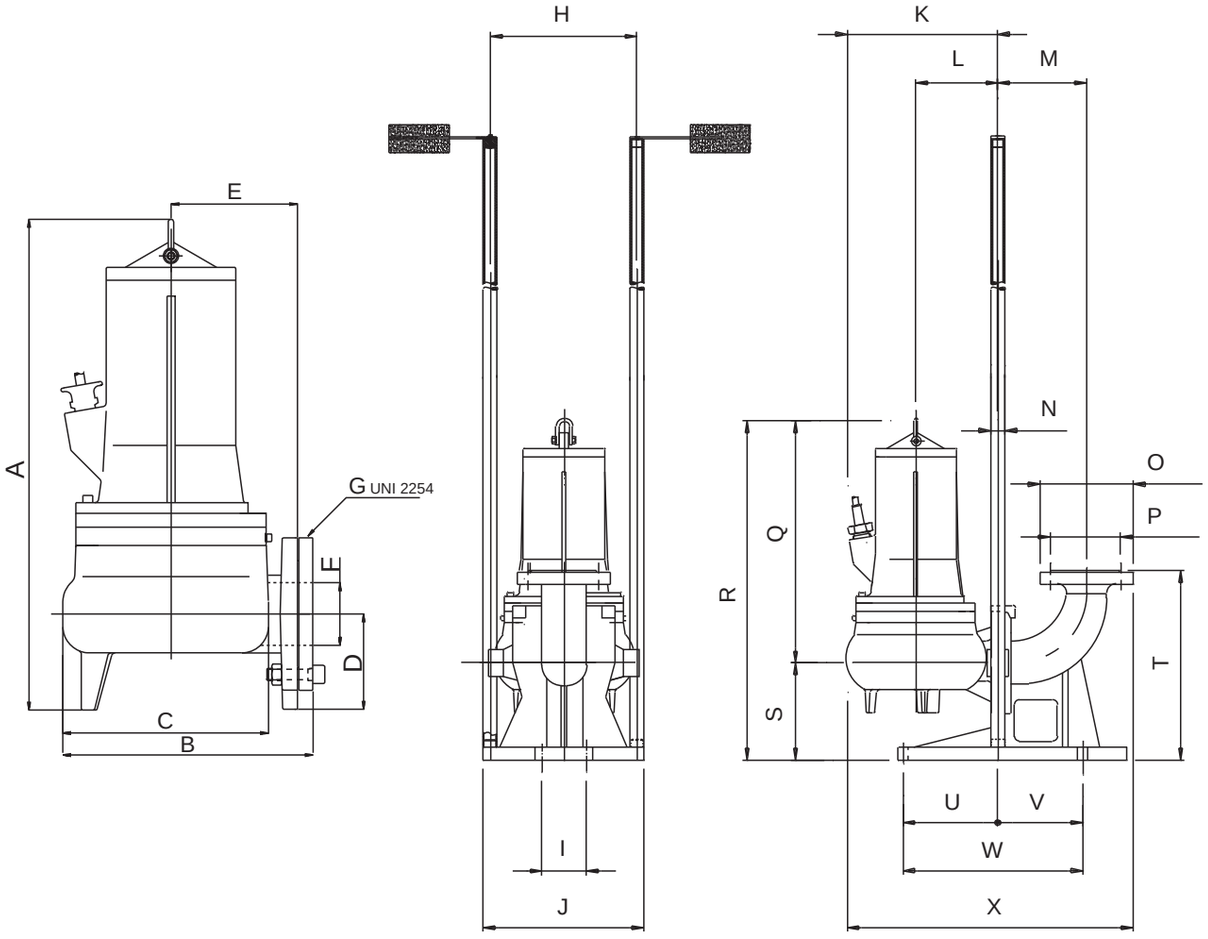

ГАБАРИТНЫЕ РАЗМЕРЫ И ВЕС

Модель	Габаритные размеры, мм																							Вес	ø проход (мм)
	A	B	C	D	E	F	G	H	I	J	K	L	M	N	O	P	Q	R	S	T	U	V	W	X	Kг	
FGV 80 3 T4	620	295	270	125	160	67	Ø 3"	353	110	460	415	175	180	Ø 2"	Ø 3"	Ø160	480	700	220	375	240	150	390	615	70	80
FGV 80 4 T4	620	315	270	125	185	82	Ø 3"	353	110	422	330	175	180	Ø 2"	Ø 3"	Ø160	480	700	220	375	240	150	390	638	73	80
FGV 80 5 T4	620	315	270	125	185	82	Ø 3"	353	110	422	330	175	180	Ø 2"	Ø 3"	Ø160	480	700	220	375	240	150	390	638	76	80
FGV 80 4 T2	620	365	270	125	203	67	Ø 3"	353	110	422	330	175	180	Ø 2"	Ø 3"	Ø160	480	700	220	375	240	150	390	638	70	67
FGV 80 5 T2	620	365	270	125	203	67	Ø 3"	353	110	422	330	175	180	Ø 2"	Ø 3"	Ø160	480	700	220	375	240	150	390	638	72	67
FGV 80 6 T2	620	365	270	125	203	67	Ø 3"	353	110	422	330	175	180	Ø 2"	Ø 3"	Ø160	480	700	220	375	240	150	390	638	74	67
FGV 80 7,5 T2	620	365	270	125	203	67	Ø 3"	353	110	422	330	175	180	Ø 2"	Ø 3"	Ø160	480	700	220	375	240	150	390	638	76	50

ПОГРУЖНЫЕ ЭЛЕКТРОНАСОСЫ ДЛЯ ОТРАБОТАННЫХ ВОД С ВИХРЕВЫМ РАБОЧИМ КОЛЕСОМ

ДИАГРАММЫ ГИДРАВЛИЧЕСКИХ ХАРАКТЕРИСТИК

4-6 ПОЛЮСОВ

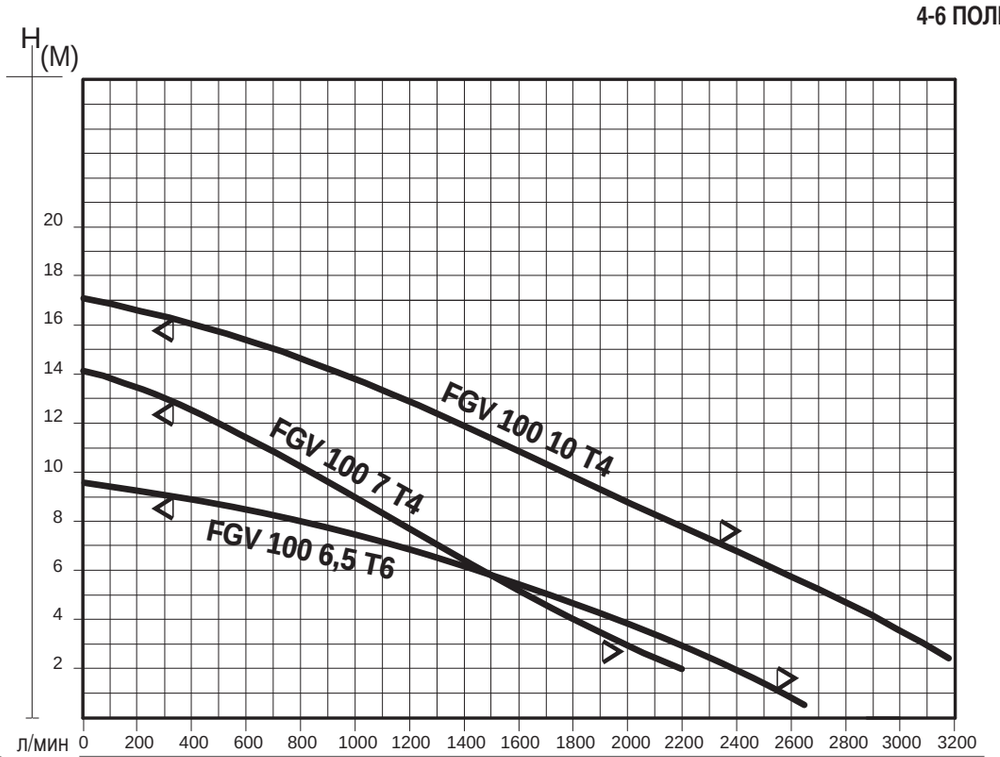

Q																	
л/мин	0	200	400	600	800	1000	1200	1400	1600	1800	2000	2200	2400	2600	2800	3000	3200
л/сек	0	3.3	6.6	10	13.3	16.6	20	23.3	26.6	30	33.3	36.6	40	43.3	46.6	50	53.3
м³/ч	0	12	24	36	48	60	72	84	96	108	120	132	144	156	168	180	192

2 ПОЛЮСА

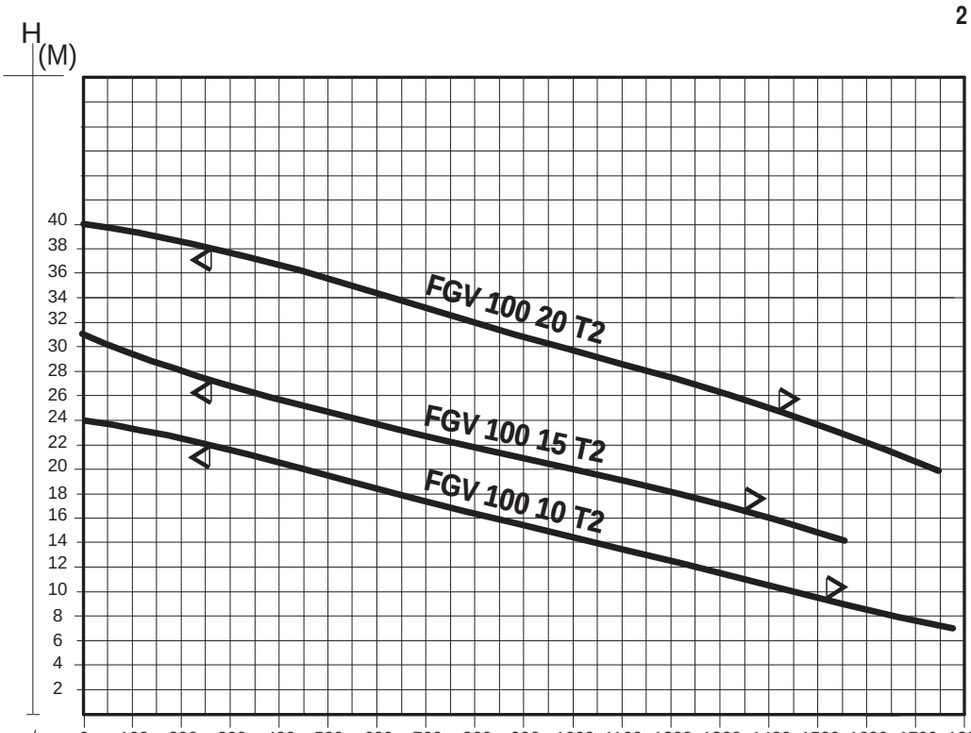

Q																		
л/мин	0	100	200	300	400	500	600	700	800	900	1000	1100	1200	1300	1400	1500	1600	1700	1800
л/сек	0	1.6	3.3	5	6.6	8.3	10	11.6	13.3	15	16.6	18.3	20	21.6	23.3	25	26.6	28.3	30
м³/ч	0	6	12	18	24	30	36	42	48	54	60	66	72	78	84	90	96	102	108

Q-H = **UNI EN ISO 9906**

◁ Риск осаждения

▷ Прерывистая работа

Диаграммы относятся к жидкостям с плотностью 1 кг/дм³ при скорости не ниже 1 м/сек и вязкости, равной вязкости воды.

ПОГРУЖНЫЕ ЭЛЕКТРОНАСОСЫ ДЛЯ ОТРАБОТАННЫХ ВОД С ВИХРЕВЫМ РАБОЧИМ КОЛЕСОМ

ТАБЛИЦА ТЕХНИЧЕСКИХ ХАРАКТЕРИСТИК

Артикул	Модель	Номинальная мощность		Потребляемая мощность		Напряжение	Номинальный ток	N	Q л/мин	0	400	600	800	1000	1200	1400	1600	1800	2000	2200	2400
		л.с.	кВт	л.с.	кВт	В	А	(мин$^{-1}$)	м^3/ч	0	24	36	48	60	72	84	96	108	120	132	144
N2150110	FGV 100 6,5 T6	6,5	4,8	8,21	6,12	3~ 400	11	965	Напор, м.в.с.	9,5	8,8	8,4	7,9	7,4	6,8	6,1	5,4	4,6	3,7	2,8	1,9
N2150120	FGV 100 7 T4	7	5	8,85	6,6	3~ 400	12	1450		14,1	12,6	11,5	10,2	9	7,7	6,3	5,1	4			
N2150130	FGV 100 10 T4	10	7,5	16,09	12	3~ 400 Y/Δ	20	1450		17	16	15,3	14,8	13,8	12,9	11,9	10,9	9,9	8,8	7,8	6,8
N2150140	FGV 100 10 T2	10	7,5	15,82	11,8	3~ 400 Y/Δ	21	2915		24	20,5	18,3	16,2	14,2	12,3	10,4					
N2150150	FGV 100 15 T2	15	11	18,10	13,5	3~ 400 Y/Δ	23	2890		31	25,8	23,8	22	20	18,2	16					
N2150160	FGV 100 20 T2	20	15	23,60	17,6	3~ 400 Y/Δ	31	2920		40	36,6	34,3	32	29,8	27,6	25					

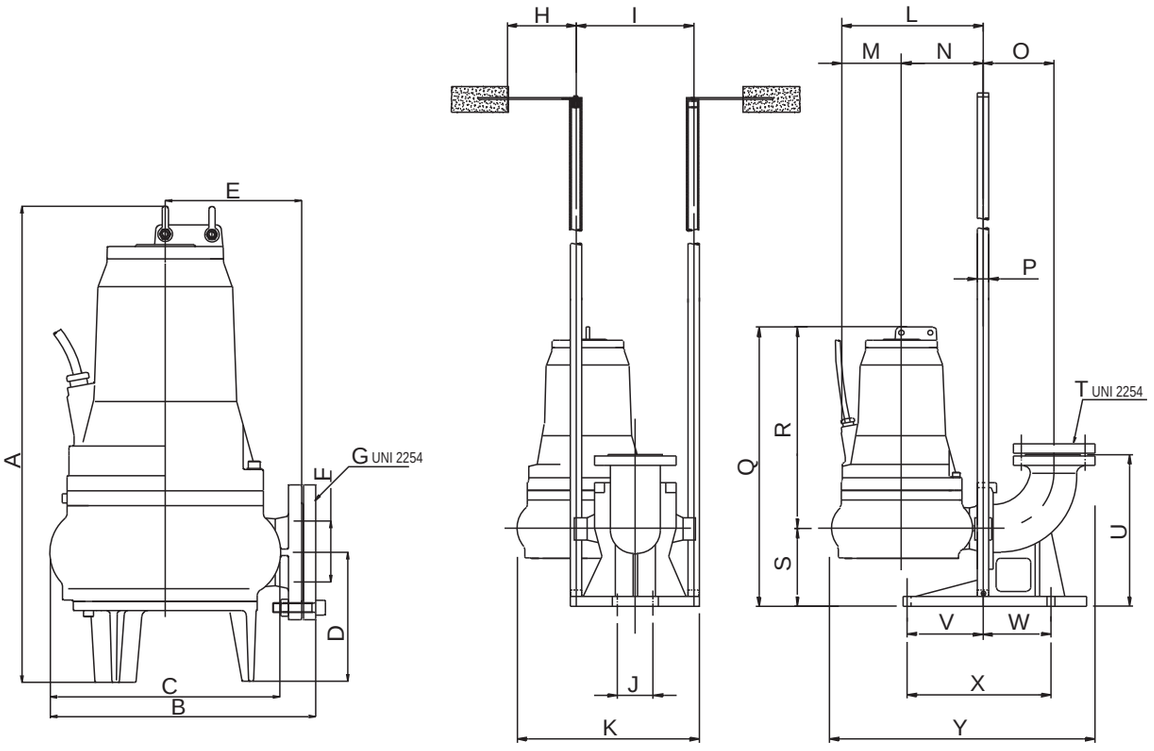

ГАБАРИТНЫЕ РАЗМЕРЫ И ВЕС

Модель	Габаритные размеры, мм																								Вес	Ø проход (мм)
	A	B	C	D	E	F	G	H	I	J	K	L	M	N	O	P	Q	R	S	T	U	V	W	X	Y	Кг	
FGV 100 6,5 T6	774	410	366	227	225	100	Ø 4"	300	355	110	520	410	185	225	200	Ø 2"	774	547	227	Ø 4"	420	280	180	460	730	143	98
FGV 100 7 T4	774	410	366	227	225	100	Ø 4"	300	355	110	520	410	185	225	200	Ø 2"	774	547	227	Ø 4"	420	280	180	460	730	143	98
FGV 100 10 T4	774	410	366	227	225	100	Ø 4"	300	355	110	520	410	185	225	200	Ø 2"	774	547	227	Ø 4"	420	280	180	460	730	158	98
FGV 100 10 T2	774	410	366	227	225	100	Ø 4"	300	355	110	520	410	185	225	200	Ø 2"	774	547	227	Ø 4"	420	280	180	460	730	142	83
FGV 100 15 T2	874	410	366	227	225	100	Ø 4"	300	355	110	520	410	185	225	200	Ø 2"	874	647	227	Ø 4"	420	280	180	460	730	160	83
FGV 100 20 T2	874	410	366	227	225	100	Ø 4"	300	355	110	520	410	185	225	200	Ø 2"	874	647	227	Ø 4"	420	280	180	460	730	200	83

NOCCHI
Pentair Water

FGC

ПОГРУЖНЫЕ ЭЛЕКТРОНАСОСЫ ДЛЯ ОТРАБОТАННЫХ ВОД С ОДНОКАНАЛЬНЫМ РАБОЧИМ КОЛЕСОМ

Насосы полностью изготовлены из чугуна EN-GJL 250/25.
Одноканальное рабочее колесо имеет вращающееся компенсационное кольцо и неподвижное компенсационное кольцо, установленное на диффузоре.
В комплект электронасосов входит резьбовой контрфланец, прокладки и болты из нержавеющей стали.

Применение

- Воды, не прошедшие через решётку, сточные, дождевые и отработанные воды, в которых не присутствуют длинные волокна.
- Промышленные, гражданские и зоотехнические сточные воды, химически совместимые с материалами, из которых изготовлен насос

Ограничения

- Максимальная температура перекачиваемой жидкости: 40° C
- Максимальная глубина погружения: 20 м
- PH: от 6 до 11 включительно
- Рабочее положение: исключительно вертикальное
- Номинальный диаметр выходного патрубка: НД150
- Для работы в постоянном режиме в разрешённых областях применения необходимо, чтобы насос был погружен не менее, чем на 2/3 своей высоты
- Насос может быть установлен в подвижном или фиксированном положении на крепежной опоре. Кроме того, он может быть оснащен устройством быстрого опускания по направляющим трубам и цепью для быстрого подъёма.
- Величина допустимых для прохода твёрдых частиц: 95 – 108 мм

Двигатель

- Двигатель в герметичной камере с изоляцией класса F
- Степень защиты IP 68
- Ток питания: трёхфазный 3 x 400 В 50 Гц
- Тип пуска: звезда/треугольник
- Ротор – на герметично закрытых подшипниках качения с заложенной смазкой
- Защита обмотки обеспечивается за счёт наполненной маслом герметичной камеры, расположенной между насосом и двигателем. Динамическая непроницаемость масла обеспечивается за счёт системы, состоящей из двух противоположных механических уплотнений.
- Макс. количество пусков/час: 15

ПРИМЕНЯЕМЫЕ МАТЕРИАЛЫ

Компонент	Материал
Корпус насоса	Серый чугун EN GJL 250
Рабочее колесо	Серый чугун EN GJL 250
Вал двигателя	Нержавеющая сталь AISI 420
Корпус двигателя	Серый чугун EN GJL 250
Механическое уплотнение насоса	Кремний/кремний
Механическое уплотнение двигателя	Керамика/графит
Прокладки OR	Резина NBR
Вход кабеля	Латунь
Кабель	10 м H07RN - F

ПОГРУЖНЫЕ ЭЛЕКТРОНАСОСЫ ДЛЯ ОТРАБОТАННЫХ ВОД С ОДНОКАНАЛЬНЫМ РАБОЧИМ КОЛЕСОМ

ДИАГРАММЫ ГИДРАВЛИЧЕСКИХ ХАРАКТЕРИСТИК

6 ПОЛЮСОВ

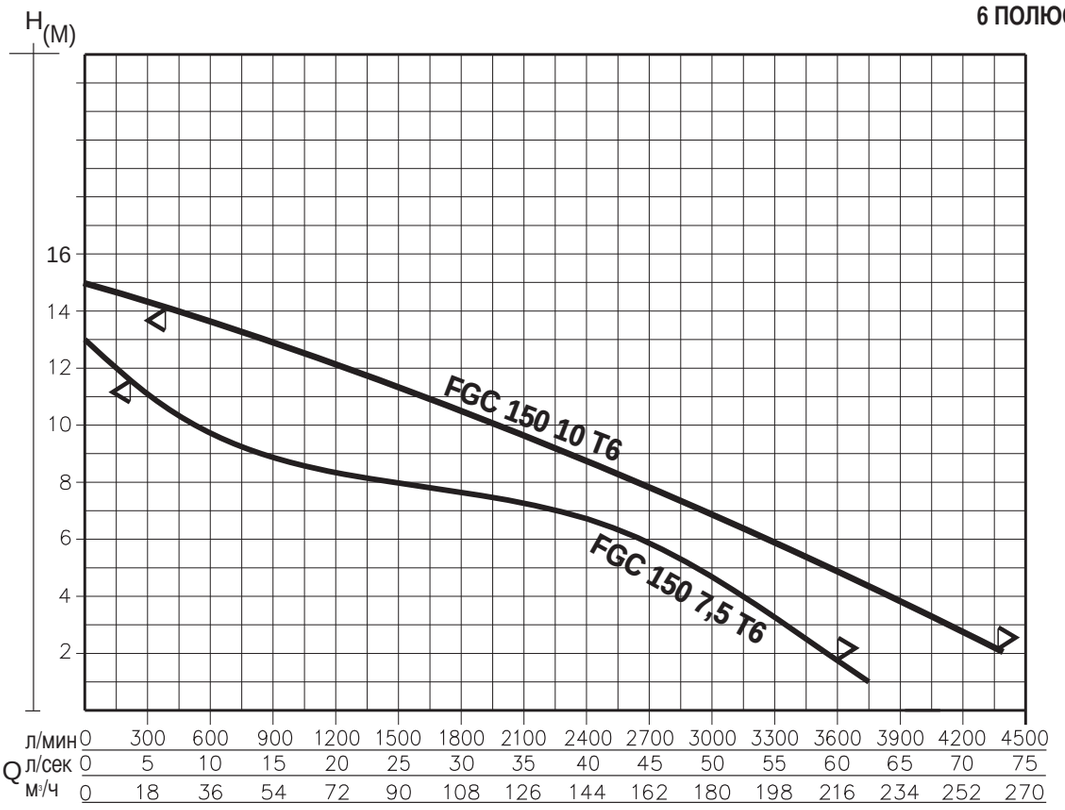

4 ПОЛЮСА

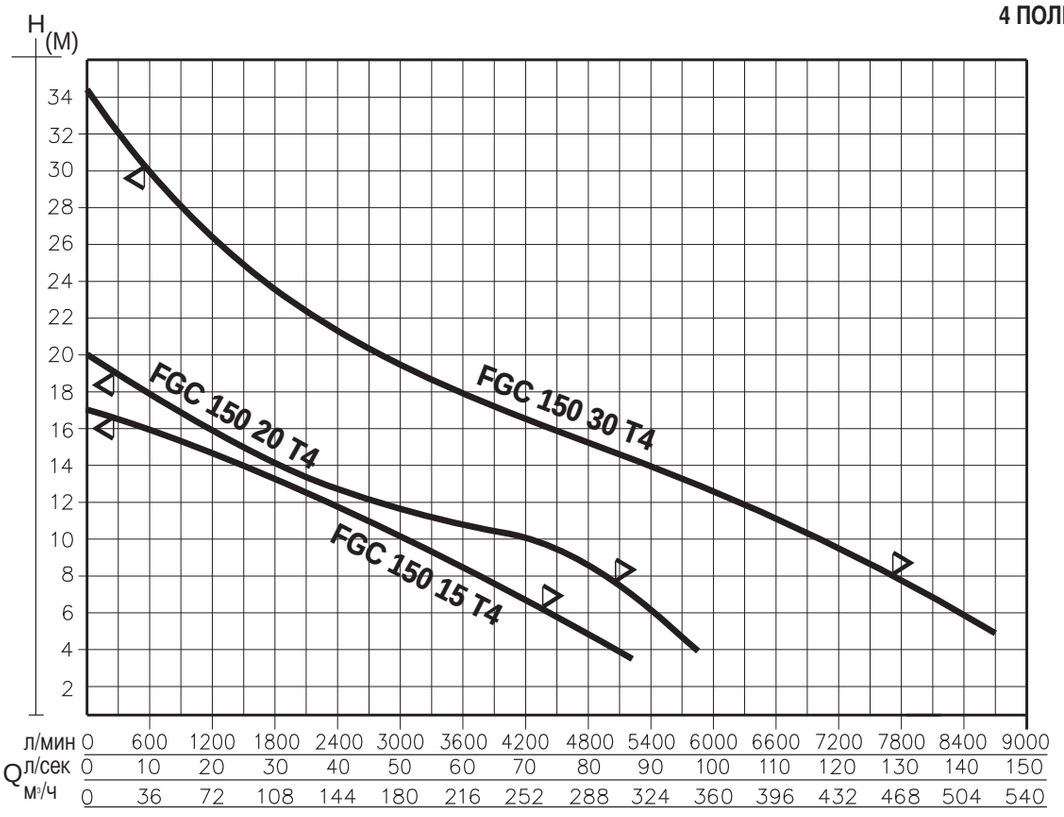

Q-H = UNI EN ISO 9906

◁ Риск осаждения

▷ Прерывистая работа

Диаграммы относятся к жидкостям с плотностью 1 кг/дм³ при скорости не ниже 1 м/сек и вязкости, равной вязкости воды.

ПОГРУЖНЫЕ ЭЛЕКТРОНАСОСЫ ДЛЯ ОТРАБОТАННЫХ ВОД С ОДНОКАНАЛЬНЫМ РАБОЧИМ КОЛЕСОМ

ТАБЛИЦА ТЕХНИЧЕСКИХ ХАРАКТЕРИСТИК

Артикул	Модель	Номинальная мощность		Потребляемая мощность		Напряжение	Номинальный ток	N	Q л/мин	0	600	1200	1800	2400	3000	3600	4200	4800	6000	6600	7200
		л.с.	кВт	л.с.	кВт	В	А	(мин$^{-1}$)	м^3/ч	0	36	72	108	144	180	216	252	288	360	396	432
N2150170	**FGC 150 7,5 T6**	7,5	5	8,45	6,3	3~ 400 Y/Δ	12	950		13	9,8	8,5	7,5	6,8	4,8	1,8					
N2150180	**FGC 150 10 T6**	10	7,5	8,45	6,3	3~ 400 Y/Δ	19	950		15	13,6	12	10,3	8,5	6,6	4,7	3,2				
N2150190	**FGC 150 15 T4**	15	11	20,79	15,5	3~ 400 Y/Δ	26	1450		17	16	14,9	13,2	11,8	10	8,1	6,5				
N2150200	**FGC 150 20 T4**	20	15	25,48	19	3~ 400 Y/Δ	31	1450		20	18	16	14	12,7	11,6	11	10	8,5			
N2150210	**FGC 150 30 T4**	30	22	33,53	25	3~ 400 Y/Δ	46	1450		34,3	30	26,2	23,9	21,5	19,5	18	16,2	15,2	12,3	11	9,5

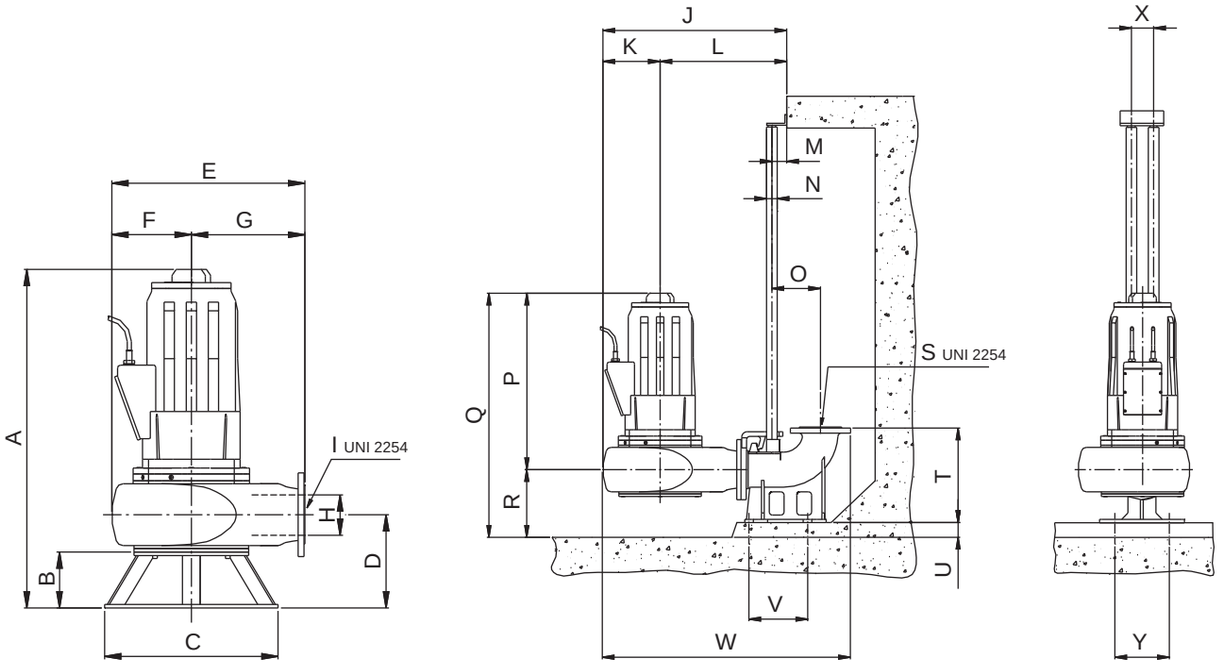

ГАБАРИТНЫЕ РАЗМЕРЫ И ВЕС

Модель	Габаритные размеры, мм																								Вес	Ø проход (мм)
	A	B	C	D	E	F	G	H	I	J	K	L	M	N	O	P	Q	R	S	T	U	V	W	X	Y	Кг	
FGC 150 7,5 T6	950	190	590	301	602	240	362	150	DN 150	810	240	570	70	Ø 2"	229	650	970	320	DN 150	450	70	300	1100	105	275	200	95
FGC 150 10 T6	1150	190	590	317	657	271	386	150	DN 150	871	271	600	70	Ø 2"	229	835	1155	320	DN 150	450	70	300	1174	105	275	300	108
FGC 150 15 T4	950	190	590	301	602	240	362	150	DN 150	810	240	570	70	Ø 2"	229	650	970	320	DN 150	450	70	300	1100	105	275	212	95
FGC 150 20 T4	950	190	590	301	602	240	362	150	DN 150	810	240	570	70	Ø 2"	229	650	970	320	DN 150	450	70	300	1100	105	275	226	95
FGC 150 30 T4	1150	190	590	317	657	271	386	150	DN 150	871	271	600	70	Ø 2"	229	835	1155	320	DN 150	450	70	300	1174	105	275	340	108

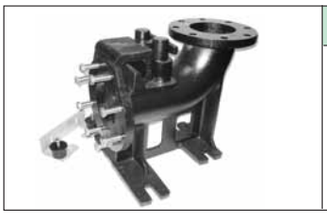

Артикул	Модель	ОПИСАНИЕ
ZA009730	PDA FGT 50	Крепёжная опора FGT 50
ZA009740	PDA FGV 65	Крепёжная опора FGV 65
ZA009750	PDA FGV 80	Крепёжная опора FGV 80
ZA009760	PDA FGV 100	Крепёжная опора FGV 100
ZA009770	PDA FGC 150	Крепёжная опора FGC 150

ТИП НАСОСА	Артикул	ОПИСАНИЕ
FGT 50 FGV 65 FGV 80 FGV 100 FGC 150	ZA009930	Цепь из оцинкованной стали со скобой D 6,5 – 5 м
	ZA009940	Цепь из оцинкованной стали со скобой D 6,5 – 10 м

Артикул	Модель	ОПИСАНИЕ
ZA009830	ADF DN 65	Адаптер ном. диаметр 65
ZA009840	ADF DN 80	Адаптер ном. диаметр 80
ZA009850	ADF DN 100	Адаптер ном. диаметр 100

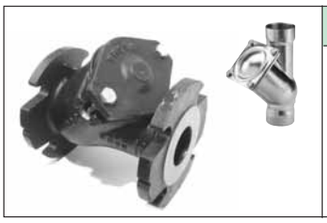

Артикул	Модель	ОПИСАНИЕ
ZA009310	VRP 2”	ШАРОВОЙ СТОПОРНЫЙ КЛАПАН, НЕРЖ. СТАЛЬ, 2” F
ZA009780	VRP DN 65	ШАРОВОЙ СТОПОРНЫЙ КЛАПАН, НОМ. ДИАМЕТР 65
ZA009790	VRP DN 80	ШАРОВОЙ СТОПОРНЫЙ КЛАПАН, НОМ. ДИАМЕТР 80
ZA009800	VRP DN 100	ШАРОВОЙ СТОПОРНЫЙ КЛАПАН, НОМ. ДИАМЕТР 100
ZA009810	VRP DN 150	ШАРОВОЙ СТОПОРНЫЙ КЛАПАН, НОМ. ДИАМЕТР 150

ТИП НАСОСА	Пускатель для управления и предохранения одного насоса		Пускатель для управления и предохранения двух насосов		Напряжение	Сила тока (А)	
	Артикул	ОПИСАНИЕ	Артикул	ОПИСАНИЕ	(В)	мин.	макс.
FGT 50 1,5 M2	UZQ06800	ADRM 10/110	UZQ08900	ADRM 20/110	1 x 230	6	9,5
FGT 50 2 T2 FGT 50 2,5 T2	UZQ07500	ADRD 10/300	UZQ09600	ADRD 20/300	3 x 400	4,5	7,1
FGV 65 1,5 T4 FGV 65 2,5 T4 FGV 65 2,5 T2	UZQ07400	ADRD 10/150	UZQ09500	ADRD 20/150	3 x 400	3	4,7
FGV 65 3 T2	UZQ07500	ADRD 10/300	UZQ09600	ADRD 20/300	3 x 400	4,5	7,1
FGV 80 4 T4 FGV 80 5 T4	UZQ07600	ADRD 10/400	UZQ09700	ADRD 20/400	3 x 400	6	9,5
FGV 80 4 T2	UZQ07500	ADRD 10/300	UZQ09600	ADRD 20/300	3 x 400	4,5	7,1
FGV 80 5 T2	UZQ07600	ADRD 10/400	UZQ09700	ADRD 20/400	3 x 400	6	9,5
FGV 80 6 T2 FGV 80 7,5 T2	UZQ07700	ADRD 10/550	UZQ09800	ADRD 20/550	3 x 400	9	14,2
FGV 100 6,5 T6 FGV 100 7 T4	UZQ07700	ADRD 10/550	UZQ09800	ADRD 20/550	3 x 400	9	14,2
FGV 100 10 T4 FGV 100 10 T2 FGV 100 15 T2	UZQ08100	ADRY 10/1100	UZQ10200	ADRY 20/1100	3 x 400	15,6	24,5
FGV 100 20 T2	UZQ08200	ADRY 10/1500	UZQ10300	ADRY 20/1500	3 x 400	24,2	34,4
FGC 150 7,5 T6	UZQ07900	ADRY 10/550	UZQ10000	ADRY 20/550	3 x 400	10,4	15,5
FGC 150 10 T6	UZQ08100	ADRY 10/1100	UZQ10200	ADRY 20/1100	3 x 400	15,6	24,5
FGC 150 15 T4 FGC 150 20 T4	UZQ08200	ADRY 10/1500	UZQ10300	ADRY 20/1500	3 x 400	24,2	34,4
FGC 150 30 T4	UZQ08400	ADRY 10/2200	UZQ10500	ADRY 20/2200	3 x 400	34,5	54

VACUSYSTEM

НАСОСНЫЕ СТАНЦИИ ДЛЯ СБОРА И ПОДЪЁМА СТОЧНЫХ И ДОЖДЕВЫХ ВОД

VACUSYSTEM 85 – собранные и готовые к эксплуатации автоматические насосные станции для отвода бытовых сточных вод в строениях индивидуального пользования или небольших кондоминиумах.
Данные станции особо предназначены для тех случаев, когда сточные воды от умывальников, ванн, стиральных машин и т.д. (за исключением унитазов) собираются на более низкий, по сравнению с основным канализационным коллектором, уровень.
Для данных станций используются насосы серии DRENOX.

Двигатель электронасоса

- Короткозамкнутый асинхронный электродвигатель с корпусом из нержавеющей стали
- Однофазное исполнение с постоянно включенным конденсатором и встроенной в обмотки двигателя теплозащитой
- Степень защиты IP 68
- Класс изоляции обмоток F
- Число оборотов: 2850 об/мин
- Клеммная коробка полностью герметична
- 10-ти метровый кабель H07 RN F с вилкой

Ограничения

- Откачиваемые жидкости: чистые, слегка загрязненные, неагрессивные с взвешенными частицами диаметром до 6 мм
- Максимальная температура жидкости 40°C
- Запрещено проехать на решетку и крышку

Конструктивные характеристики

В составе серийной насосной станции:

- Полиэтиленовый резервуар ёмкостью 85 л с решёткой и фильтром от песка, устойчивого к коррозии и износу. Предусмотрено три способа подключения труб Ø 40.
- Гибкая спиральная трубка размером 1” 1/4 с муфтой для соединения с магистралью подачи и с возможностью крепления как слева, так и справа.
- Возвратный клапан.
- Вилка со встроенной теплозащитой и переключатель ручного/автоматического режима.
- Погружной насос DRENOX AUT

Аксессуары (по заказу)

- Крышка для герметичного уплотнения, устанавливаемая вместо решетки (артикул ZA008290)

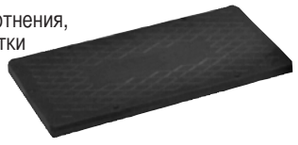

ПРИМЕНЯЕМЫЕ МАТЕРИАЛЫ

Компонент	Материал
Корпус насоса	Хромоникелевая нержавеющая сталь X5 1810 (Aisi 304)
Всасывающая решётка	Хромоникелевая нержавеющая сталь X5 1810 (Aisi 304)
Рабочее колесо	Отливка из хромоникелевой нержавеющей стали X5 1810 (Aisi 304)
Сетевой кабель	10 м H07RN - F
Вал двигателя	Нержавеющая сталь с керамическими деталями в точках износа уплотнения
Уплотнение	Двойное неподвижное уплотнение из резины NBR 70 со специальным кольцом для предохранения от песка

ДИАГРАММА ГИДРАВЛИЧЕСКИХ ХАРАКТЕРИСТИК

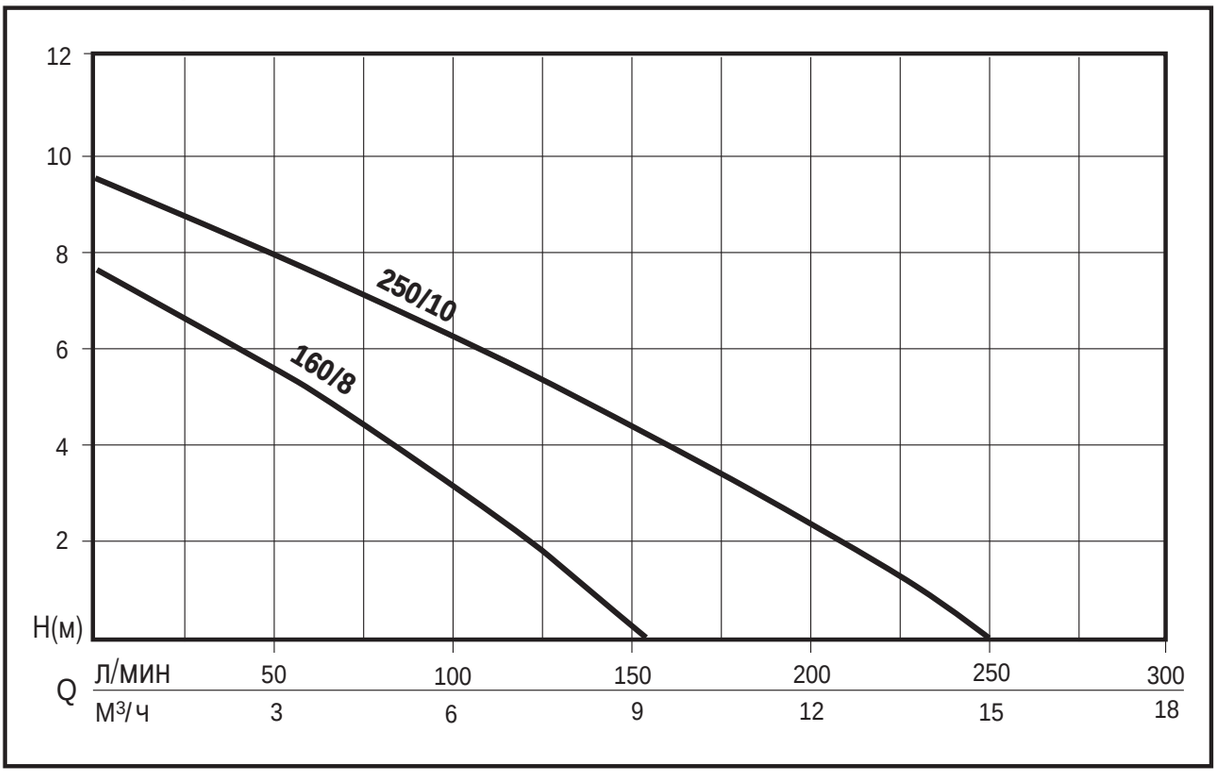

ТАБЛИЦА ТЕХНИЧЕСКИХ ХАРАКТЕРИСТИК

Артикул	Модель	Номинальная мощность		Потребляемая мощность		Напряжение	Ток, А	μF	Q л/мин	10	40	60	80	120	160
		л.с.	кВт	л.с.	кВт				м³/ч	0,6	2,4	3,6	4,8	7,2	9,6
N2141000	**VS 85-D 160**	0,5	0,37	0,6	0,45	1 ~ 220 ÷ 240 В	2,2	8	Напор, м.в.с.	7	5,8	5	4,1	2,2	
N2141010	**VS 85-D 250**	0,75	0,55	1,2	0,9	1 ~ 220 ÷ 240 В	4,5	10		9,4	8,5	7,6	7,2	5,1	4,1

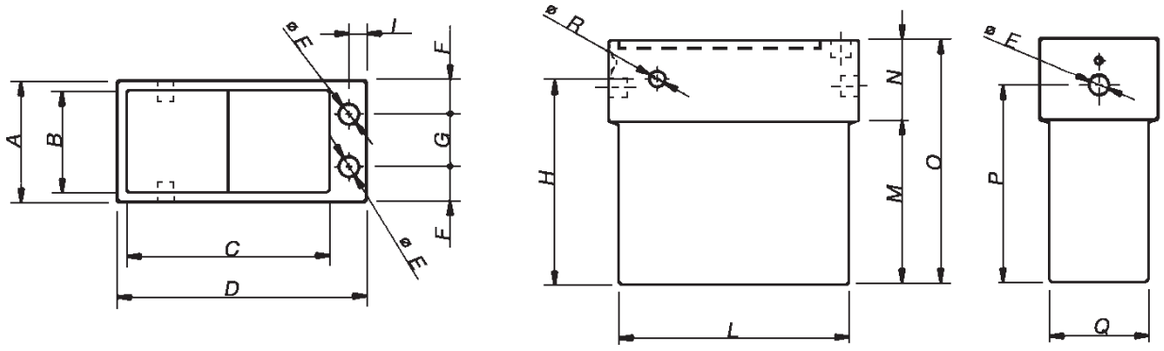

ГАБАРИТНЫЕ РАЗМЕРЫ И ВЕС

Модель	Габаритные размеры, мм																Вес
	A	B	C	D	E	F	G	H	I	L	M	N	O	P	Q	R	Кг
VS 85-D 160	300	250	503	620	50	85	130	505	45	570	400	200	600	485	250	40	21,4
VS 85-D 250	300	250	503	620	50	85	130	505	45	570	400	200	600	485	250	40	22,5

VACUSYSTEM

НАСОСНЫЕ СТАНЦИИ ДЛЯ СБОРА И ПОДЪЁМА СТОЧНЫХ ВОД

VACUSYSTEM 200 – собранные и готовые к эксплуатации автоматические насосные станции. Данные станции особо предназначены для тех случаев, когда сточные воды собираются на более низкий, по сравнению с основным канализационным коллектором, уровень. Для данных станций используются насосы серии PRIOX.

Двигатель электронасоса

- Двигатель в герметичной камере
- Степень защиты IP 68
- Класс изоляции F
- Однофазное исполнение с постоянно задействованным конденсатором и теплозащитой, встроенный в обмотку двигателя
- Полностью изолированная коробка для подключения проводов
- Самосмазывающиеся шариковые подшипники
- Число оборотов: 2850 об/мин

Ограничения

- Откачиваемые жидкости: фекальные и сточные со взвешенными частицами диаметром до 40 мм
- Максимальная температура перекачиваемой жидкости 40°C
- Минимальный уровень всасывания: 60 мм
- На крышку можно вставать ногами

Конструктивные характеристики

В составе серийной насосной станции:

- Полиэтиленовый резервуар ёмкостью 175 л с крышкой, снабженной прокладкой, которая обеспечивает удержание жидкости и возможных газообразований.
- Входные коллекторы с номинальным диаметром 110, выходной патрубок из ПВХ 2” и узел крепления вытяжной трубы с номинальным диаметром 50
- Вилка со встроенной теплозащитой и кнопкой TEST
- Погружной насос PRIOX 300/9 M AUT, PRIOX 460/13 M AUT

ПРИМЕНЯЕМЫЕ МАТЕРИАЛЫ

Компонент	Материал	
Корпус насоса	Хромоникелевая нержавеющая сталь X5 1810 (Aisi 304)	
Всасывающая опора	Хромоникелевая нержавеющая сталь X5 1810 (Aisi 304)	
Рабочее колесо	Отливка из хромоникелевой нержавеющей стали X5 1810 (Aisi 304)	
Сетевой кабель	10 м H07RN - F	
Вал двигателя	Хромоникелевая нержавеющая сталь X 12 1809 (Aisi 416)	
Механическое уплотнение	Карбид кремния	Смазка в масляной ванне
Противоположный торец	Карбид кремния	
Вторичное уплотнение	Кромчатое, из резины NBR	
Кольцо для предохранения от песка	Резина NBR	

ДИАГРАММА ГИДРАВЛИЧЕСКИХ ХАРАКТЕРИСТИК

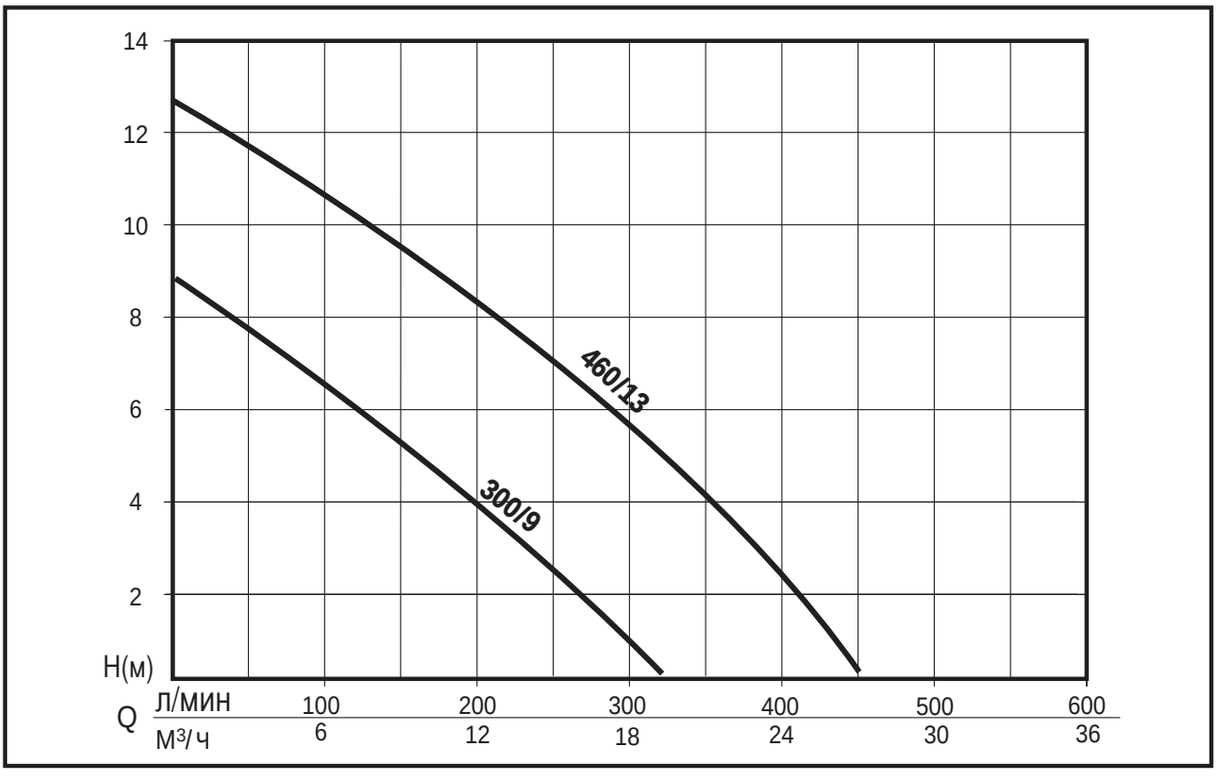

ТАБЛИЦА ТЕХНИЧЕСКИХ ХАРАКТЕРИСТИК

Артикул	Модель	Номинальная мощность		Потребляемая мощность		Напряжение	Ток, А.	μF	Q	л/мин	50	100	150	200	250	300	400
		л.с.	кВт	л.с.	кВт					м³/ч	3	6	9	12	15	18	24
N2141140	VS 200 - P 300 M	0,8	0,6	1,2	0,9	1 ~ 230 В	4,1	12,5	Напор, м.в.с.		7,7	6,4	5	3,8	2,3	1	
N2141150	VS 200 - P 460 M	1,4	1	2,2	1,6	1 ~ 230 В	7,2	20			11,8	10,8	9,8	8,5	7	5,5	2

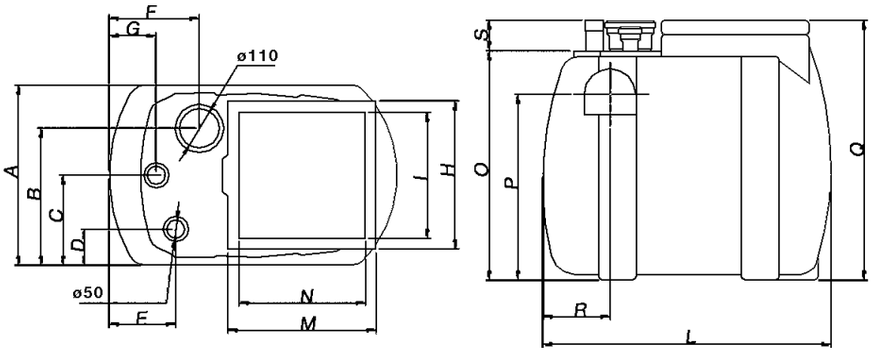

ГАБАРИТНЫЕ РАЗМЕРЫ И ВЕС

Модель	Габаритные размеры, мм																	Вес
	A	B	C	D	E	F	G	H	I	L	M	N	O	P	Q	R	S	Kг
VS 200 - P 300 M	500	380	250	100	185	250	130	410	350	800	410	350	635	515	720	185	85	27
VS 200 - P 460 M	500	380	250	100	185	250	130	410	350	800	410	350	635	515	720	185	85	29,2

VACUSYSTEM

НАСОСНЫЕ СТАНЦИИ ДЛЯ СБОРА И ПОДЪЁМА СТОЧНЫХ ВОД

VACUSYSTEM 200 S – собранные и готовые к эксплуатации автоматические насосные станции. Данные станции особо предназначены для тех случаев, когда сточные воды собираются на более низкий, по сравнению с основным канализационным коллектором, уровень. Для данных станций используются насосы серии PRIOX.

- **Устройство для опускания**

Двигатель электронасоса

- Двигатель в герметичной камере
- Степень защиты IP 68
- Класс изоляции F
- Однофазное исполнение с постоянно задействованным конденсатором и теплозащитой, встроенный в обмотку двигателя
- Полностью изолированная коробка для подключения проводов
- Самосмазывающиеся шариковые подшипники
- Число оборотов: 2850 об/мин

Ограничения

- Откачиваемые жидкости: фекальные и сточные с взвешенными частицами диаметром до 40 мм
- Максимальная температура перекачиваемой жидкости 40°C
- Минимальный уровень всасывания: 60 мм
- На крышку можно вставать ногами

Конструктивные характеристики

В составе серийной насосной станции:

- Полиэтиленовый резервуар ёмкостью 175 л с крышкой, снабженной прокладкой, которая обеспечивает удержание жидкости и возможных газообразований.
- Входные коллекторы с номинальным диаметром 110, выходной патрубок 2” и узел крепления вытяжной трубы с номинальным диаметром 50
- Вилка со встроенной теплозащитой и кнопкой TEST (для однофазных электронасосов)
- Электропанель управления и предохранения (для трёхфазных электронасосов)
- Погружной насос PRIOX 300/9 M AUT, PRIOX 460/13 M AUT
  PRIOX 300/9 T, PRIOX 460/13 T

ПРИМЕНЯЕМЫЕ МАТЕРИАЛЫ

Компонент	Материал	
Корпус насоса	Хромоникелевая нержавеющая сталь X5 1810 (Aisi 304)	
Всасывающая опора	Хромоникелевая нержавеющая сталь X5 1810 (Aisi 304)	
Рабочее колесо	Отливка из хромоникелевой нержавеющей стали X5 1810 (Aisi 304)	
Сетевой кабель	10 м H07RN - F	
Вал двигателя	Хромоникелевая нержавеющая сталь X 12 1809 (Aisi 416)	
Механическое уплотнение	Карбид кремния	Смазка в масляной ванне
Противоположный торец	Карбид кремния	
Вторичное уплотнение	Кромчатое, из резины NBR	
Кольцо для предохранения от песка	Резина NBR	

ДИАГРАММА ГИДРАВЛИЧЕСКИХ ХАРАКТЕРИСТИК

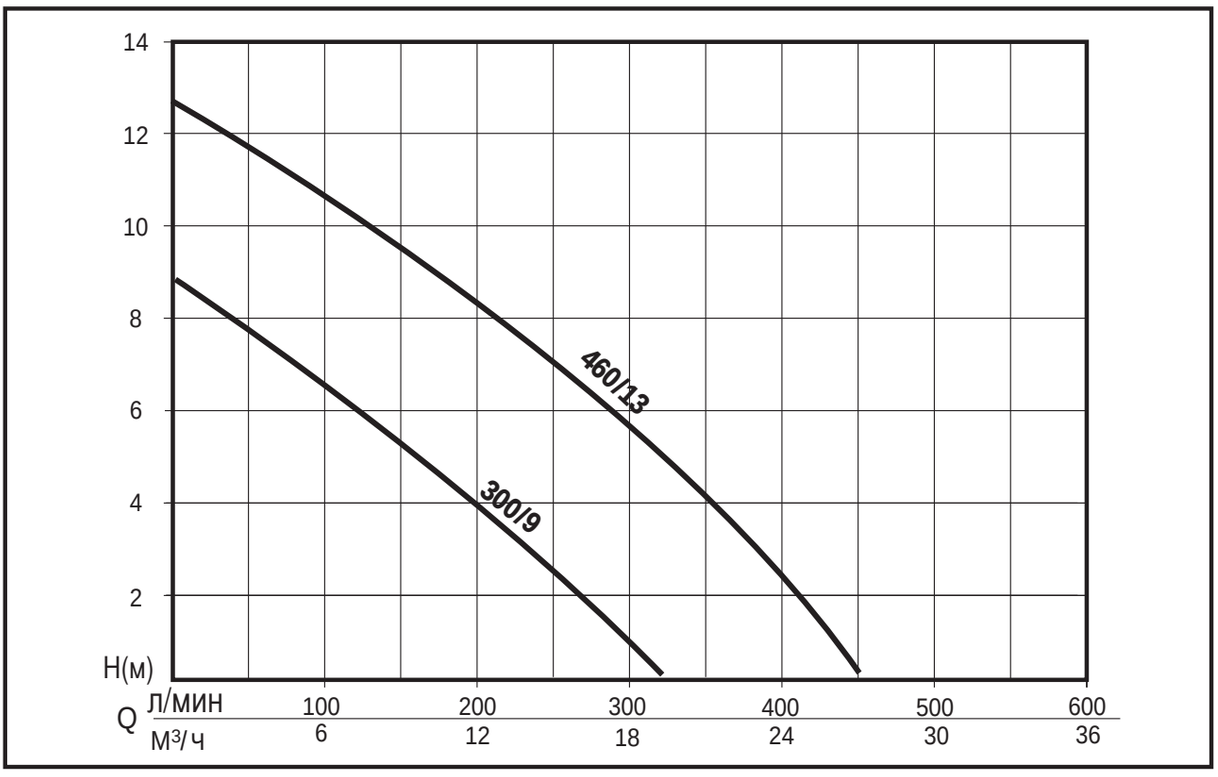

ТАБЛИЦА ТЕХНИЧЕСКИХ ХАРАКТЕРИСТИК

Артикул	Модель	Номинальная мощность		Потребляемая мощность		Напряжение	Ток, А.	μF	Q	л/мин	50	100	150	200	250	300	400
		л.с.	кВт	л.с.	кВт					м³/ч	3	6	9	12	15	18	24
N2141160	VS 200 S - P 300 M	0,8	0,6	1,2	0,9	1 ~ 230 В	4,1	12,5	Напор, м.в.с.		7,7	6,4	5	3,8	2,3	1	
N2141170	VS 200 S - P 300 T	0,8	0,6	1,2	0,9	3 ~ 400 В	1,55										
N2141180	VS 200 S - P 460 M	1,4	1	2,2	1,6	1 ~ 230 В	7,2	20			11,8	10,8	9,8	8,5	7	5,5	2
N2141190	VS 200 S - P 460 T	1,4	1	2	1,45	3 ~ 400 В	2,4										

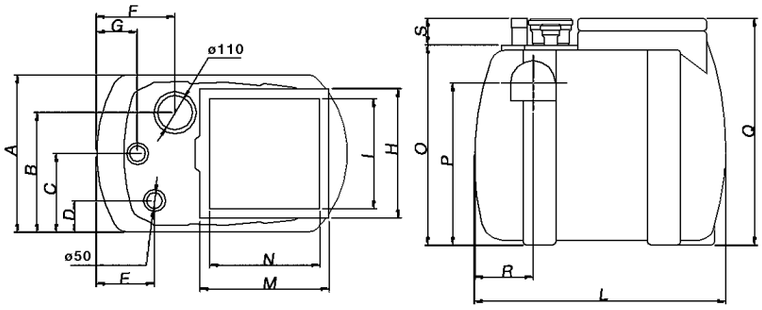

ГАБАРИТНЫЕ РАЗМЕРЫ И ВЕС

Модель	Габаритные размеры, мм																	Вес
	A	B	C	D	E	F	G	H	I	L	M	N	O	P	Q	R	S	Кг
VS 200 S - P 300 M	500	380	250	100	185	250	130	410	350	800	410	350	635	515	720	185	85	37
VS 200 S - P 300 T	500	380	250	100	185	250	130	410	350	800	410	350	635	515	720	185	85	39
VS 200 S - P 460 M	500	380	250	100	185	250	130	410	350	800	410	350	635	515	720	185	85	38,8
VS 200 S - P 460 T	500	380	250	100	185	250	130	410	350	800	410	350	635	515	720	185	85	40,6

VACUSYSTEM

НАСОСНАЯ СТАНЦИЯ ДЛЯ СБОРА И ПОДЪЁМА СТОЧНЫХ ВОД

VACUSYSTEM 500 – собранные и готовые к эксплуатации автоматические насосные станции. Данные станции особо предназначены для тех случаев, когда сточные воды собираются на более низкий, по сравнению с основным канализационным коллектором, уровень. Для данных станций используются насосы серии PRIOX.

- **2 ЭЛЕКТРОНАСОСА**
- **2 УСТРОЙСТВА ДЛЯ ОПУСКАНИЯ**
- **ЭЛЕКТРОПАНЕЛЬ УПРАВЛЕНИЯ И ПРЕДОХРАНЕНИЯ**

Двигатель электронасоса

- Двигатель в герметичной камере
- Степень защиты IP 68
- Класс изоляции F
- Однофазное исполнение с постоянно задействованным конденсатором и теплозащитой, встроенной в обмотку двигателя
- Полностью изолированная коробка для подключения проводов
- Самосмазывающиеся шариковые подшипники
- Число оборотов: 2850 об/мин

Ограничения

- Откачиваемые жидкости: фекальные и сточные с взвешенными частицами диаметром до 40 мм
- Максимальная температура перекачиваемой жидкости 40°C
- Минимальный уровень всасывания: 60 мм
- На крышку можно вставать ногами

Конструктивные характеристики

В составе серийной насосной станции:

- Полиэтиленовый резервуар ёмкостью 550 л с крышкой, снабженной прокладкой, которая обеспечивает удержание жидкости и возможных газообразований.
- Входные коллекторы с номинальным диаметром 110, 2 выходных патрубка 2” и узел крепления вытяжной трубы с номинальным диаметром 50
- Два устройства для опускания
- Электропанель управления и предохранения для двух однофазных или трёхфазных электронасосов
- Два поплавка с 10 м кабеля 3 x 1 H07 RN-F
- Погружной насос PRIOX 300/9 M, PRIOX 460/13 M
  PRIOX 300/9 T, PRIOX 460/13 T

ПРИМЕНЯЕМЫЕ МАТЕРИАЛЫ

Компонент	Материал	
Корпус насоса	Хромоникелевая нержавеющая сталь X5 1810 (Aisi 304)	
Всасывающая опора	Хромоникелевая нержавеющая сталь X5 1810 (Aisi 304)	
Рабочее колесо	Отливка из хромоникелевой нержавеющей стали X5 1810 (Aisi 304)	
Сетевой кабель	10 м H07RN - F	
Вал двигателя	Хромоникелевая нержавеющая сталь X 12 1809 (Aisi 416)	
Механическое уплотнение	Карбид кремния	Смазка в масляной ванне
Противоположный торец	Карбид кремния	
Вторичное уплотнение	Кромчатое, из резины NBR	
Кольцо для предохранения от песка	Резина NBR	

ДИАГРАММА ГИДРАВЛИЧЕСКИХ ХАРАКТЕРИСТИК

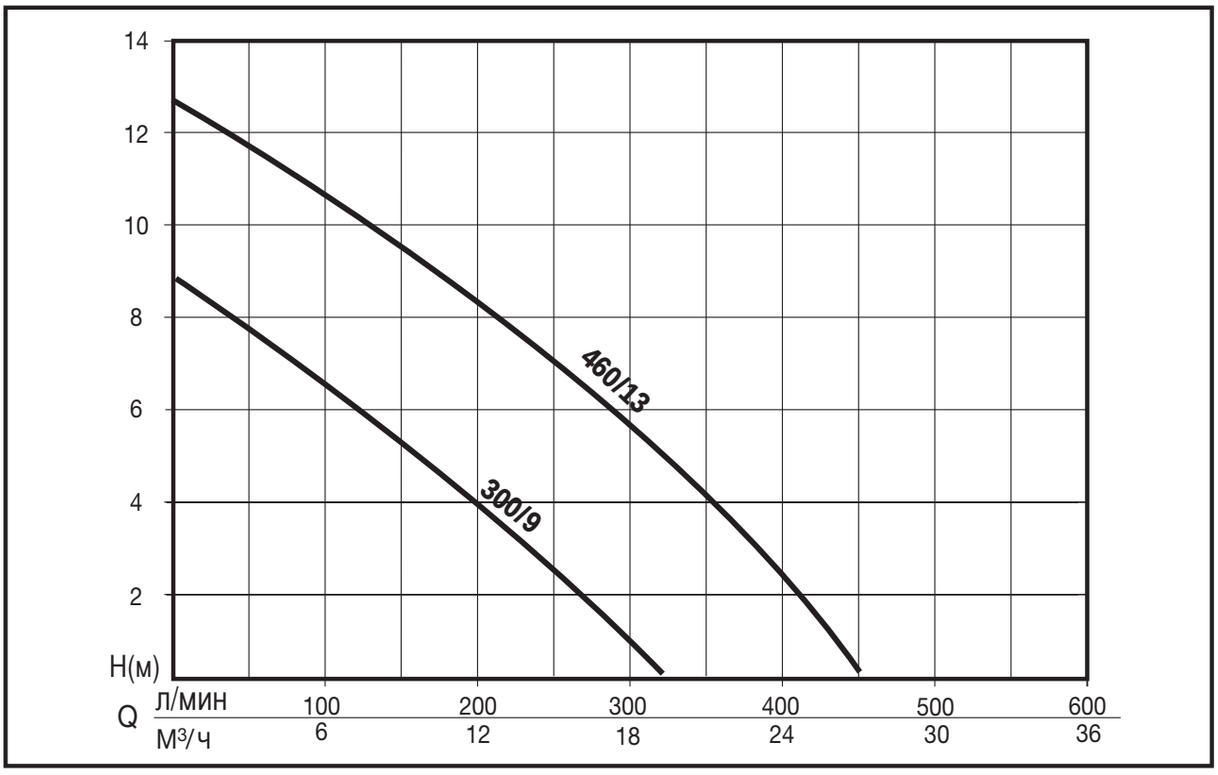

ТАБЛИЦА ТЕХНИЧЕСКИХ ХАРАКТЕРИСТИК

Артикул	Модель	Номинальная мощность		Потребляемая мощность		Напряжение	Ток, А	μF	Q л/мин	50	100	150	200	250	300	400
		л.с.	кВт	л.с.	кВт				м³/ч	3	6	9	12	15	18	24
N2141200	VS 500 TWIN - P 300 M	0,8	0,6	1,2	0,9	1 ~ 230 В	4,1	12,5	Напор, м.в.с.	7,7	6,4	5	3,8	2,3	1	
N2141210	VS 500 TWIN - P 300 T	0,8	0,6	1,2	0,9	3 ~ 400 В	1,55									
N2141220	VS 500 TWIN - P 460 M	1,4	1	2,2	1,6	1 ~ 230 В	7,2	20		11,8	10,8	9,8	8,5	7	5,5	2
N2141230	VS 500 TWIN - P 460 T	1,4	1	2	1,45	3 ~ 400 В	2,4									

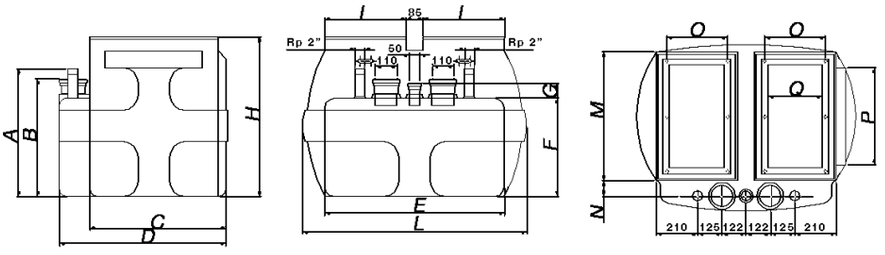

ГАБАРИТНЫЕ РАЗМЕРЫ И ВЕС

Модель	Габаритные размеры, мм															Вес
	A	B	C	D	E	F	G	H	I	L	M	N	O	P	Q	Кг
VS 500 TWIN - P 300 M	650	600	695	850	915	500	80	815	415	1140	655	77,5	310	495	280	89,4
VS 500 TWIN - P 300 T	650	600	695	850	915	500	80	815	415	1140	655	77,5	310	495	280	89,4
VS 500 TWIN - P 460 M	650	600	695	850	915	500	80	815	415	1140	655	77,5	310	495	280	93,8
VS 500 TWIN - P 460 T	650	600	695	850	915	500	80	815	415	1140	655	77,5	310	495	280	93,8

ОСОБЫЕ ВИДЫ ПРИМЕНЕНИЯ

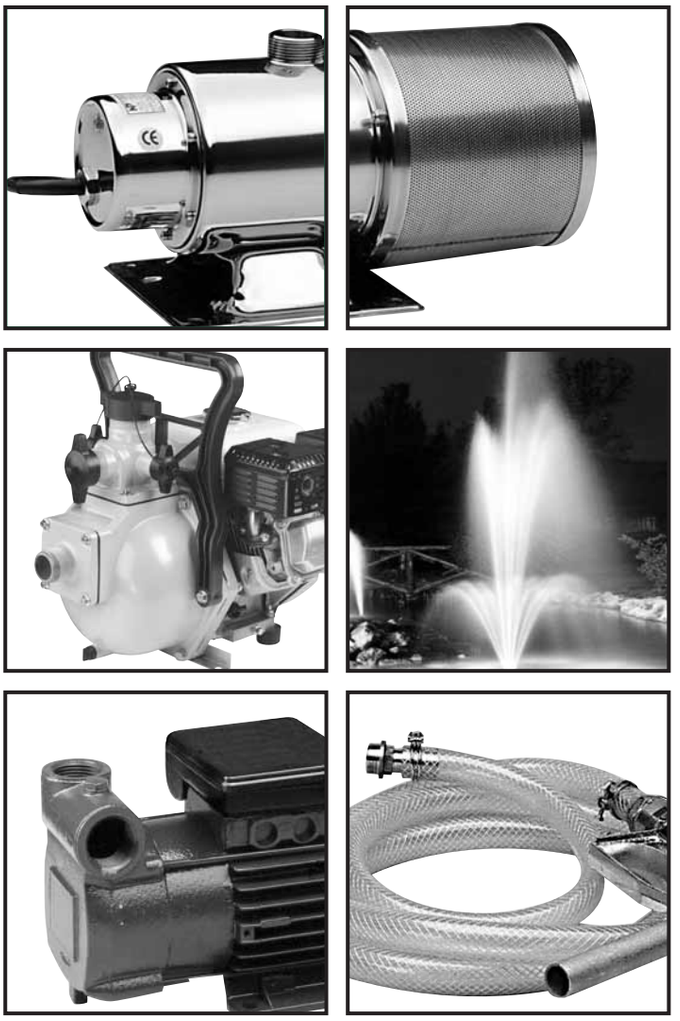

NOCCHI
Pentair Water

SWIMMEY

САМОВСАСЫВАЮЩИЕ ЭЛЕКТРОНАСОСЫ С ФИЛЬТРОМ ПРЕДВАРИТЕЛЬНОЙ ОЧИСТКИ ДЛЯ БАССЕЙНОВ

Насосы серии SWIMMEYобладают высокой степенью надежностью в процессе фильтрации и рециркуляции хлорированной воды.

Двигатель электронасоса

- Закрытый, с внешней вентиляции
- Степень защиты: IP X5
- Класс изоляции: F
- Однофазное исполнение с постоянно задействованным конденсатором и теплозащитой, встроенной в обмотку двигателя
- Трёхфазное исполнение с внешней защитой, обеспечиваемой пользователем
- Самосмазывающиеся шариковые подшипники
- Число оборотов: 2850 об/мин
- Пригоден для эксплуатации в постоянном режиме

Ограничения

- Тип жидкости: хлорированная вода бассейнов
- Максимальная температура жидкости: 40° C
- Максимальное рабочее давление: 2,5 бар
- Максимальная рекомендуемая глубина всасывания: 3 м с концевым обратным клапаном

Применение

- Рециркуляция и фильтрация воды в бассейнах и иных резервуарах

ПРИМЕНЯЕМЫЕ МАТЕРИАЛЫ

Компонент	Материал
Корпус насоса	АБС-сополимер
Предварительный фильтр	АБС-сополимер
Соединительные патрубки (всасывания и подачи)	АБС-сополимер/ПВХ
Барабан (больших размеров, с доступом через крышку с резьбой)	Полиэтилен высокого давления
Рабочее колесо	Лексан со стеклонаполнителем (устойчивый к абразивному воздействию песка)
Диффузор	Лексан со стеклонаполнителем (устойчивый к абразивному воздействию песка)
Механическое уплотнение	Графит
Противоположный торец	Керамика
Вал	Нержавеющая сталь, с изолирующим элементом
Опорная основа	Полипропилен
Крышка фильтра	Лексан, с прокладкой, обработанной тефлоном

ДИАГРАММА ГИДРАВЛИЧЕСКИХ ХАРАКТЕРИСТИК

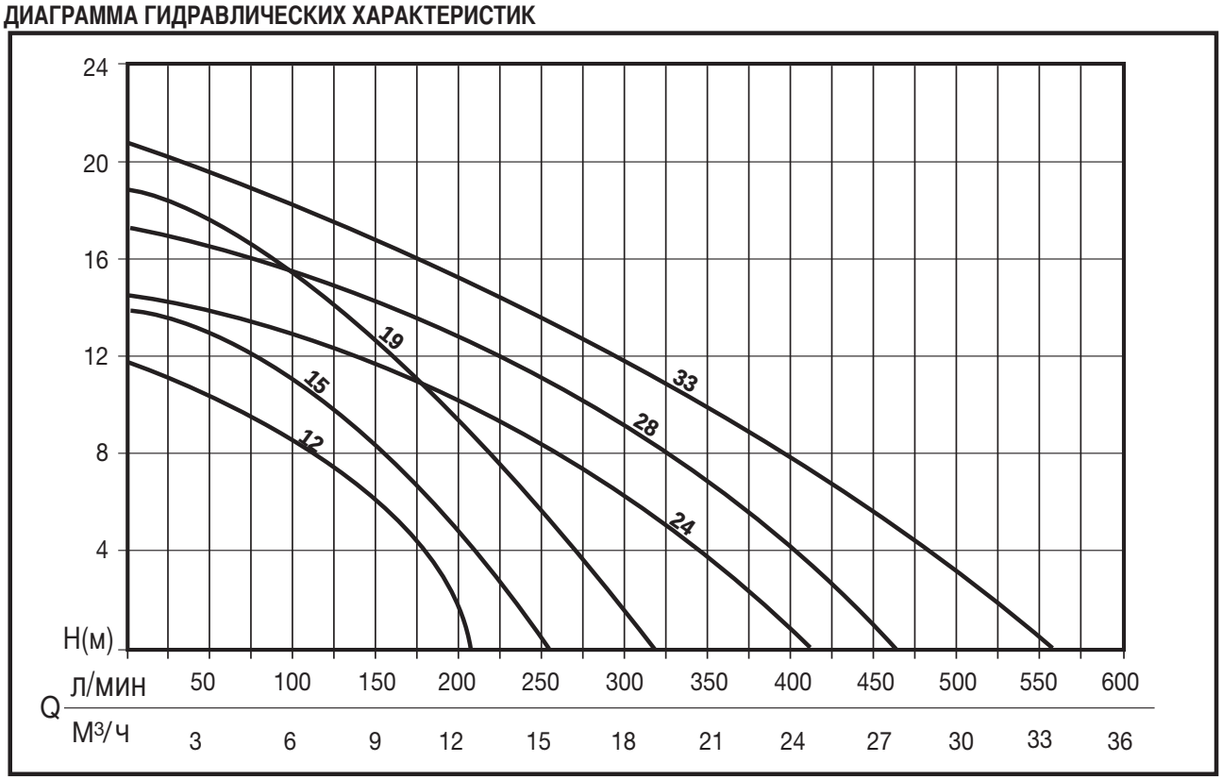

ТАБЛИЦА ТЕХНИЧЕСКИХ ХАРАКТЕРИСТИК

Артикул	Модель	Номинальная мощность		Потребляемая мощность		Напряжение	Ток, А	μF	Q л/мин	100	150	200	300	350	400	450	500
		л.с.	кВт	л.с.	кВт				Q м³/ч	6	9	12	18	21	24	27	30
N7241230	SWIMMEY 12 M	0,5	0,37	0,75	0,55	1 ~ 230 В	2,5	10	Напор, м.в.с.	9	6	2					
N7241290	SWIMMEY 12 T					3 ~ 400 В	1,7-1										
N7241240	SWIMMEY 15 M	0,75	0,5	0,9	0,7	1 ~ 230 В	3	10		11	8,5	4,5					
N7241300	SWIMMEY 15 T					3 ~ 400 В	2,2-1,3										
N7241250	SWIMMEY 19 M	1	0,75	1,5	1,1	1 ~ 230 В	5	20		15,5	13	10	1,5				
N7241310	SWIMMEY 19 T					3 ~ 400 В	3,3-1,9										
N7241260	SWIMMEY 24 M	1	0,75	1,5	1,1	1 ~ 230 В	4,8	20		13	12	10,5	6	4	0,5		
N7241320	SWIMMEY 24 T					3 ~ 400 В	3-1,7										
N7241270	SWIMMEY 28 M	1,5	1,13	2	1,5	1 ~ 230 В	7	30		15,5	14,5	13	9	7	4,5	1,5	
N7241330	SWIMMEY 28 T					3 ~ 400 В	4,1-2,4										
N7241280	SWIMMEY 33 M	2	1,5	2, 55	1,9	1 ~ 230 В	8,5	35		18,5	17	15,5	12	10,5	8	6	3,5
N7241340	SWIMMEY 33 T					3 ~ 400 В	6-3,6										

ГАБАРИТНЫЕ РАЗМЕРЫ И ВЕС

Модель	Габаритные размеры, мм							Вес
	A	B	C	D	E	F	DN	Кг
SWIMMEY 12	230	35	565	183	280	240	50	8
SWIMMEY 15	230	35	565	183	280	240	50	8,5
SWIMMEY 19	240	58	590	183	280	255	50	10,2
SWIMMEY 24	240	87	610	183	280	285	50	11
SWIMMEY 28	260	112	635	183	280	310	50	13
SWIMMEY 33	260	112	635	183	280	310	50	14,5

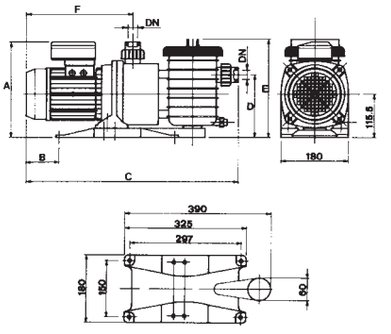

MCP

ГОРИЗОНТАЛЬНЫЕ МНОГОСТУПЕНЧАТЫЕ ЦЕНТРОБЕЖНЫЕ ЭЛЕКТРОНАСОСЫ С ФИЛЬТРОМ ПРЕДВАРИТЕЛЬНОЙ ОЧИСТКИ ДЛЯ БАССЕЙНОВ

Горизонтальные многоступенчатые центробежные электронасосы с фильтром предварительной очистки для бассейнов

- **ДЛЯ ПРИМЕНЕНИЯ В БАССЕЙНАХ**
- **ИСКЛЮЧИТЕЛЬНО БЕСШУМНОЕ ФУНКЦИОНИРОВАНИЕ**
- **ПОДХОДИТ ДЛЯ РАБОТЫ С МОРСКОЙ ВОДОЙ**

ПРИМЕНЕНИЕ

- Функционирование во взаимодействии с фильтром предварительной очистки для бассейнов
- Хлорированная вода бассейнов, морская вода

ОГРАНИЧЕНИЯ В ПРИМЕНЕНИИ

- Тип жидкости: чистая вода без присутствия взвешенных частиц или абразивного материала, хлорированная вода бассейнов, морская вода
- Макс. температура воды 50° C
- Макс. рекомендуемая высота всасывания: 6 м с концевым обратным клапаном
- Макс. рабочее давление: 7 бар

ДВИГАТЕЛЬ

- В герметичной камере, с внешней вентиляцией
- Степень защиты: IP 44
- Класс изоляции: F
- Однофазное исполнение с постоянно задействованным конденсатором и теплозащитой, встроенной в обмотку двигателя
- Число оборотов: 2850 об./мин.
- Пригоден для эксплуатации в непрерывном режиме

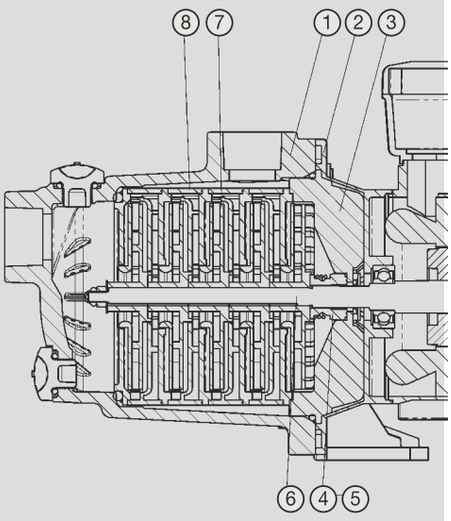

ПРИМЕНЯЕМЫЕ МАТЕРИАЛЫ

Компонент	Материал
1. Корпус насоса	Полипропилен с 30% содержанием стекловолокна
2. Суппорт двигателя	Алюминиевая отливка под давлением
3. Крышка уплотнения	Норил, GFN 2V
4. Механическое уплотнение	Графит/керамика – металлические детали из нержавеющей стали AISI 316
5. Торцевая поверхность	Керамика
6. Вал двигателя	X2 CrNiMo 17-12-2 (AISI 316 L)
7. Рабочие колеса	Стеклополимер со вставками из нержавеющей стали
8. Диффузоры	Стеклополимер
9. Уплотнительные кольца	Будадиенакрилонитрильный каучук

ДИАГРАММА ГИДРАВЛИЧЕСКИХ ХАРАКТЕРИСТИК

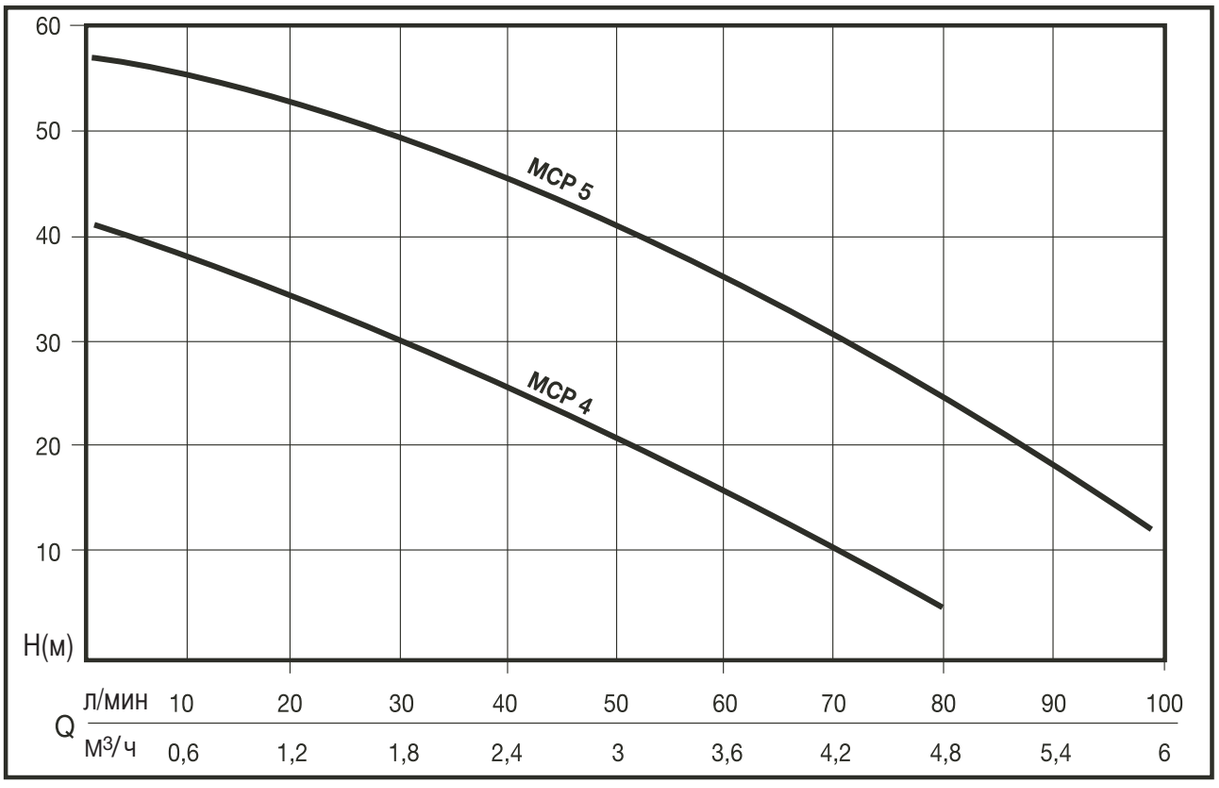

ТЕХНИЧЕСКИЕ ХАРАКТЕРИСТИКИ НАСОСА

Артикул	Модель	Номинальная мощность		Потребляемая мощность		Напряжение	Ток, A.	μF.	Q л/мин	0	20	40	60	80	100
		л.с.	кВт	л.с.	кВт				м³/ч	0	1,2	2,4	3,6	4,8	6
N4300000	**MCP 4**	0,7	0,5	1,1	0,8	1 ~ 230 V	4	12,5	hauteur manoméétrique en m CE	42	34	27	15	6	
N4300010	**MCP 5**	1,1	0,85	1,7	1,25	1 ~ 230 V	5,8	20		58	54	47	36	25	11

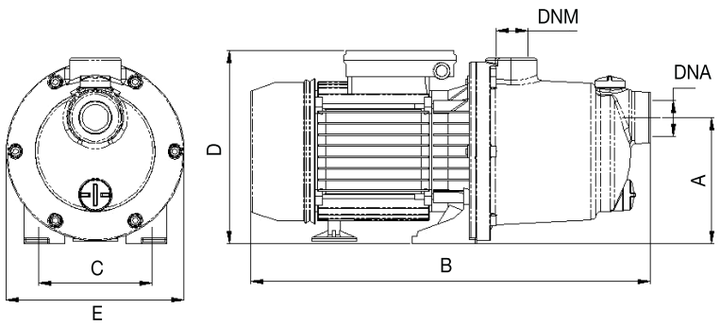

ТАБЛИЦА ГАБАРИТНЫХ РАЗМЕРОВ И МАСС

Модель	Габаритные размеры, мм							Масса,
	A	B	C	D	E	DNA	DNM	Kг
MCP 4	123	370	99	185	174	1”	1”	7
MCP 5	123	385	99	190	174	1”	1”	9

NOCCHI®
Pentair Water

RainFLOW

СИСТЕМА УПРАВЛЕНИЯ И МОНИТОРИНГА УСТАНОВОК ДЛЯ СБОРА ДОЖДЕВОЙ ВОДЫ

RainFLOW – автоматическая система, предназначенная управления и контроля распределения собранной дождевой воды. Забор обычно осуществляется из резервуара для сбора воды (например, подземного). В случае окончания дождевой воды специальной электронное устройство переключает установленный на всасывании трехходовой электроклапан непосредственно к водопроводной сети через встроенный резервуар. Таким образом RainFLOW постоянно обеспечивает достаточный напор воды в точках её потребления. Система RainFLOW снабжена многоступенчатым самовсасывающим электронасосом серии MAX.

- **СОКРАЩАЕТ СТОИМОСТЬ И РАСХОД ВОДЫ**
- **АВТОМАТИЧЕСКАЯ БЕСШУМНАЯ СИСТЕМА**
- **КОМПАКТНЫЙ ДИЗАЙН**

Ограничения

- Тип жидкости: дождевая воды без твердых взвешенных частиц или абразивных материалов
- Минимальная температура жидкости: 5° C
- Максимальная температура жидкости: + 50° C
- Минимальная температура среды: 0° C
- Максимальная температура среды: + 40° C
- Максимальная рекомендуемая глубина всасывания: 7 м с концевым обратным клапаном
- Максимальное рабочее давление: 7 бар

Рабочие характеристики

- Ручное и автоматическое переключение между встроенным резервуаром и резервуаром для сбора воды.
- Встроенный резервуар для подачи воды автоматически опорожняется и вновь заполняется один раз в 7 дней для обеспечения свежести воды.
- Имеется поплавок для контроля уровня воды во встроенном резервуаре.
- Устройство для предохранения от работы вхолостую с визуальной сигнализацией, задействуемой в случае отсутствия воды в обоих резервуарах.

Двигатель электронасоса

- Закрытый, с внешней вентиляции
- Степень защиты: IP 44
- Класс изоляции: F
- Однофазное исполнение с постоянно задействованным конденсатором и теплозащитой, встроенной в обмотку двигателя
- Трёхфазное исполнение с внешней защитой, обеспечиваемой пользователем
- Самосмазывающиеся шариковые подшипники
- Число оборотов: 2850 об/мин
- Пригоден для эксплуатации в постоянном режиме

Применение

Система RainFLOW предназначена для:
- контроля сбора дождевой воды;
- подачи воды в домашнюю водопроводную сеть;
- работы в жилых и нежилых помещениях;
- систем мойки и орошения.

ТЕХНИЧЕСКИЕ ХАРАКТЕРИСТИКИ RainFLOW	
Ток питания	230 В – 50 Гц
Степень защиты	IP 55
Предварительно установленное пусковое давление	1,5 бар (предельная высота точки потребления)
Возможности установки	На земле или на стене (в комплект входят крепежные скобы и винты). Во внутренних помещениях.
Подключение к гидросистемам	Патрубок для подключения к водопроводной сети: 1/2 “ Входной патрубок: 1” M Выходной патрубок: 1 1/2 “ F Перепускной патрубок: 1 “ F
Встроенный резервуар	Полиэтилен Ёмкость: 55 л
Контроль уровня	Поплавок с проводом 20 м
Сетевой кабель	1,5 м с вилкой Schuko

ПРИМЕНЯЕМЫЕ МАТЕРИАЛЫ

Компонент	Материал
Корпус насоса	Хромоникелевая нержавеющая сталь X5 1810 (Aisi 304)
Суппорт двигателя	Алюминиевая отливка под давлением
Рабочие колёса	Стеклополимер с кольцом из хромоникелевой нержавеющей стали X5 1810 (Aisi 304)
Диффузоры	Стеклополимер
Вал (гидравлическая часть)	Хромоникелевая нержавеющая сталь X5 1810 (Aisi 304)
Распорная деталь	Никелированная латунь OT 58
Механическое уплотнение	Графит
Противоположный торец	Керамика
Прокладки	Резина NBR 70 shore
Днище крепления уплотнения	Норил GFN2V

ДИАГРАММА ГИДРАВЛИЧЕСКИХ ХАРАКТЕРИСТИК

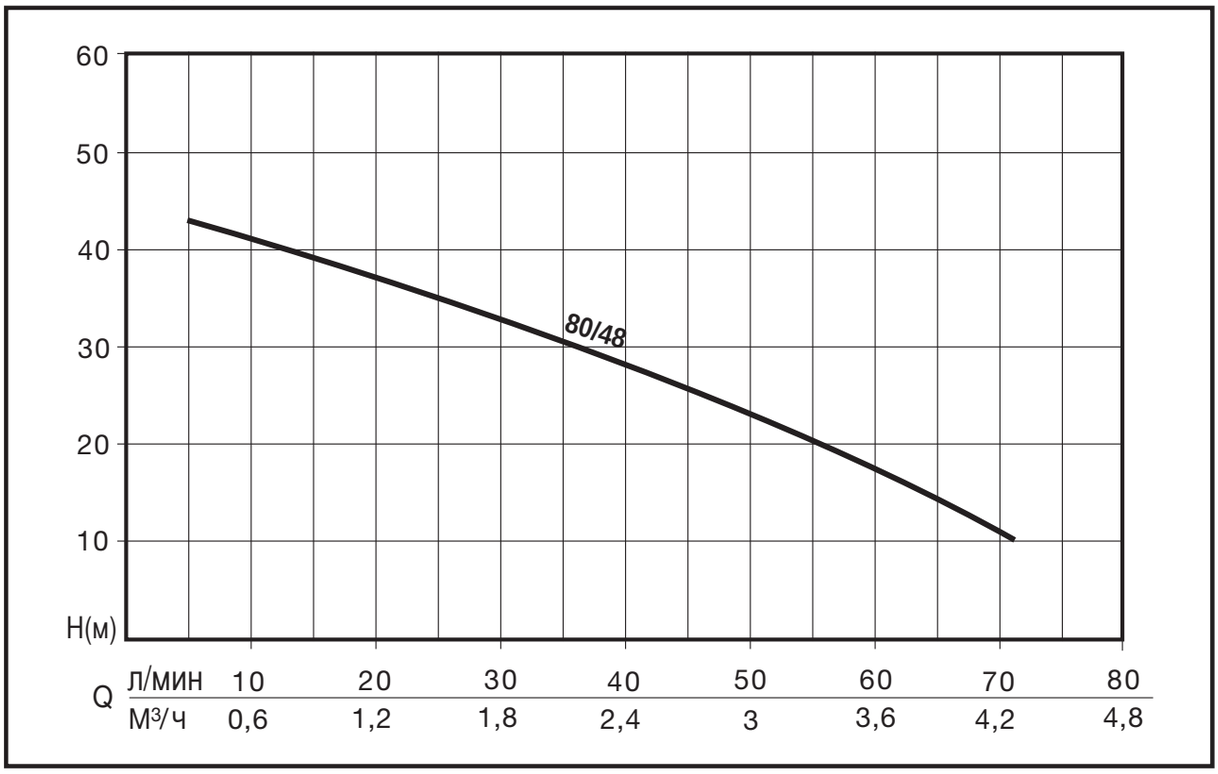

ТАБЛИЦА ТЕХНИЧЕСКИХ ХАРАКТЕРИСТИК ЭЛЕКТРОНАСОСА

Артикул	Модель	Номинальная мощность		Потребляемая мощность		Напряжение	Ток,	μF	Q					
		л.с.	кВт	л.с.	кВт					л/мин	0	20	40	60	80
										м³/ч	0	1,2	2,4	3,6	4,8
N4501200	RainFLOW MAX 80/48 M	0,75	0,55	1,1	0,8	1 ~ 230 В	4	12,5	Напор, м.в.с.		45	36	28	17	1

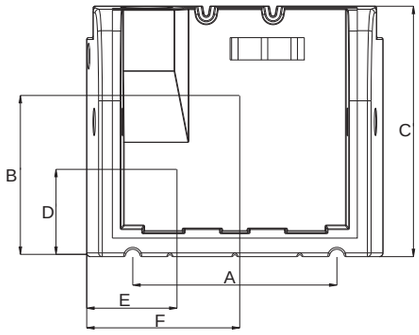

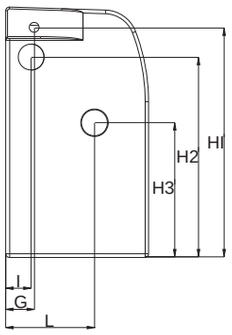

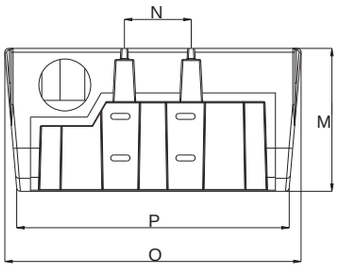

ГАБАРИТНЫЕ РАЗМЕРЫ И ВЕС

Модель	Габаритные размеры, мм																Вес
	A	B	C	D	E	F	G	H1	H2	H3	I	L	M	N	O	P	Кг
RainFLOW MAX 80/48 M	555	480	675	255	205	420	78	617	505	360	70	235	380	180	798	734	23

NOCCHI®
Pentair Water

BLAZE - BLAZEMASTER

ОДНОСТУПЕНЧАТЫЕ И ДВУХСТУПЕНЧАТЫЕ ПРИВОДНЫЕ НАСОСЫ ONGA

Приводные насосы ONGA предназначены прежде всего для тех случаев, когда отсутствует электропитание и необходимо перекачивать большое количество воды с большим давлением.

- **ДВИГАТЕЛЬ “HONDA”**
- **НАДЕЖНОСТЬ**
- **ВЫСОКАЯ ПРОПУСКНАЯ СПОСОБНОСТЬ И ДАВЛЕНИЕ**
- **ПРЕКРАСНЫЕ ВСАСЫВАЮЩИЕ СПОСОБНОСТИ**
- **МНОГООБРАЗНЫЕ ВОЗМОЖНОСТИ ПОДКЛЮЧЕНИЯ**

BY onga®

Применение

- Тушение пожаров
- Заполнение емкостей
- Перекачка жидкостей
- Для гидрантов
- Для орошения

Ограничения

- Максимальное рабочее давление: 13 бар
- Максимальная температура воды: 5° C ÷ 40° C
- Максимальная температура среды: 40° C, как указано производителем
- Свободный проход твёрдых частиц (5 мм в одноступенчатом исполнении, 3 мм в двухступенчатом исполнении)

ДАННЫЕ ДВИГАТЕЛЯ

	BLAZE	BLAZEMASTER
ДВИГАТЕЛЬ	Одноцилиндровый двигатель OHV с горизонтальным расположением вала, цикл со сгоранием при постоянном объёме, 4 такта, наклоненный на 25° цилиндр, принудительное воздушное охлаждение	
Тип цилиндра	Чугунный	
Внутренний диаметр	68 x 45 мм	69 x 45 мм
Объём цилиндра	168 см³	196 см³
Мощность	4,0 кВт (5,5 л.с.)/3600 об/мин	4,8 кВт (6,5 л.с.)/3600 об/мин
Система пуска	Самосматывающийся ручной стартер	
Ёмкость резервуара	3,6 л	
Расход топлива	313 г/кВт/час – 230 г/ 1 л.с./час	
Тип топлива	Неэтилированный бензин без свинца	

МАТЕРИАЛЫ ГИДРАВЛИЧЕСКОЙ ЧАСТИ

	Компонент	Материал
-	Корпус насоса	Алюминий
-	Рабочее колесо	Нейлон
-	Механическое уплотнение	Керамика
-	Противоположный торец	Графит
-	Вал	Низкоуглеродистая сталь
-	Диффузоры	Алюминий
-	Прокладки	Резина NBR

ДИАГРАММА ГИДРАВЛИЧЕСКИХ ХАРАКТЕРИСТИК

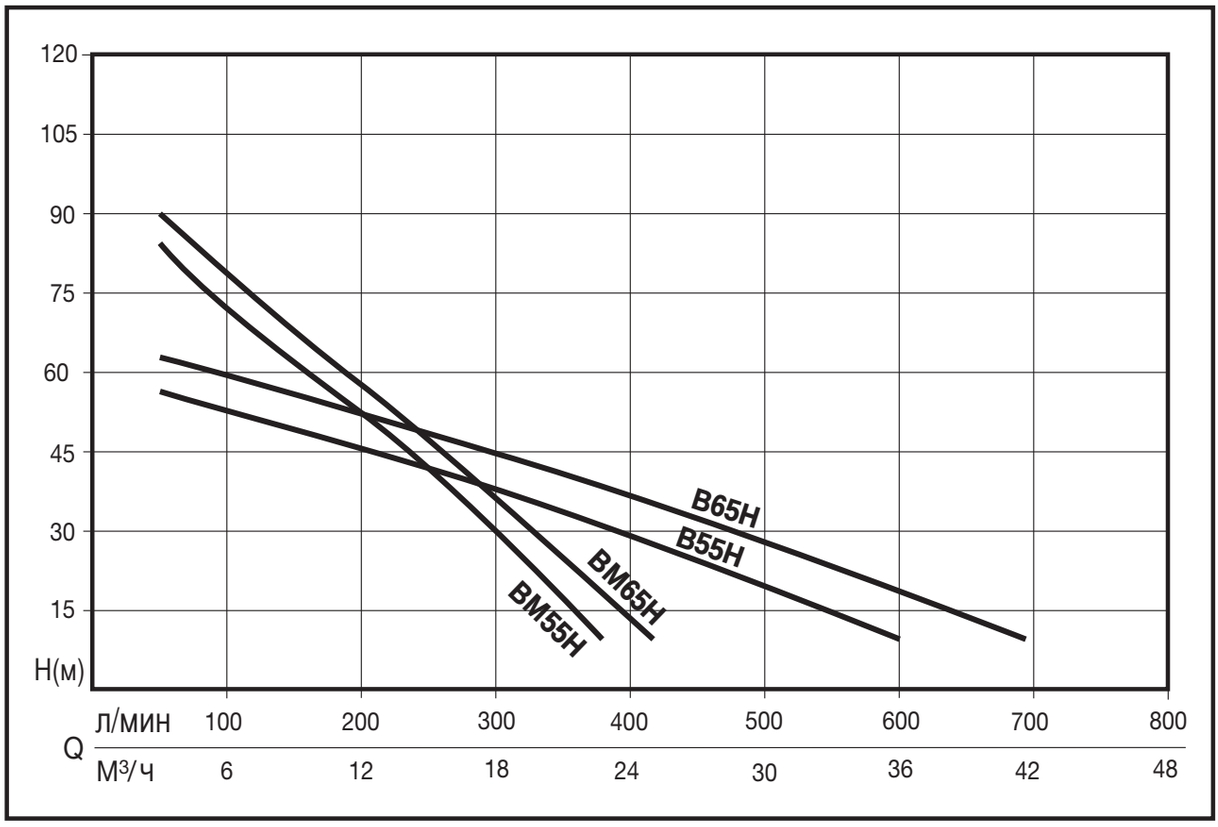

ТАБЛИЦА ТЕХНИЧЕСКИХ ХАРАКТЕРИСТИК

Артикул	Модель	Мощность		Двигатель Хонда	Q л/мин	0	50	100	200	300	400	500	600	700
		л.с.	кВт		м³/ч	0	3	6	12	18	24	30	36	42
B55HEU	BLAZE 5.5 HP 5/8in EU	5,5	4	GX 160	Напор, м.в.с.	61	55,5	50	47	37	30	20	12	
B65HEU	BLAZE 6.5 HP 5/8in EU	6,5	4,8	GX 200		65	62,5	60	52	45	37	28	20	9,8
BM55HEU	BLAZEMASTER 5.5 HP 5/8in EU	5,5	4	GX 160		101	85	72	50	29	2			
BM65HEU	BLAZEMASTER 6.5 HP 5/8in EU	6,5	4,8	GX 200		101,5	91	79	58	35	15			

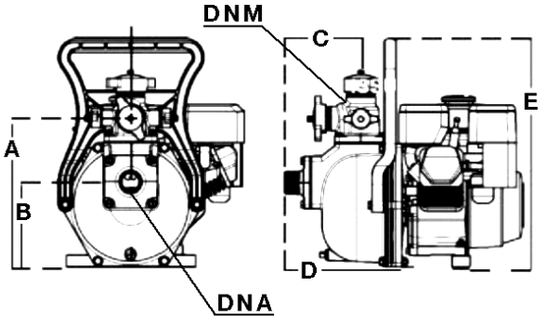

ГАБАРИТНЫЕ РАЗМЕРЫ И ВЕС

Модель	Габаритные размеры, мм							Вес
	A	B	C	D	E	DNA	4- DNM	Кг
BLAZE 5.5 HP 5/8in EU	312	178	163	253	480	1” 1/2	1”- 1”- 1”1/2 - 1”1/2	22,2
BLAZE 6.5 HP 5/8in EU	312	178	166	253	480	1” 1/2	1”- 1”- 1”1/2 - 1”1/2	23,2
BLAZEMASTER 5.5 HP 5/8in EU	312	178	178	253	480	2”	1”- 1”- 2”- 2”	22,9
BLAZEMASTER 6.5 HP 5/8in EU	312	178	166	253	480	2”	1”- 1”- 2”- 2”	23,9

P.G.A. - DELTA OIL

САМОВСАСЫВАЮЩИЕ НАСОСЫ С ЖИДКИМ КОЛЬЦОМ ДЛЯ ПЕРЕКАЧИВАНИЯ ДИЗЕЛЬНОГО ТОПЛИВА

Насосы серии PGA предназначены, прежде всего, для перекачивания дизельного топлива. Имеются модификации с сетевым кабелем, выключателем и ручкой. Оснащены предохранительной трубкой для слива возможных утечек.

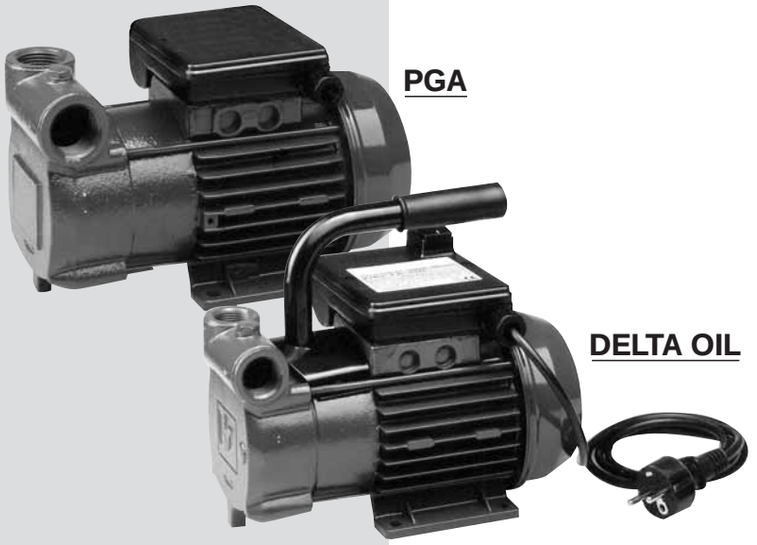

Применение

- Заправочные системы
- Перекачивание дизельного топлива на сельскохозяйственных предприятиях
- Сельскохозяйственное оборудование
- Небольшие насосные станции

Двигатель

- Закрытый, с внешней вентиляцией
- Степень защиты: IP 55
- Класс изоляции: F
- Однофазное исполнение с постоянно задействованным конденсатором и теплозащитой, встроенной в обмотку двигателя
- Трёхфазное исполнение с внешней защитой, обеспечиваемой пользователем
- Число оборотов: 2850 об/мин
- Пригоден для эксплуатации в постоянном режиме

Ограничения

- Тип жидкости: дизельное топливо
- Максимальная температура жидкости: 50° C
- Максимальная рекомендуемая глубина всасывания: 5 м с концевым обратным клапаном
- Максимальное рабочее давление: 6 бар

ПРИМЕНЯЕМЫЕ МАТЕРИАЛЫ

Компонент	Материал
Корпус насоса	Серый чугун EN GJL 200
Суппорт двигателя	Серый чугун EN GJL 200
Рабочее колесо с лопастями	Латунь
Вал двигателя	Хромоникелькремниевая нержавеющая сталь X 12 1809 (AISI 416)
Механическое уплотнение насоса	Графит
Противоположный торец	Керамика
Прокладки	Резина NBR70 shore

ДИАГРАММА ГИДРАВЛИЧЕСКИХ ХАРАКТЕРИСТИК

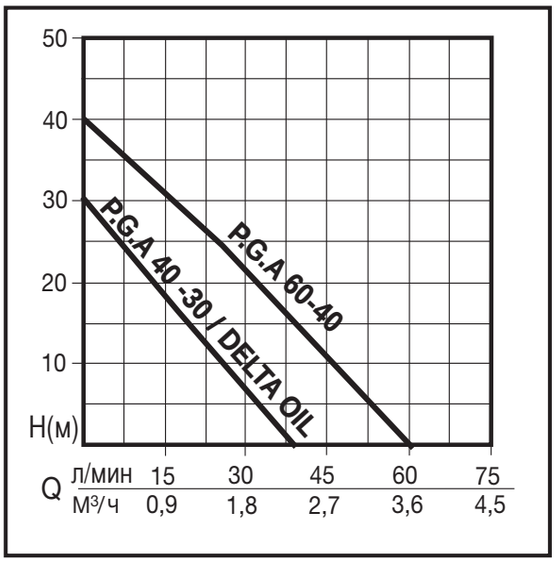

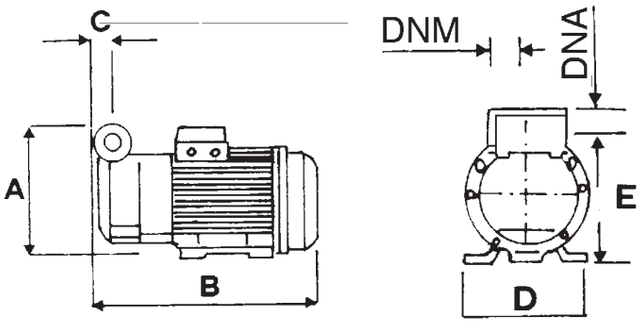

ТАБЛИЦА ТЕХНИЧЕСКИХ ХАРАКТЕРИСТИК

Артикул	Модель	Номинальная Мощность		Потребляемая мощность		Напряжение	Ток, А.	μF	Q л/мин	5	10	15	25	35	45	60
		л.с.	кВт	л.с.	кВт				м³/ч	0,3	0,6	0,9	1,5	2,1	2,7	3,6
N6232090 N6232100	PGA 40 - 30 M PGA 40 - 30 T	0,6	0,45	0,75	0,55	1 ~ 220 ÷240 В 3 ~ 230 ÷400 В	2,7 1,6-0,9	8	Напор, м.в.с.	28	23	18	13	5		
N6232130 N6232140	PGA 60 - 40 M PGA 60 - 40 T	0,8	0,6	1,2	0,9	1 ~ 220 ÷240 В 3 ~ 230 ÷400 В	4,5 2,7-1,6	12,5		39	34	32	25	18	12	1
N6232170	DELTA OIL	0,6	0,45	0,75	0,55	1 ~ 220 ÷240 В	2,7	8		28	23	18	13	5		

ГАБАРИТНЫЕ РАЗМЕРЫ И ВЕС

Модель	Габаритные размеры, мм							Вес
	A	B	C	D	E	DNA	DNM	Кг
PGA 40 - 30	141	255	20	120	119	3/4"	3/4"	6,2
PGA 60 - 40	148	260	24	120	123	1"	1"	8
DELTA OIL	141	255	20	120	119	3/4"	3/4"	7

АКСЕССУАРЫ	
ZA000840	**4-х метровый шланг с сетчатым концевым фильтром из пластмассы**
ZA005380	**4-х метровый шланг с раздаточным пистолетом из алюминия. Не предназначен для АЗС !**
ZA000120	**Счетчик в пластмассовой коробке для измерения расхода. Не предназначен для АЗС !**
ZA005160	**Счетчик в алюминиевой коробке для измерения расхода. Не предназначен для АЗС !**
ZA000130	**Раздаточный пистолет из алюминия с пластмассовым переходником 19 мм. Не предназначен для АЗС !**

Всасывающий шланг 4 м

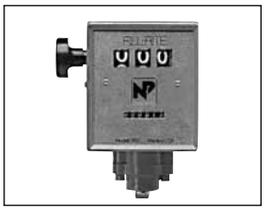

Счетчик

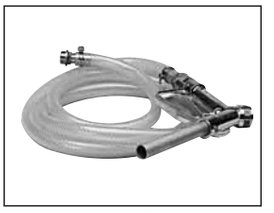

Нагнетательный шланг 4 м с раздаточным пистолетом

VERSAILLES

ПОГРУЖНЫЕ ЭЛЕКТРОНАСОСЫ ДЛЯ ФОНТАНОВ И ВОДНЫХ АТТРАКЦИОНОВ

Насосы серии VERSAILLES предназначены для устройства фонтанов, водных аттракционов и каскадов в аква-парках.

Применение

- Устройство фонтанов, водных аттракционов и каскадов в аква-парках.

Ограничения

- Откачиваемые жидкости: чистые, без взвешенных абразивных примесей
- Максимальная температура жидкости 40°C
- Максимальная глубина погружения 7 м.
- Проходной размер фильтра 1,5 мм. Отдельно по заказу поставляется пористый фильтр с меньшим проходным размером

Двигатель

- Двигатель в герметичной камере, с корпусом из нержавеющей стали
- Степень защиты IP 68
- Класс изоляции F
- Однофазное исполнение с постоянно задействованным конденсатором
- Теплозащита встроена в обмотку двигателя
- Полностью изолированная коробка для подключения проводов
- Самосмазывающиеся шариковые подшипники
- Число оборотов: 2850 об/мин
- Пригоден для эксплуатации в постоянном режиме

Дополнительная оснастка

- Вулкан: водный аттракцион со струями трёх уровней.
- Гейзер: водный аттракцион с одной пенящейся струёй.
- Колокол: водный аттракцион в форме регулируемого колокола.
- Фильтры: из губчатого материала с проходным размером менее 1,5 мм; могут использоваться на всех водных аттракционах.

СМЕННЫЕ ФИЛЬТРЫ

ПРИМЕНЯЕМЫЕ МАТЕРИАЛЫ

Компонент	Материал
Всасывающая решётка	Хромоникелевая нержавеющая сталь X5 1810 (Aisi 304)
Опора	Хромоникелевая нержавеющая сталь X5 1810 (Aisi 304)
Корпус насоса	Хромоникелевая нержавеющая сталь X5 1810 (Aisi 304)
Рабочее колесо	Отливка из хромоникелевой нержавеющей стали X5 1810 (Aisi 304)
Сетевой кабель	10 м H07RN – F с вилкой
Уплотнение	Двойное неподвижное уплотнение из резины NBR 70 со специальным кольцом для предохранения от песка
Вал двигателя	Хромокремниевая нержавеющая сталь X 12 13 (Aisi 416) с керамическими вставками в местах износа
Редуктор 1” F	Пластмасса

ДИАГРАММА ГИДРАВЛИЧЕСКИХ ХАРАКТЕРИСТИК

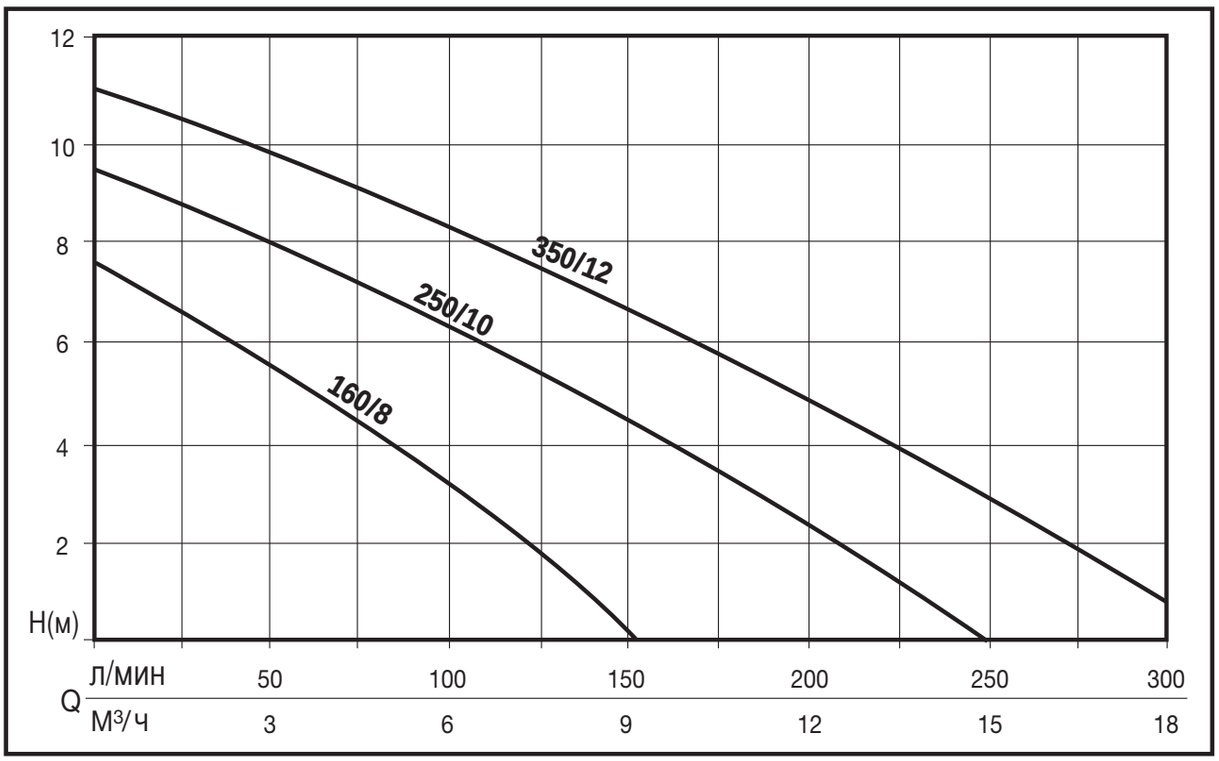

ТАБЛИЦА ТЕХНИЧЕСКИХ ХАРАКТЕРИСТИК

Артикул	Модель	Номинальная Мощность		Потребляемая мощность		Напряжение	Ток, A	µF	Q л/мин	Диаметр и высота струи, см		
		л.с.	кВт	л.с.	кВт					ВУЛКАН	ГЕЙЗЕР	КОЛОКОЛ
N2121010	VERSAILLES 160/8	0,5	0,37	0,6	0,45	1 ~ 220 ÷240 В	2,2	8	Напор, м.в.с.	Ø 180 - H 360	Ø 20 - H 110	Ø 90 - H 45
N2121020	VERSAILLES 250/10	0,75	0,55	1,2	0,9	1 ~ 220 ÷240 В	4,5	10		Ø 200 - H 420	Ø 30 - H 180	Ø 95 - H 45
N2121030	VERSAILLES 350/12	1,1	0,8	1,6	1,2	1 ~ 220 ÷240 В	5,1	16		Ø 200 - H 480	Ø 50 - H 230	Ø 100 - H 45
ZB401690	ВУЛКАН											
ZB401700	ГЕЙЗЕР											
ZB401710	КОЛОКОЛ											
ZB401720	Пористый фильтр 1 для модд. 80/7 - 160/8											
ZB401730	Пористый фильтр 2 для модд. 250/10 - 350/12											

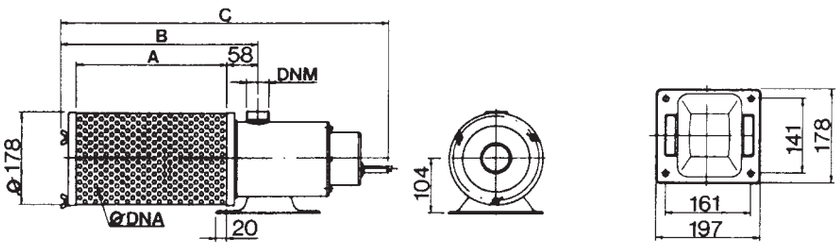

ГАБАРИТНЫЕ РАЗМЕРЫ И ВЕС

Модель	Габаритные размеры, мм					Вес
	A	B	C	Максимальный диаметр твердых частиц, мм	DNM	Кг
VERSAILLES 160/8	144	231	425	Ø 1,5	1” 1/4	7
VERSAILLES 250/10	285	372	620	Ø 1,5	1” 1/4	7,8
VERSAILLES 250/12	285	372	620	Ø 1,5	1” 1/4	9,3

ВУЛКАН

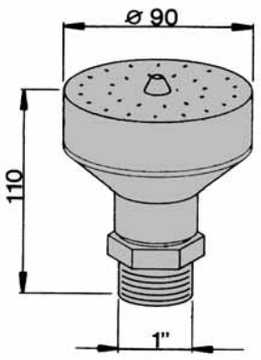

ГЕЙЗЕР

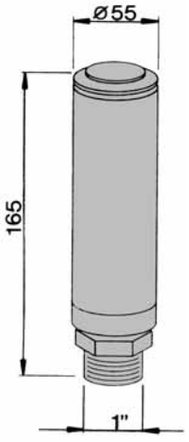

КОЛОКОЛ

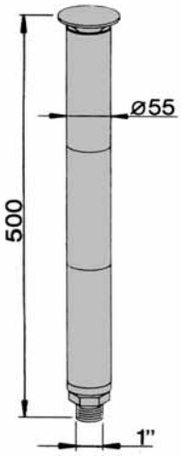

НАСОСНЫЕ АГРЕГАТЫ

РУКОВОДСТВО ПО ВЫБОРУ НАСОСНЫХ АГРЕГАТОВ

Существует два основных критерия для выбора насосных агрегатов:
а) пропускная способность, необходимая для момента максимального пользования;
б) общий манометрический напор.

Необходимая пропускная способность указана на диаграмме нижеуказанных средних статистических значений (Рис. 1).
Расчёт общего манометрического напора (соответствует минимальному рабочему давлению агрегата) предусматривает три различных случая:
А) подачу воды из резервуара, расположенного на одном уровне с агрегатом;
Б) подачу воды из магистрального водопровода или резервуара;
В) подачу воды из колодца или резервуара, расположенного ниже агрегата.

Случай А) Суммируется высота самой высокой точки забора со значением давления, которое необходимо иметь в данной точке, а также с возможными нагрузочными потерями (см. пример на рис. № 2).
Случай Б) Выполняются те же действия, что и в случае А, после чего из полученного результата вычитается значение давления в магистральном водопроводе или давление, создающееся при вытекании из резервуара (см. пример на рис. № 3).
Случай В) Выполняются те же действия, что и в случае А, после чего полученный результат складывается с разницей в метрах между уровнем воды и агрегатом (см. рис. № 4).
Сравнение полученных данных с таблицами технических характеристик различных насосных станций, приведёнными в каталоге, позволяет подобрать наиболее подходящий агрегат.
Следует учитывать, что в указанных таблицах значение минимальное давления в кране составляет более 1,5 АТМ.
Из-за невозможности учесть все различные условия эксплуатации данные таблиц имеют общий характер.

Рис. 1

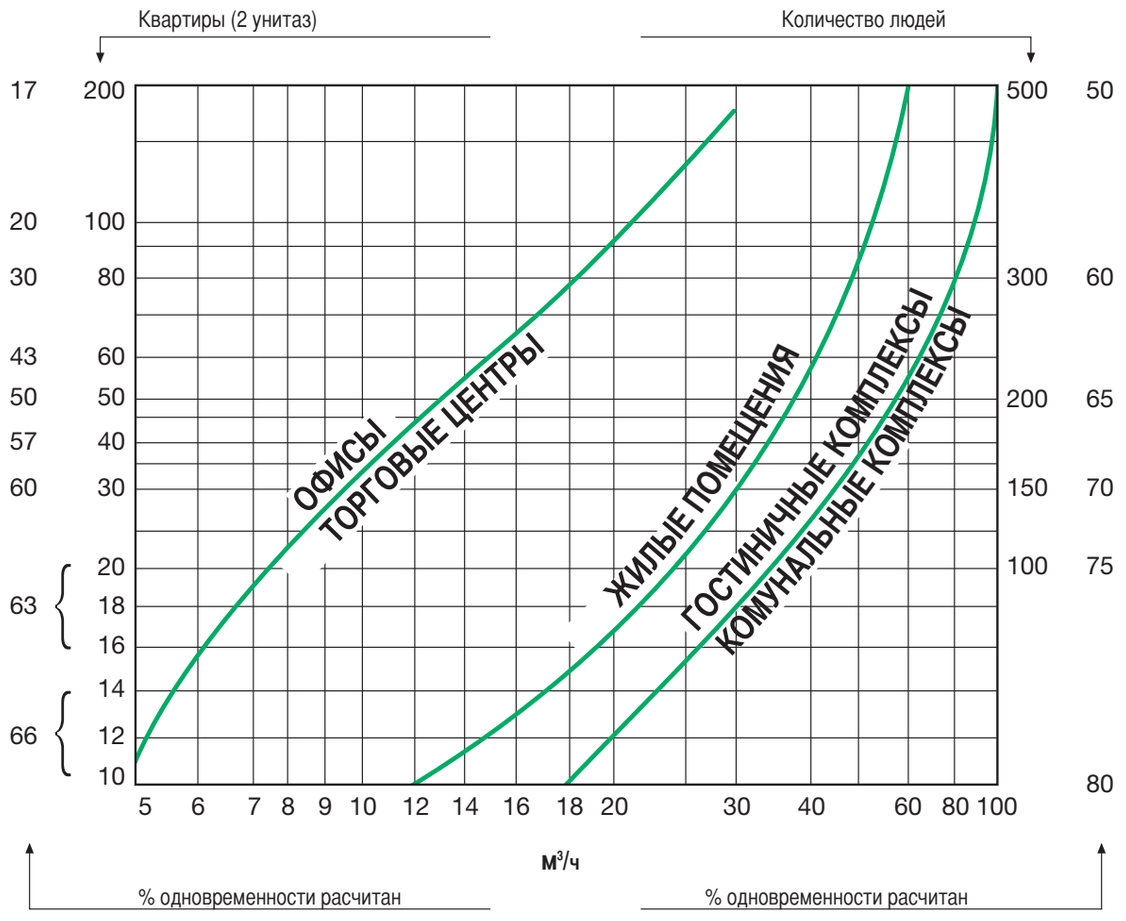

Кривые зависимости для санузлов с бачком (для санузлов с быстрым потоком + 30%)

РИС. 2

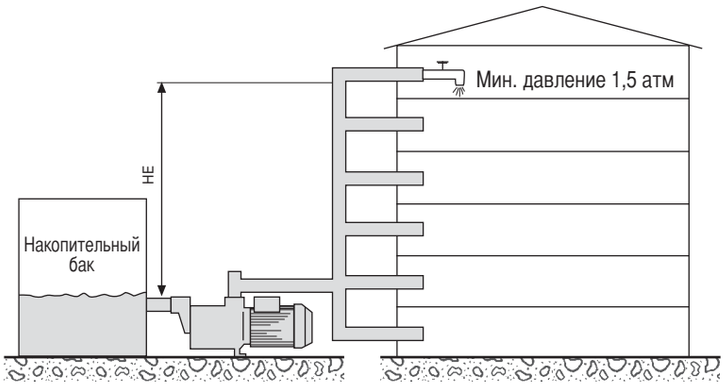

HE = Высота здания 18м

Случай А

Н Высота здания	18 +
Минимальное давление	15 +
Потери давления	2 =
Общий напор, м	35

РИС. 3

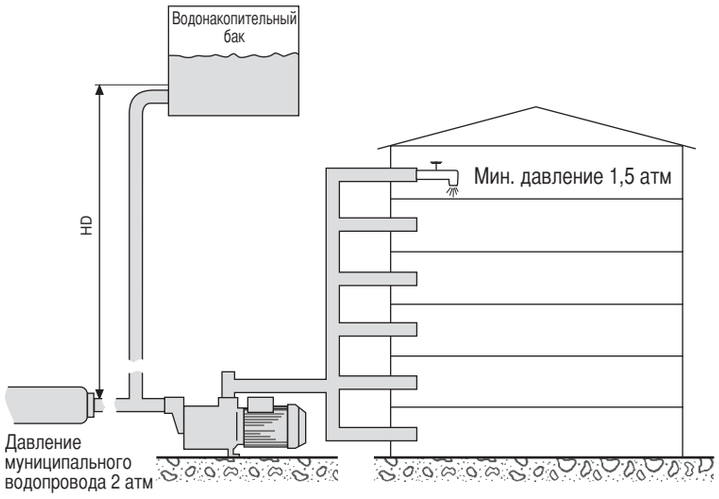

HD = Высота накопительного бака 20 м.

Случай Б

Необходимое давление	35 -
Давление водопровода	20 =
Общий напор, м	15

Необходимое давление	35 -
Водонакопительный бак	20 =
Общий напор, м	15

РИС. 4

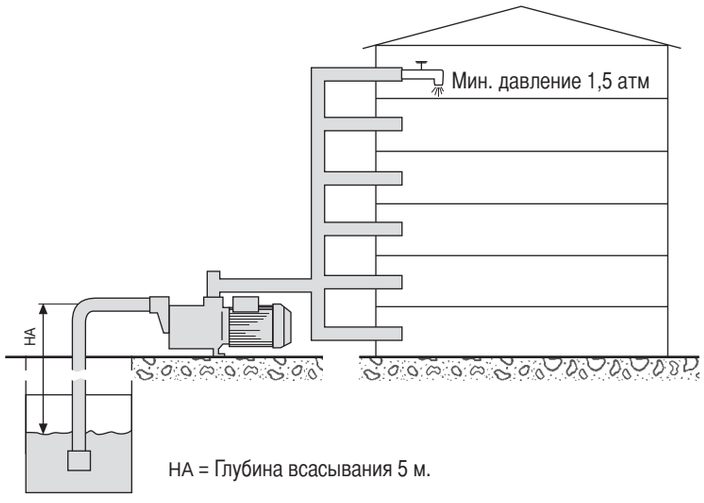

HA = Глубина всасывания 5 м.

Случай В

Необходимое давление	35 +
Глубина всасывания	5 =
Общий напор, м	40

ТАБЛИЦА ПОТЕРЬ ДАВЛЕНИЯ И СКОРОСТИ ВОДЫ

ПОДАЧА			НОВЫЕ ОЦИНКОВАНЫЕ ТРУБОПРОВОДЫ											
			НОМИНАЛЬНЫЕ ДИАМЕТРЫ В ДЮЙМАХ И ММ.											
м³/ч	л/мин	л/сек	1/2" 15,75	3/4" 21,25	1" 27,00	1"1/4 35,75	1"1/2 41,25	2" 52,50	2 1/2" 68,00	3" 80,25	3"1/2 92,50	4" 105,0	5" 130,0	6" 155,5
0,6	10	0,16	0,855 9,910	0,470 2,407	0,292 0,784									
0,9	15	0,25	1,282 20,11	0,705 4,862	0,438 1,570	0,249 0,416								
1,2	20	0,33	1,710 33,53	0,940 8,035	0,584 2,588	0,331 0,677	0,249 0,346							
1,5	25	0,42	2,138 49,93	1,174 11,91	0,730 3,834	0,415 1,004	0,312 0,510							
1,8	30	0,50	2,565 69,34	1,409 16,50	0,876 5,277	0,498 1,379	0,374 0,700	0,231 0,223						
2,1	35	0,58	2,993 91,54	1,644 21,75	1,022 6,949	0,581 1,811	0,436 0,914	0,269 0,291						
2,4	40	0,67		1,879 27,66	1,168 8,820	0,664 2,290	0,499 1,1160	0,308 0,368						
3,0	50	0,83		2,349 41,40	1,460 13,14	0,830 3,403	0,623 1,719	0,385 0,544	0,229 0,159					
3,6	60	1,00		2,819 57,74	1,751 18,28	0,996 4,718	0,748 2,375	0,462 0,751	0,275 0,218					
4,2	70	1,12		3,288 76,49	2,043 24,18	1,162 6,231	0,873 3,132	0,539 0,988	0,321 0,287	0,231 0,131				
4,8	80	1,33			2,335 30,87	1,328 7,940	0,997 3,988	0,616 1,254	0,376 0,363	0,263 0,164				
5,4	90	1,50			2,627 38,30	1,494 9,828	1,122 4,927	0,693 1,551	0,413 0,449	0,296 0,203				
6,0	100	1,67			2,919 46,49	1,660 11,90	1,247 5,972	0,770 1,875	0,459 0,542	0,329 0,244	0,248 0,124			
7,5	125	2,08			3,649 70,41	2,075 17,93	1,558 8,967	0,962 2,802	0,574 0,809	0,412 0,365	0,310 0,185	0,241 0,101		
9,0	150	2,50				2,490 25,11	1,870 12,53	1,154 3,903	0,688 1,124	0,494 0,506	0,372 0,256	0,289 0,140		
10,5	175	2,92				2,904 33,32	2,182 16,66	1,347 5,179	0,803 1,488	0,576 0,670	0,434 0,338	0,337 0,184		
12	200	3,33				3,319 42,75	2,493 21,36	1,539 6,624	0,918 1,901	0,659 0,855	0,496 0,431	0,385 0,234	0,251 0,084	
15	250	4,17				4,149 64,86	3,117 32,32	1,924 10,03	1,147 2,860	0,823 1,282	0,620 0,646	0,481 0,350	0,314 0,126	
18	300	5,00					3,740 45,52	2,309 14,04	1,377 4,009	0,988 1,792	0,744 0,903	0,577 0,488	0,377 0,175	0,263 0,074
24	400	6,67					4,987 78,17	3,078 24,04	1,836 6,828	1,317 3,053	0,992 1,530	0,770 0,829	0,502 0,294	0,351 0,124
30	500	8,33						3,848 36,71	2,295 10,40	1,647 4,622	1,240 2,315	0,962 1,254	0,628 0,445	0,439 0,187
36	600	10,0						4,618 51,84	2,753 14,62	1,976 6,505	1,488 3,261	1,155 1,757	0,753 0,623	0,526 0,260
42	700	11,7							3,212 19,52	2,306 8,693	1,736 4,356	1,347 2,345	0,879 0,831	0,614 0,347
48	800	13,3							3,671 25,20	2,635 11,18	1,984 5,582	1,540 3,009	1,005 1,066	0,702 0,445
54	900	15,0							4,130 31,51	2,964 13,97	2,232 6,983	1,732 3,762	1,130 1,328	0,790 0,555
60	1000	16,7							4,589 38,43	3,294 17,06	2,480 8,521	1,925 4,595	1,256 1,616	0,877 0,674
75	1250	20,8								4,117 26,10	3,100 13,00	2,406 7,010	1,5701,883 2,458	1,097 1,027
90	1500	25,0								4,941 36,97	3,720 18,42	2,887 9,892	2,197 3,458	1,316 1,444
105	1750	29,2									4,340 24,76	3,368 13,30	2,511 4,665	1,535 1,934
120	2000	33,3									4,960 31,94	3,850 17,16	3,139 5,995	1,754 2,496
150	2500	41,7										4,812 26,26	3,767 9,216	2,193 3,807
180	3000	50,0											5,023 13,05	2,632 5,417
240	4000	66,7											22,72	3,509 8,926
300	5000	83,3												4,386 14,42

Большие цифры: Потери давления в м на кажлый 100 м трубопровода.
Маленькие цифры: Скорость воды в м/сек

Внимание: в случае применения трубопроводов из другого материала, необходимо умножать величину для оцинкованного трубопровода на следующие коэффициенты:
0,6 трубопроводы из ПВХ
0,7 алюминевые трубопроводы
0,8 трубопроводы из прокатной стали
1,3 – для труб из цементного волокна

NOCCHI
Pentair Water

AUTOJET

НАСОСНЫЕ АГРЕГАТЫ С ЭЛЕКТРОННЫМ УСТРОЙСТВОМ УПРАВЛЕНИЯ И ПРЕДОХРАНЕНИЯ НАСОСА

Автоматический агрегат предназначен для повышения давления в бытовой водопроводной сети. Состоит из однофазного насоса типа JETINOX и электронного устройства FLUSSCONTROL BASIC, регулирующего автоматическую работу насоса и предохраняющего его от поломки в случае отсутствия воды. Агрегат поставляется в собранном виде, с необходимыми кабелями, готовыми к установке и эксплуатации.

Преимущества

- Смягчает эффект гидравлического удара
- Заменяет традиционную систему расширительного бака
- Не требует обслуживания
- Защита от работы всухую в случае отсутствия воды
- Простота установки
- Поддерживает постоянное давление в процессе нагнетания

Ограничения

- Тип жидкости: чистая вода без взвешенных твердых частиц и абразивных материалов.
- Максимальная температура жидкости: 40°C.
- Максимальная рекомендуемая высота всасывания: 8 м с концевым обратным клапаном
- Максимальное рабочее давление: 8 бар

Двигатель

- Защищенный, с внешней вентиляцией
- Степень защиты IP 44
- Класс изоляции F
- Однофазное исполнение с постоянно задействованным конденсатором
- Теплозащита встроена в обмотку двигателя
- Число оборотов: 2850 об/мин
- Пригоден для эксплуатации в постоянном режиме

Применение

- Подъём и подача воды в домашних водопроводных системах.
- Установки нагнетания давления.
- Мойка и орошение

Конструктивные характеристики

- FLUSSCONTROL BASIC:
  Макс. давление: 8 бар
  Макс. рабочая температура: 40° C
- Сетевой кабель: 1,5 м H05 RN-F с вилкой

ПРИМЕНЯЕМЫЕ МАТЕРИАЛЫ

	Компонент	Материал
1	Корпус насоса	X5 CrNi 1810 (AISI 304) нержавеющая сталь
2	Суппорт двигателя	Алюминиевая отливка под давлением
3	Рабочее колесо	Стеклополимер с регулировочным кольцом из нержавеющей стали
4	Диффузор - трубка Вентури и сопло	Стеклополимер
5	Вал	X12 CrNiS 1809 (AISI 416) нержавеющая сталь
6	Механическое уплотнение	Графит
7	Торцевая поверхность	Керамика
8	Днище крепления уплотнения	Стеклополимер (серия 45-60-70) X5 CrNi 1810 (AISI 304), нержавеющая сталь, серии 90
9	Уплотнительные кольца	NBR (бутадиенакрилонитрильный каучук) 70 shore

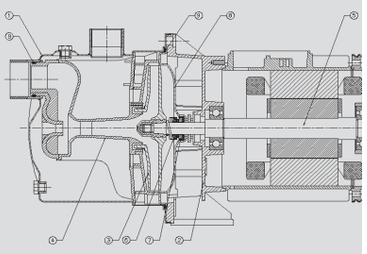

ДИАГРАММА ГИДРАВЛИЧЕСКИХ ХАРАКТЕРИСТИК

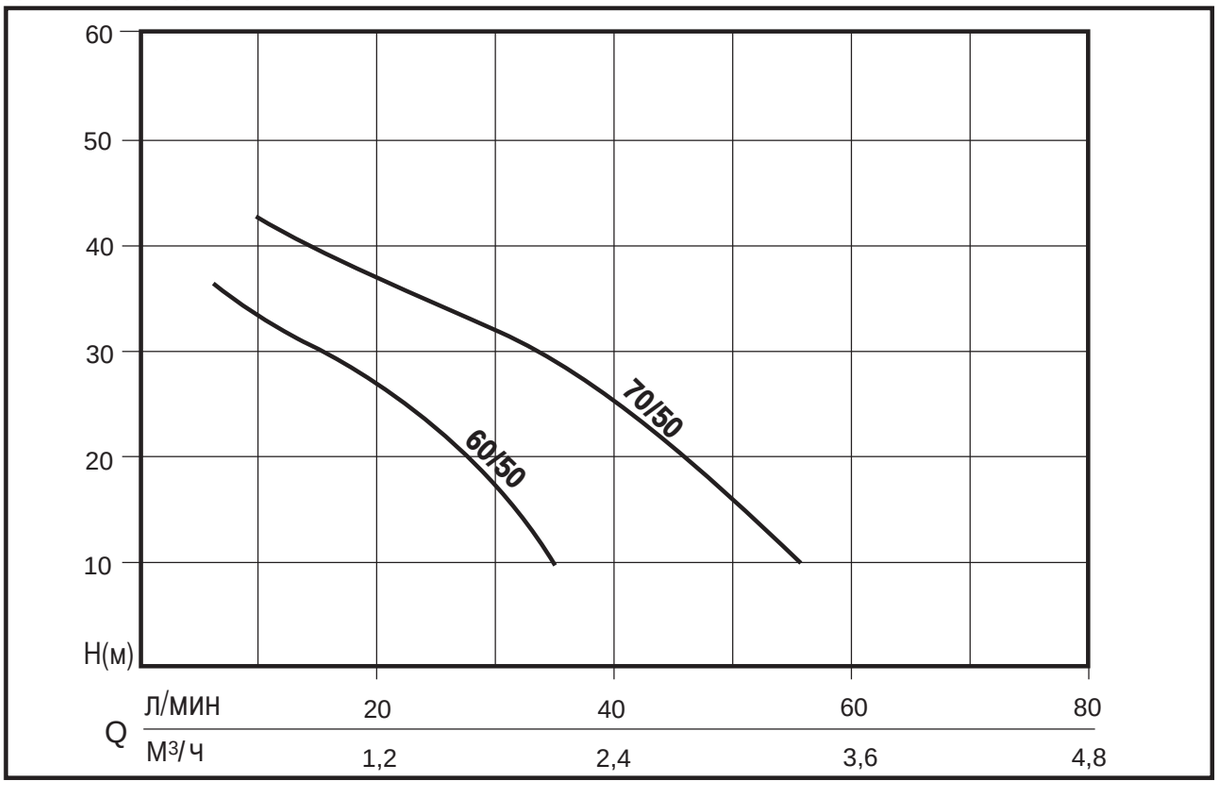

ТАБЛИЦА ТЕХНИЧЕСКИХ ХАРАКТЕРИСТИК

Артикул	Модель	Номинальная Мощность		Потребляемая мощность		Напряжение	Ток, А.	μF	Q л/мин	0	10	20	30	40	50	60
		л.с.	кВт	л.с.	кВт				м³/ч	0,0	0,6	1,2	1,8	2,4	3,0	3,6
N4176880-1	AUTOJET 60/50	0,75	0,55	1,10	0,8	1 ~ 230 V	4	12,5	Напор, в метрах	46	36	31	26	18	6	
N4176870-1	AUTOJET 70/50	0,95	0,7	1,36	1,0	1 ~ 230 V	4,5	16		48	42,5	37,5	32	25	16,5	7

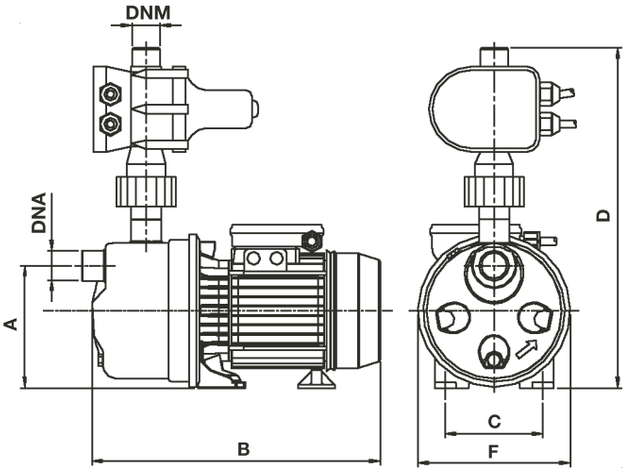

ТАБЛИЦА ГАБАРИТНЫХ РАЗМЕРОВ И МАСС

Модель	Габаритные размеры, мм							Масса,
	A	B	C	D	F	DNA	DNM	Кг
AUTOJET 60/50	140	374	99	391	194	1” F	1” M	9,4
AUTOJET 70/50	144	351	99	397	195	1” F	1” M	10,7

NOCCHI®
Pentair Water

AUTOMAX

НАСОСНЫЕ АГРЕГАТЫ С ЭЛЕКТРОННЫМ УСТРОЙСТВОМ УПРАВЛЕНИЯ И ПРЕДОХРАНЕНИЯ НАСОСА

Автоматический агрегат предназначен для повышения давления в бытовой водопроводной сети. Состоит из однофазного насоса типа JETINOX и электронного устройства FLUSSCONTROL BASIC, регулирующего автоматическую работу насоса и предохраняющего его от поломки в случае отсутствия воды. Агрегат поставляется в собранном виде, с необходимыми кабелями, готовыми к установке и эксплуатации.

ПРЕИМУЩЕСТВА

- Смягчает эффект гидравлического удара
- Заменяет традиционную систему расширительного бака
- Не требует обслуживания
- Защита от работы всухую в случае отсутствия воды
- Простота установки
- Поддерживает постоянное давление в процессе нагнетания

ОГРАНИЧЕНИЯ В ИСПОЛЬЗОВАНИИ

- Тип жидкости: чистая вода без взвешенных твердых частиц и абразивных материалов.
- Максимальная температура жидкости: 40°C.
- Максимальная рекомендуемая высота всасывания: 8 м с концевым обратным клапаном
- Максимальное рабочее давление: 8 бар

ДВИГАТЕЛЬ

- Защищенный, с внешней вентиляцией
- Степень защиты: IP 44
- Класс изоляции: F
- Однофазное исполнение с постоянно задействованным конденсатором
- Теплозащита встроена в обмотку двигателя
- Число оборотов: 2850 об./мин.
- Пригоден для эксплуатации в непрерывном режиме

КОНСТРУКТИВНЫЕ ХАРАКТЕРИСТИКИ

- FLUSSCONTROL BASIC:
  Макс. давление: 8 бар
  Макс. рабочая температура 40°C
  Сетевой кабель: 1,5 м H07 RN-F с вилкой

ПРИМЕНЕНИЕ

- Подъем и подача воды в бытовых водопроводных системахводопроводных системах.
- Установки нагнетания давления.
- Мойка и орошение.

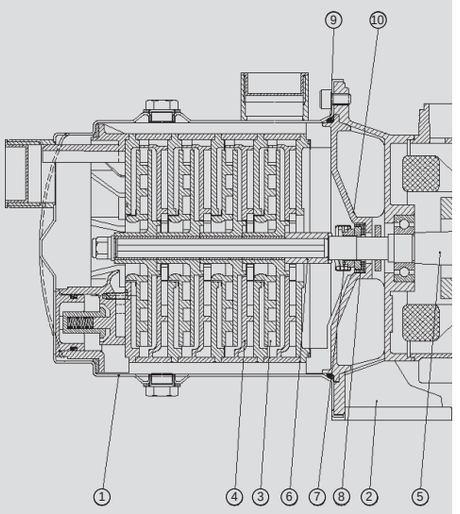

ПРИМЕНЯЕМЫЕ МАТЕРИАЛЫ

	Компонент	Материал
1	Корпус насоса	X5 CrNi 1810 (AISI 304) нержавеющая сталь
2	Опора двигателя	Алюминиевая отливка под давлением
3	Рабочее колесо	Стеклополимер с регулировочным кольцом из нержавеющей стали
4	Диффузор	Стеклополимер
5	Вал	X12 CrNiS 1809 (AISI 416) нержавеющая сталь
6	Распорная деталь	Никелированная латунь OT 58
7	Механическое уплотнение	Графит
8	Торцевая поверхность	Керамика
9	Прокладки	NBR (бутадиенакрилонитрильный каучук) 70 shore
10	Днище крепления уплотнения	Noryl GFN2V

ДИАГРАММА ГИДРАВЛИЧЕСКИХ ХАРАКТЕРИСТИК

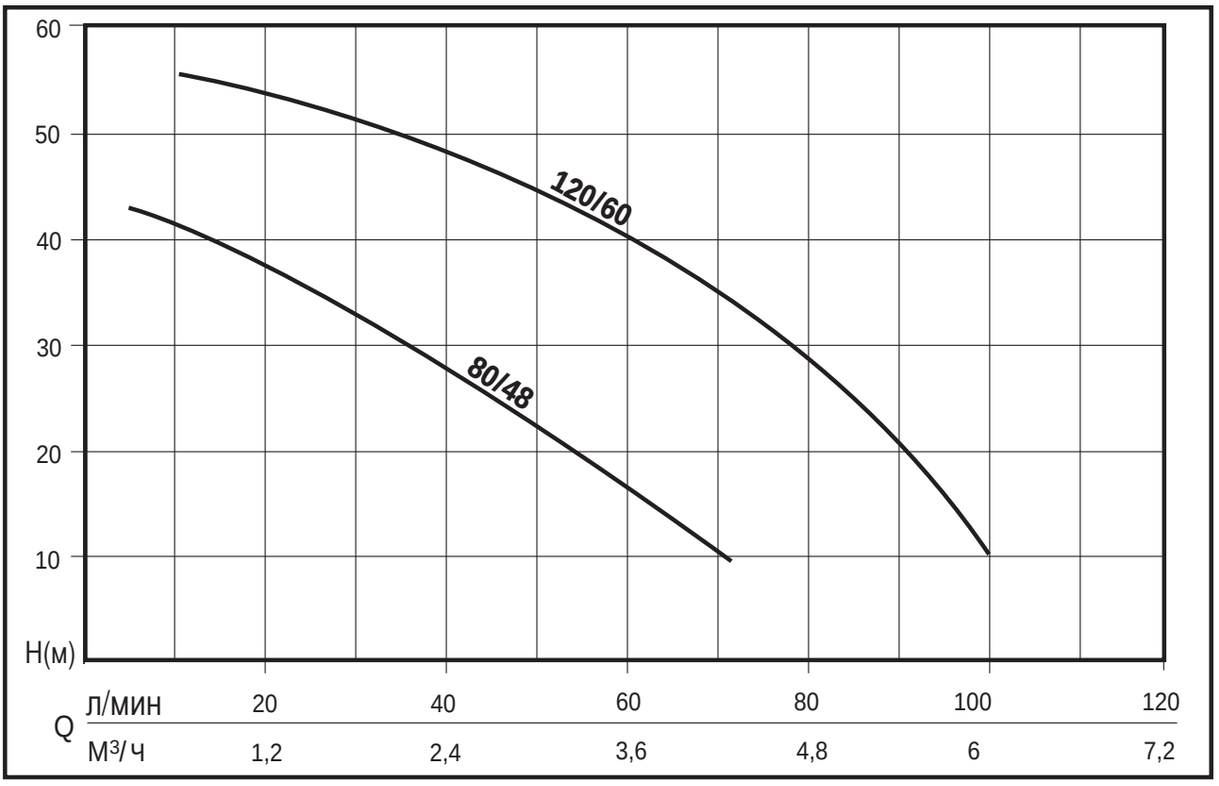

ТАБЛИЦА ТЕХНИЧЕСКИХ ХАРАКТЕРИСТИК

Артикул	Модель	Номинальная Мощность		Потребляемая мощность		Напряжение	Ток, А.	μF	Q л/мин	0	20	40	60	80
		л.с.	кВт	л.с.	кВт				м³/ч	0,0	1,2	2,4	3,6	4,8
N4501170-B1	AUTOMAX 80/48	0,75	0,55	1,1	0,8	1 ~ 230 V	4	12,5	Напор, в метрах	45	36	28	17	1
N4501180-B1	AUTOMAX 120/60	1,2	0,9	1,7	1,25	1 ~ 230 V	5,8	20		60	55	48	36	26

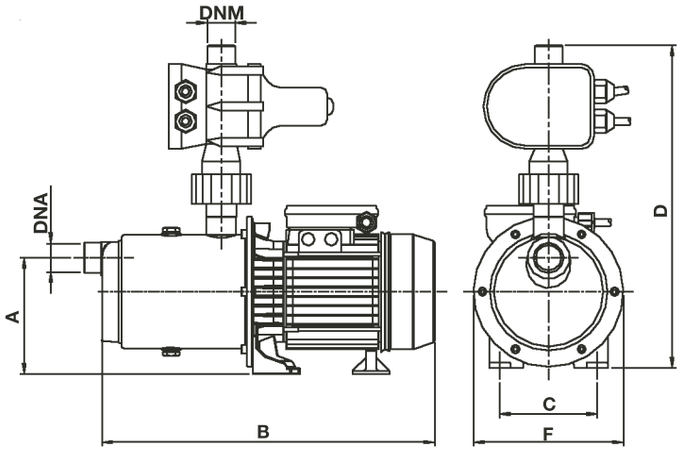

ТАБЛИЦА ГАБАРИТНЫХ РАЗМЕРОВ И МАСС

Модель	Габаритные размеры, мм							
	A	B	C	D	F	DNA	DNM	Кг
AUTOMAX 80/48	129	370	99	380	205	1” F	1” M	9,2
AUTOMAX 120/60	129	415	99	390	205	1” F	1” M	12,2

NOCCHI®
Pentair Water

WATERPRESS

НАСОСНЫЕ АГРЕГАТЫ С ГОРИЗОНТАЛЬНЫМ РАСШИРИТЕЛЬНЫМ БАКОМ НА 24 Л

Насосные агрегаты WATERPRESS производятся на основе самовсасывающих центробежных насосов серии JET.
Агрегат поставляется с необходимыми кабелями, в комплекте с расширительным баком на 24 л, готовым к установке и эксплуатации.

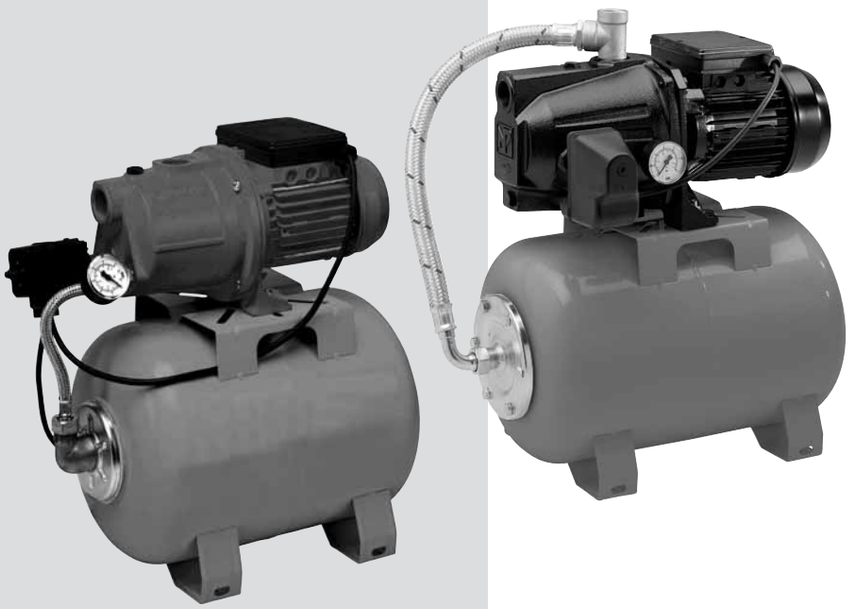

Применение

- Подъём и подача воды в домашних водопроводных системах.
- Установки нагнетания давления.
- Мойка и орошение.

Ограничения

- Перекачиваемая жидкость: чистая вода без взвешенных абразивных примесей
- Максимальная температура перекачиваемой воды: 50°C
- Максимальная рекомендуемая глубина всасывания: 8 м с концевым обратным клапаном на всасывающей магистрали
- Максимальное рабочее давление: 6 бар

Конструктивные характеристики

- Реле давления (макс. 6 бар), отградуированное на мин. 2 ÷ макс. 3 бар.
- Манометр (6 бар)
- Трёхходовая муфта из штампованной хромированной латуни (модель Waterpress 70/50).
- Расширительный бак на 24 л из окрашенной стали с мембраной из взаимозаменяемой пищевой резины.
- Гибкая соединительная трубка.
- Сетевой кабель: 1,5 м H05 RN-F с вилкой.

Двигатель

- Короткозамкнутый, с внешней вентиляцией
- Степень защиты IP 44
- Класс изоляции F
- Однофазное исполнение с постоянно задействованным конденсатором
- Теплозащита встроена в обмотку двигателя
- Число оборотов: 2850 об/мин
- Пригоден для эксплуатации в постоянном режиме

ПРИМЕНЯЕМЫЕ МАТЕРИАЛЫ

Компонент	Материал	
	WATERPRESS 40/40 - 60/50	WATERPRESS 70/50
Корпус насоса	Чугун EN GJL 200 (бывш. G200)	Чугун EN GJL 200 (бывш. G200)
Суппорт двигателя	Алюминий	Чугун EN GJL 200 (бывш. G200)
Рабочее колесо	Стеклополимер с кольцом из хромоникелевой нержавеющей стали X5 1810 (Aisi 304)	Стеклополимер
Диффузор-трубка Вентури-сопло	Моноблочный узел Стеклополимер	Стеклополимер
Вал двигателя часть	Хромоникелевая нержавеющая) сталь X5 1810 (Aisi 304)	Хромоникелькремниевая нержавеющая сталь X 12 1809 (AISI 416)
Механическое уплотнение	Графит	Графит
Противоположный торец	Керамика	Керамика
Прокладки	Резина NBR 70 shore	Резина NBR 70 shore

ДИАГРАММА ГИДРАВЛИЧЕСКИХ ХАРАКТЕРИСТИК

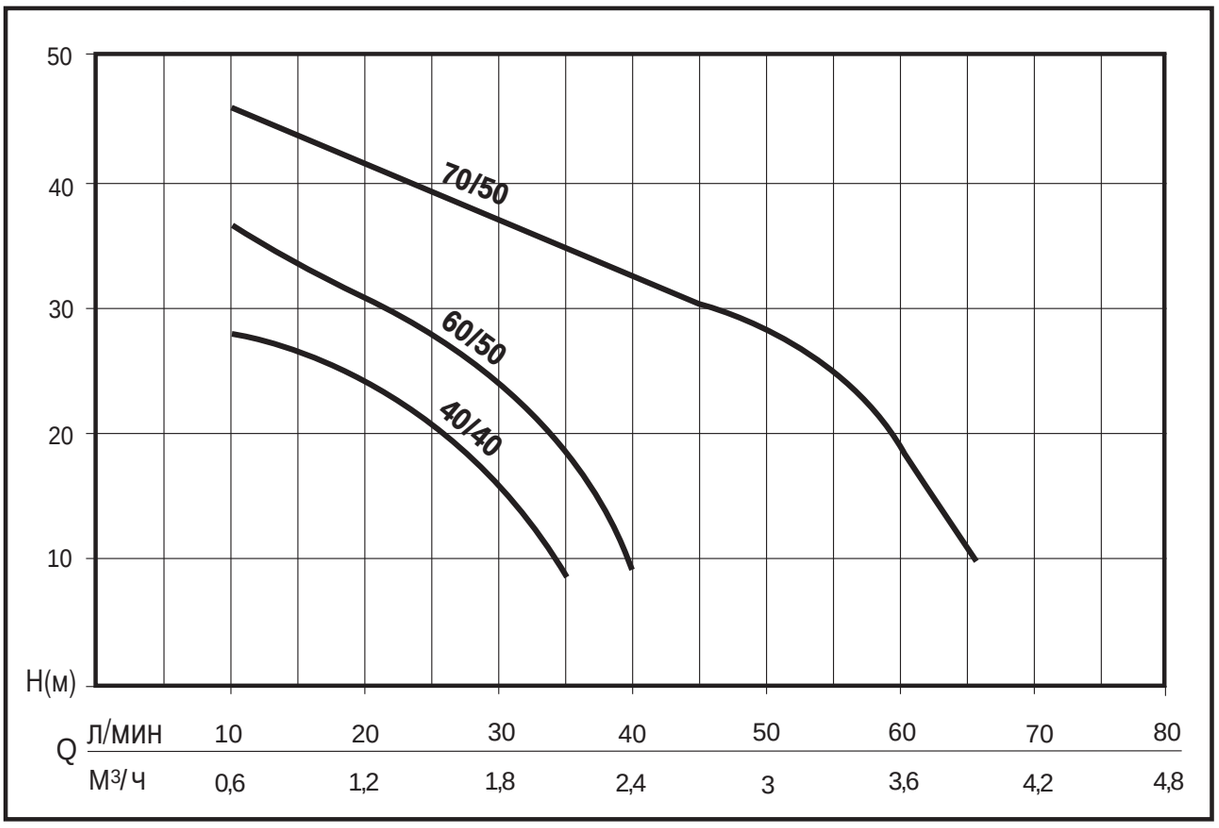

ТАБЛИЦА ТЕХНИЧЕСКИХ ХАРАКТЕРИСТИК

Артикул	Модель	Номинальная Мощность		Потребляемая мощность		Напряжение	Ток, А.	µF	Q	л/мин	0	10	20	30	40	50	60	70
		л.с.	кВт	л.с.	кВт					м³/ч	0	0,3	1,2	1,8	2,4	3	3,6	4,2
N5209780	WATERPRESS 40/40	0,5	0,37	0,8	0,6	1 ~ 220 ÷ 240 В	3	6	Напор. м.в.с.		41	28	21	8				
N5209160	WATERPRESS 60/50	0,75	0,55	1,1	0,8	1 ~ 220 ÷ 240 В	4	10			46	36	31	24	9	4		
N5209730	WATERPRESS 70/50	1,36	1	1,5	1,1	1 ~ 220 ÷ 240 В	5	16			50	46	41	37	32	28	18	3

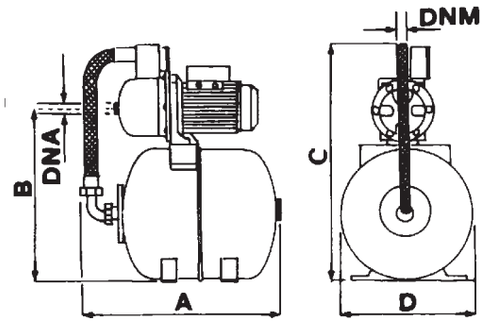

ГАБАРИТНЫЕ РАЗМЕРЫ И ВЕС

Модель	Габаритные размеры, мм						Вес
	A	B	C	D	DNA	DNM	Кг
WATERPRESS 40/40	510	430	470	260	1" F	1" F	13,7
WATERPRESS 60/50	510	430	470	260	1" F	1" F	14,5
WATERPRESS 70/50	520	460	550	315	1" F	1" F	22,3

WATERPRESS INOX

НАСОСНЫЕ АГРЕГАТЫ С ГОРИЗОНТАЛЬНЫМ РАСШИРИТЕЛЬНЫМ БАКОМ НА 24 Л

Насосные агрегаты WATERPRESS INOX производятся на основе самовсасывающих центробежных насосов серии JETINOX или MAX. Агрегат поставляется с необходимыми кабелями, в комплекте с расширительным баком на 24 л, готовым к установке и эксплуатации.

Двигатель

- Короткозамкнутый, с внешней вентиляцией
- Степень защиты IP 44
- Класс изоляции F
- Однофазное исполнение с постоянно задействованным конденсатором
- Теплозащита встроена в обмотку двигателя
- Число оборотов: 2850 об/мин
- Пригоден для эксплуатации в постоянном режиме

Конструктивные характеристики

- Реле давления (макс. 6 бар), отградуированное на мин. 2 ÷ макс. 3 бар.

- Манометр (6 бар)
- Пятиходовая муфта из штампованной хромированной латуни).
- Расширительный бак на 24 л из окрашенной стали с мембраной из взаимозаменяемой пищевой резины.
- Гибкая соединительная трубка.
- Сетевой кабель: 1,5 м H05 RN-F с вилкой.

Применение

- Подъём и подача воды в домашних водопроводных системах.
- Установки нагнетания давления.
- Мойка и орошение.

Ограничения

- Тип жидкости: чистая вода без взвешенных твердых частиц и абразивных материалов.
- Максимальная температура жидкости: 50°C.
- Максимальная рекомендуемая глубина всасывания: 8 м с концевым обратным клапаном (7 м для WP INOX 80/48)
- Максимальное рабочее давление: 6 бар

ПРИМЕНЯЕМЫЕ МАТЕРИАЛЫ **WP INOX 70/50**

Компонент	Материал
Корпус насоса	Хромоникелевая нержавеющая сталь X5 1810 (Aisi 304)
Суппорт двигателя	Алюминиевая отливка под давлением
Рабочее колесо	Стеклополимер с кольцом из нержавеющей стали
Моноблочный узел диффузор-трубка Вентури-сопло	Стеклополимер
Вал	Хромоникелькремниевая нержавеющая сталь X12 1809 (Aisi 416)
Механическое уплотнение	Графит
Противоположный торец	Керамика
Днище крепления уплотнения	Стеклополимер
Прокладки	Резина NBR 70 shore

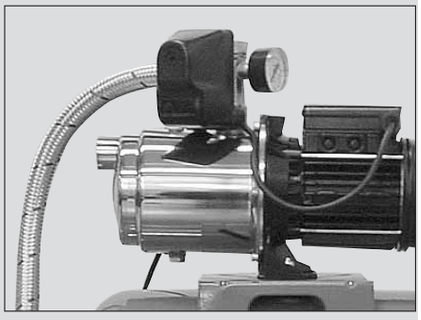

ПРИМЕНЯЕМЫЕ МАТЕРИАЛЫ **WP INOX 80/48**

Компонент	Материал
Корпус насоса	Хромоникелевая нержавеющая сталь X5 1810 (Aisi 304)
Суппорт двигателя	Алюминиевая отливка под давлением
Рабочие колёса	Стеклополимер с кольцом из нержавеющей стали
Диффузоры	Стеклополимер
Вал (гидравлическая часть)	Хромоникелевая нержавеющая сталь X5 1810 (Aisi 304)
Механическое уплотнение	Графит
Противоположный торец	Керамика
Днище крепления уплотнения	Стеклополимер
Прокладки	Резина NBR 70 shore

ДИАГРАММА ГИДРАВЛИЧЕСКИХ ХАРАКТЕРИСТИК

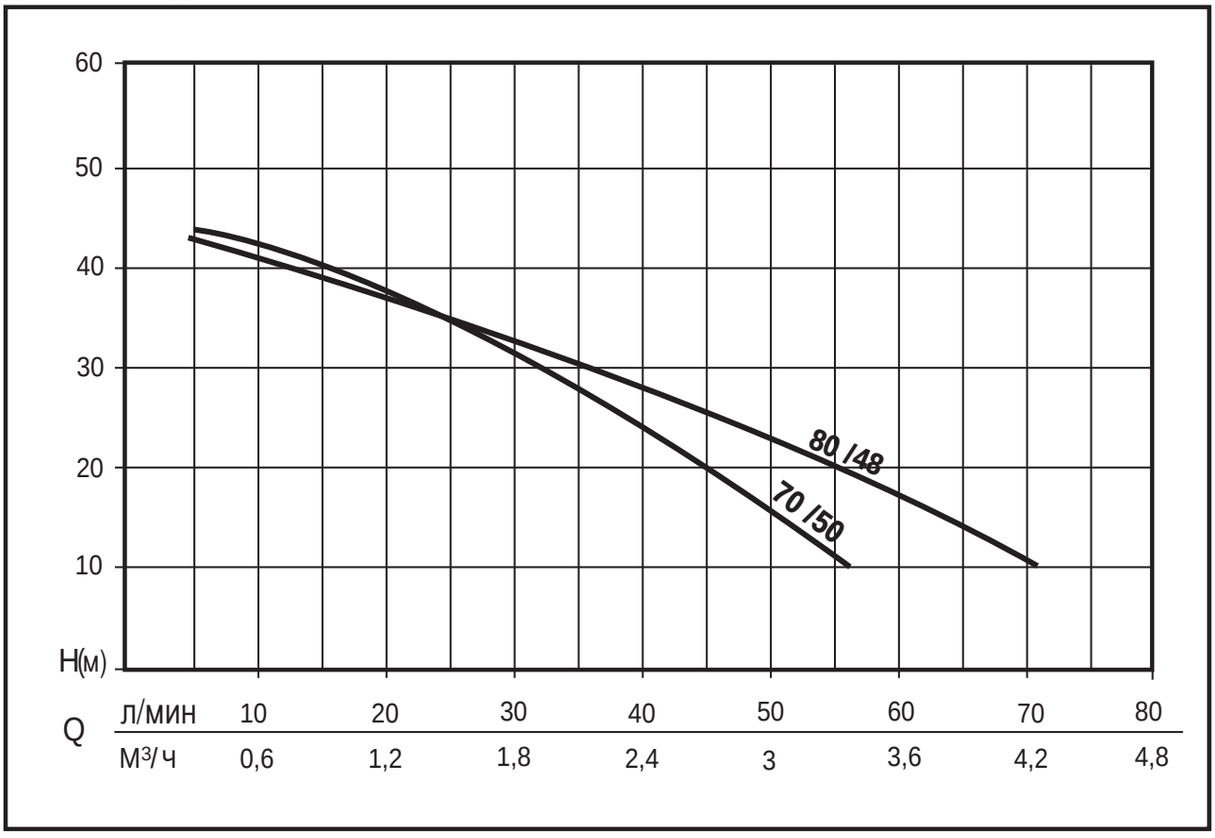

ТАБЛИЦА ТЕХНИЧЕСКИХ ХАРАКТЕРИСТИК

Артикул	Модель	Номинальная Мощность		Потребляемая мощность		Напряжение	Ток, А.	μF	Q л/мин	0	20	40	60	80
		л.с.	кВт	л.с.	кВт				м³/ч	0	1,2	2,4	3,6	4,8
N5209750	**WP INOX 70/50**	0,95	0,7	1,36	1,0	1 ~ 230 В	4,5	16	Напор, м.в.с.	48	37,5	25	7	
N5301110	**WP INOX 80/48**	0,75	0,55	1,1	0,8	1 ~ 230 В	4	12,5		45	36	28	17	1

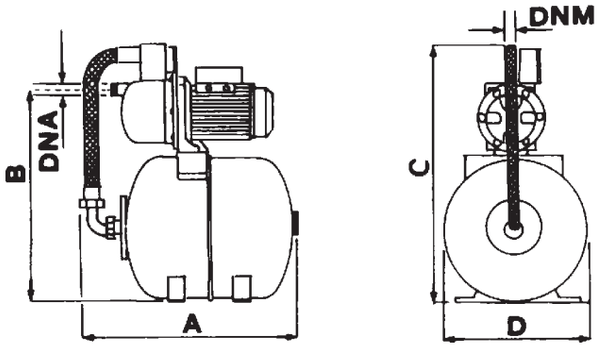

ГАБАРИТНЫЕ РАЗМЕРЫ И ВЕС

Модель	Габаритные размеры, мм						Вес
	A	B	C	D	DNA	DNM	Кг
WATERPRESS INOX 70/50	520	445	565	260	1" F	1" F	13,8
WATERPRESS INOX 80/48	520	430	550	260	1" F	1" F	12,3

NOCCHI
Pentair Water

WATERPRESS INOX 50 L

НАСОСНЫЕ АГРЕГАТЫ С ГОРИЗОНТАЛЬНЫМ РАСШИРИТЕЛЬНЫМ БАКОМ НА 50 Л

Насосные агрегаты WATERPRESS INOX 50 L производятся на основе самовсасывающих центробежных многокамерных насосов типа MAX. Агрегат поставляется с необходимыми кабелями, в комплекте с расширительным баком на 50 л, готовым к установке и эксплуатации.

WP INOX 80/48 - 50 л с электромеханическим реле давления

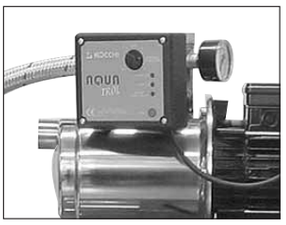

WP INOX 120/60 – 50 л с электронным реле давления AQUA TROL

Применение

- Подъём и подача воды в домашних водопроводных системах.
- Установки нагнетания давления.
- Мойка и орошение.

Двигатель

- Короткозамкнутый, с внешней вентиляцией
- Степень защиты IP 44
- Класс изоляции F
- Однофазное исполнение с постоянно задействованным конденсатором
- Теплозащита встроена в обмотку двигателя
- Число оборотов: 2850 об/мин
- Пригоден для эксплуатации в постоянном режиме

Ограничения

- Перекачиваемая жидкость: чистая вода без взвешенных абразивных примесей
- Максимальная температура перекачиваемой воды: 50°C
- Максимальная рекомендуемая глубина всасывания:7 м с концевым обратным клапаном на всасывающей магистрали
- Максимальное рабочее давление: 7 бар

Конструктивные характеристики

WP INOX 80/48 – 50 л: электромеханическое реле давления (макс. 6 бар) отградуировано на мин. 2 ÷ макс. 3 бар.
WP INOX 120/60 – 50 л: электронное реле давления для управления и предохранения AQUA TROL

- Пусковое давление насоса регулируется от 1,5 – 3 бар
- Пятиходовая муфта из штампованной хромированной латуни.
- Расширительный бак на 50 л из окрашенной стали с мембраной из взаимозаменяемой пищевой резины.
- Гибкая соединительная трубка.
- Сетевой кабель: 1,5 м H05 RN-F с вилкой.

ПРИМЕНЯЕМЫЕ МАТЕРИАЛЫ

Компонент	Материал
Корпус насоса	Хромоникелевая нержавеющая сталь X5 1810 (Aisi 304)
Суппорт двигателя	Алюминиевая отливка под давлением
Рабочие колёса	Стеклополимер с кольцом изdi нержавеющей стали
Диффузоры	Стеклополимер
Вал (гидравлическая часть)	Хромоникелевая нержавеющая сталь X5 1810 (Aisi 304)
Механическое уплотнение	Графит
Противоположный торец	Керамика
Днище крепления уплотнения	Стеклополимер
Прокладки	Резина NBR 70 shore

ДИАГРАММА ГИДРАВЛИЧЕСКИХ ХАРАКТЕРИСТИК

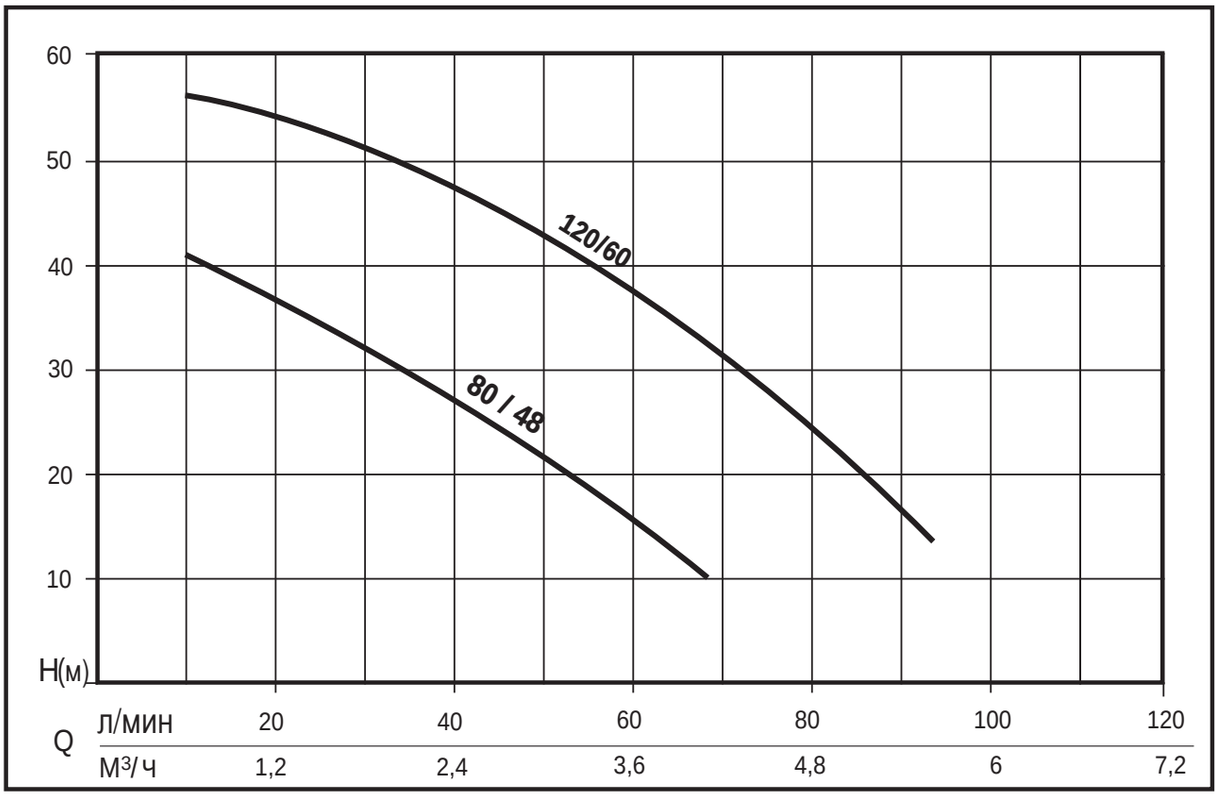

ТАБЛИЦА ТЕХНИЧЕСКИХ ХАРАКТЕРИСТИК

Артикул	Модель	Номинальная Мощность		Потребляемая мощность		Напряжение	Ток, А.	μF	Q л/мин	0	20	40	60	80
		л.с.	кВт	л.с.	кВт				м³/ч	0	1,2	2,4	3,6	4,8
N5301140	WP INOX 80/48	0,75	0,55	1,1	0,8	1 ~ 230 В	4	12,5	Напор, м.в.с.	45	36	28	17	1
N5301130	WP INOX 120 /60	1,2	0,9	1,7	1,25	1 ~ 230 ÷ 240 В	5,8	20		60	55	48	36	26

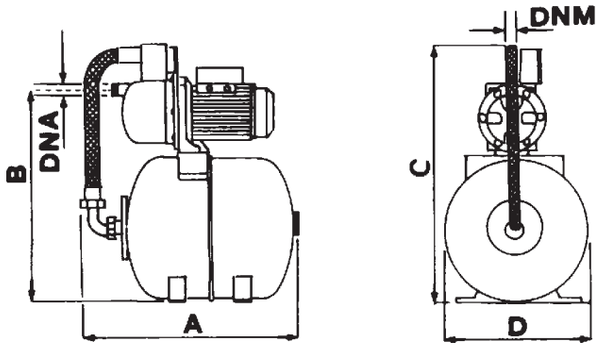

ГАБАРИТНЫЕ РАЗМЕРЫ И ВЕС

Модель	Габаритные размеры, мм						Вес
	A	B	C	D	DNA	DNM	Кг
WATERPRESS 80/48	640	520	640	370	1" F	1" F	18
WATERPRESS 120/60	640	520	640	370	1" F	1" F	21

NOCCHI®
Pentair Water

WATERPRESS SUPERINOX

НАСОСНЫЕ АГРЕГАТЫ С ГОРИЗОНТАЛЬНЫМ РАСШИРИТЕЛЬНЫМ БАКОМ НА 24 Л ИЗ НЕРЖАВЕЮЩЕЙ СТАЛИ

Насосные агрегаты WATERPRESS SUPERINOX производятся на основе самовсасывающих центробежных насосов серии JETINOX или MAX. Агрегат поставляется с необходимыми кабелями, в комплекте с расширительным баком на 24 л, готовым к установке и эксплуатации.

Двигатель

- Короткозамкнутый, с внешней вентиляцией
- Степень защиты IP 44
- Класс изоляции F
- Однофазное исполнение с постоянно задействованным конденсатором
- Теплозащита встроена в обмотку двигателя
- Число оборотов: 2850 об/мин
- Пригоден для эксплуатации в постоянном режиме

Ограничения

- Тип жидкости: чистая вода без взвешенных твердых частиц и абразивных материалов.
- Максимальная температура жидкости: 50°C.
- Максимальная рекомендуемая глубина всасывания с концевым обратным клапаном:
  8 м WP SUPERINOX 80/48)
  7 м WP SUPERINOX 120/60
- Максимальное рабочее давление:
  6 бар WP SUPERINOX 60/50
  7 бар WP Superinox 120/60

Конструктивные характеристики

- Реле давления (макс. 6 бар), отградуированное на мин. 2 ÷ макс. 3 бар.
- Манометр (6 бар)
- Пятиходовая муфта из штампованной хромированной латуни).
- Расширительный бак на 24 л из нержавеющей стали с мембраной из взаимозаменяемой пищевой резины.
- Гибкая соединительная трубка.
- Сетевой кабель: 1,5 м H05 RN-F с вилкой.

Применение

- Подъём и подача воды в домашних водопроводных системах.
- Установки нагнетания давления.
- Мойка и орошение.

ПРИМЕНЯЕМЫЕ МАТЕРИАЛЫ **WP SUPERINOX 60/50**

Компонент	Материал
Корпус насоса	Хромоникелевая нержавеющая сталь X5 1810 (Aisi 304)
Суппорт двигателя	Алюминиевая отливка под давлением
Рабочее колесо	Стеклополимер с кольцом из нержавеющей стали
Моноблочный узел диффузор-трубка Вентури-сопло	Стеклополимер
Вал	Хромоникелькремниевая нержавеющая сталь X12 1809 (Aisi 416)
Механическое уплотнение	Графит
Противоположный торец	Керамика
Днище крепления уплотнения	Стеклополимер
Прокладки	Резина NBR 70 shore

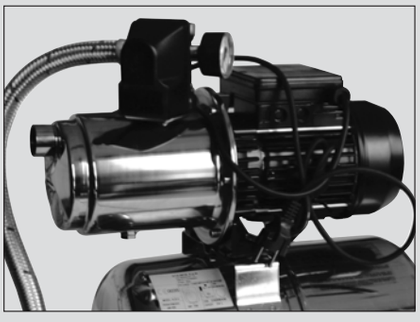

ПРИМЕНЯЕМЫЕ МАТЕРИАЛЫ **WP SUPERINOX 120/60**

Компонент	Материал
Корпус насоса	Хромоникелевая нержавеющая сталь X5 1810 (Aisi 304)
Суппорт двигателя	Алюминиевая отливка под давлением
Рабочие колёса	Стеклополимер с кольцом из нержавеющей стали
Диффузоры	Стеклополимер
Вал (гидравлическая часть)	Хромоникелевая нержавеющая сталь X5 1810 (Aisi 304)
Механическое уплотнение	Графит
Противоположный торец	Керамика
Днище крепления уплотнения	Стеклополимер
Прокладки	Резина NBR 70 shore

ДИАГРАММА ГИДРАВЛИЧЕСКИХ ХАРАКТЕРИСТИК

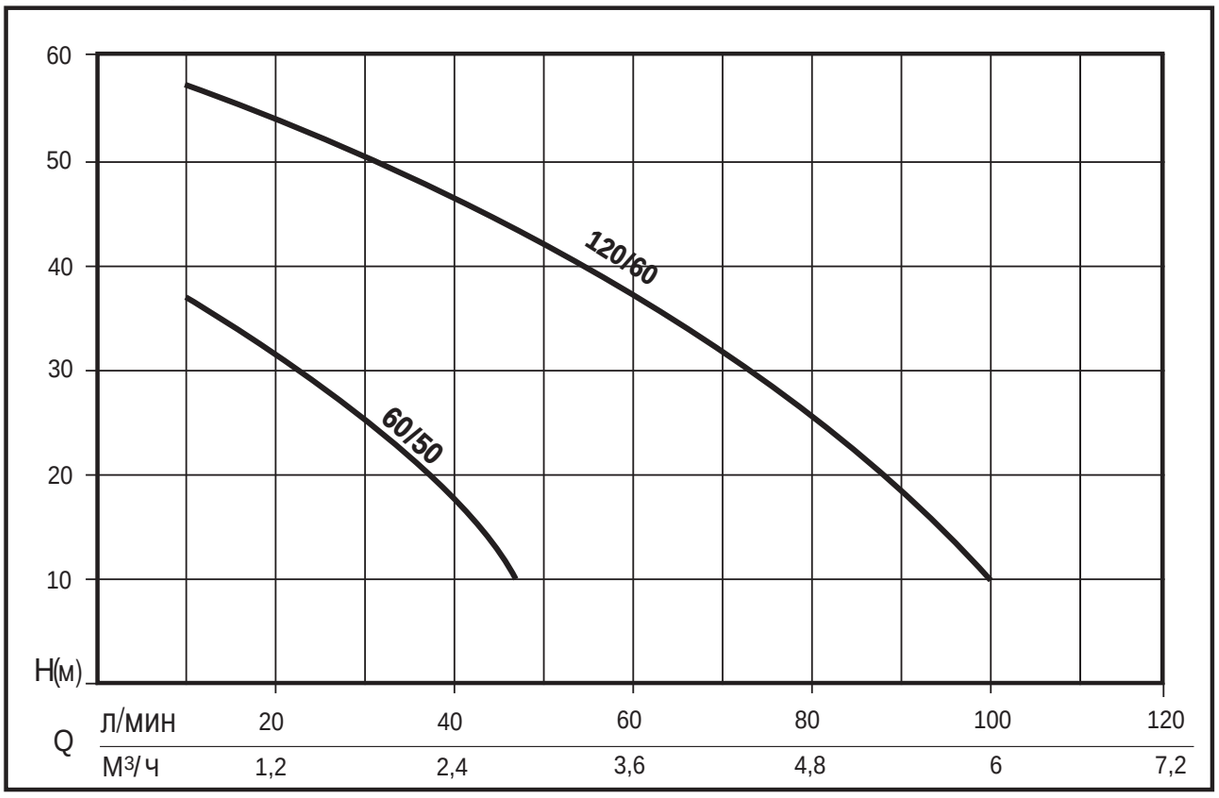

ТАБЛИЦА ТЕХНИЧЕСКИХ ХАРАКТЕРИСТИК

Артикул	Модель	Номинальная Мощность		Потребляемая мощность		Напряжение	Ток, А	μF	Q л/мин	0	20	40	50	60	80
		л.с.	кВт	л.с.	кВт				м³/ч	0	1,2	2,4	3	3,6	4,8
N5209680	WP SUPERINOX 60/50 C	0,75	0,55	1,1	0,8	1 ~ 220 ÷240 В	4	12,5	Напор, м.в.с.	46	31	18	6		
N5301150	WP SUPERINOX 120/60 C	1,2	0,9	1,7	1,25	1 ~ 220 ÷240 В	5,8	20		60	55	48	44	36	26

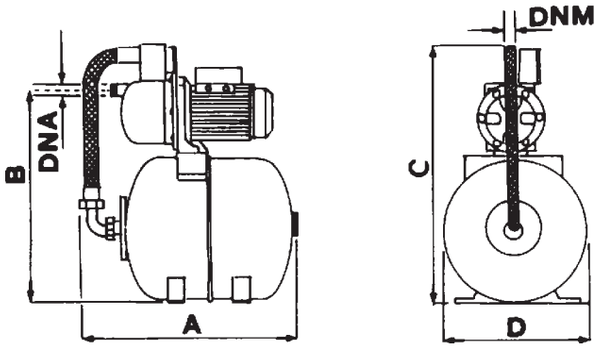

ГАБАРИТНЫЕ РАЗМЕРЫ И ВЕС

Модель	Габаритные размеры, мм						Вес
	A	B	C	D	DNA	DNM	Кг
WP SUPERINOX 60/50 C	530	425	550	280	1" F	1" F	11,2
WP SUPERINOX 120/60 C	530	425	550	280	1" F	1" F	14,2

NOCCHI®
Pentair Water

PRESSOMAT – для жилых зданий

НАСОСНЫЕ АГРЕГАТЫ, УПРАВЛЯЕМЫЕ ПОСРЕДСТВОМ РЕЛЕ ДАВЛЕНИЯ

Однофазные и трёхфазные насосные агрегаты PRESSOMAT предназначены для автоматического нагнетания давления в водопроводной сети.

Описание функционирования

Насосы управляются посредством двух дифференцированных реле давления с регулируемой градуировкой через Электропанель с аналоговой электронной платой, что обеспечивает :
- последовательный запуск насосов;
- инверсию порядка запуска;
- предохранение от работы вхолостую;
- функцию таймера, регулируемую от 0 до 180” (только для трёхфазного исполнения).

Когда давление в сети достигает значения, при котором происходит замыкание электрического контакта реле давления № 1, запускается один насос. Если давление продолжает снижаться, то при достижении значения срабатывания второго реле давления запускается второй насос. При увеличении давления в сети контакты реле давления размыкаются, и происходит остановка соответствующего насоса.
По окончании каждого цикла автоматический инвертор обеспечивает смену порядка запуска насосов (при первом цикле реле давления № 1 привязано к насосу № 1, при последующем цикле – к насосу № 2). В случае одновременного срабатывания обоих реле давления электронная плата задерживает запуск второго насоса, что предохраняет от резких скачков давления и перегрузки электросети.

Всасывающий коллектор

Из оцинкованной стали с:
- 2-мя латунными шариковыми клапанами;
- 2-мя обратными клапанами;
- 2-мя узлами крепления для возможных устройств для подачи воздуха;
- 1-й муфтой для создания напора воды

Коллектор подачи

Из оцинкованной стали с:
- 2-мя латунными шариковыми клапанами;
- 1-м манометром;
- 2-мя дифференцированными реле давления

Применение

- Подъём и подача воды в домашних водопроводных системах
- Установки нагнетания давления
- Мойка и орошение

Основание

- Из оцинкованного листа

Эксплуатационные данные	MULTINOX	MULTINOX A	MULTINOX VE
Максимальная пропускная способность ($м^3$/час)	12	19,2	19,2
Максимальная высота напора (м в.с.)	58	77	107
Максимальное рабочее давление (бар)	9	9	9 12bar (mxv 200/100)
Напряжение тока питания	1~230V / 3~400V		
Частота	50Hz		
Степень защиты электропанели	IP54		
Степень защиты электронасосов	IP44	IP44	IP44
Температура среды	+40°C		

ТРЁХФАЗНАЯ ЭЛЕКТРОПАНЕЛЬ

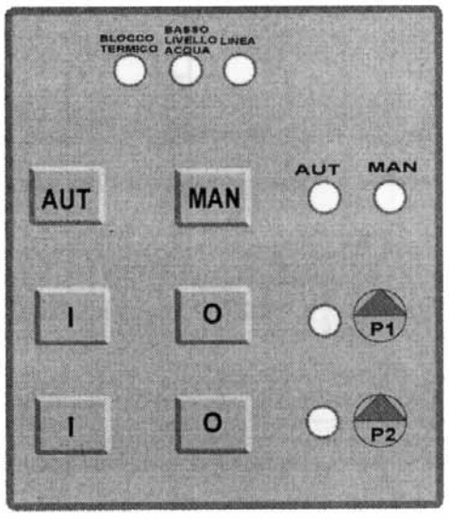

Электропанель

- Металлический короб IP54
- Общий выключатель
- Клавиатура с электронной платой SA
- Плавкие вставки, контактор и тепловое реле для каждого насоса
- Трансформатор с плавкими вставками для вспомогательного контура
- Переключатель M-0-T для каждого насоса

Основные функции

- Циклическая инверсия порядка запуска насосов по окончании каждого рабочего цикла
- Управление ВКЛ./ВЫКЛ. уровня резервуара первичного сбора или давления в магистрали подачи посредством поплавкового выключателя или инвертированного дифференцированного реле давления.
- Таймер от 0 до 180 сек для задействования насосов после размыкания рабочего контакта реле давления.

Сигнализация и управление

- Светодиодный индикатор подключения к сети
- Светодиодный индикатор для сигнализации низкого уровня воды в резервуаре первичного сбора или недостаточного давления в магистрали подачи (водопроводе)
- Светодиодный индикатор для сигнализации о работе каждого насоса
- Светодиодный индикатор для сигнализации срабатывания одного или двух тепловых реле перегрузки.
- Светодиодный индикатор для сигнализации ручного или автоматического режима работы
- Клавиши выбора ручного или автоматического управления
- Клавиши пуска и остановки каждого насоса в режиме ручного управления

Внешние устройства управления

- Два дифференцированных реле давления с переключателем ВКЛ./ВЫКЛ.

Внешние устройства контроля

- Поплавковый выключатель ВКЛ./ВЫКЛ., установленный на резервуаре сбора воды или
- 3 электрода для электронного контроля уровня резервуара первичного сбора или
- Инвертированное реле давления, вмонтированное в магистраль подачи (водопровод)

ОДНОФАЗНАЯ ЭЛЕКТРОПАНЕЛЬ

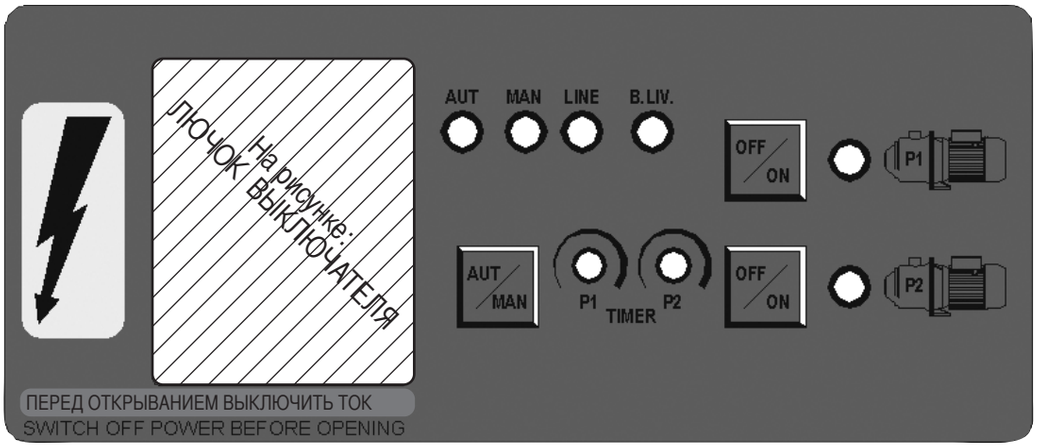

Электропанель

- Пластмассовый короб IP55
- Магнитотермический общий выключатель
- Электронная панель управления с клавиатурой
- Ручной режим
- Автоматический режим для каждого насоса
- Электронная плата SML
- Реле запуска насосов

Основные функции

- Циклическая инверсия порядка запуска насосов по окончании каждого рабочего цикла
- Управление ВКЛ./ВЫКЛ. уровня резервуара первичного сбора или давления в магистрали подачи посредством поплавкового выключателя или инвертированного дифференцированного реле давления.

Сигнализация и управление

- Светодиодный индикатор подключения к сети
- Светодиодный индикатор для сигнализации низкого уровня воды в резервуаре первичного сбора или недостаточного давления в магистрали подачи (водопроводе)
- Светодиодный индикатор для сигнализации о работе каждого насоса

Внешние устройства управления

- Два дифференцированных реле давления с переключателем ВКЛ./ВЫКЛ.

Внешние устройства контроля

- Поплавковый выключатель ВКЛ./ВЫКЛ., установленный на резервуаре сбора воды или
- 3 электрода для электронного контроля уровня резервуара первичного сбора или
- Инвертированное реле давления, вмонтированное в магистраль подачи (водопровод)

ДИАГРАММА ГИДРАВЛИЧЕСКИХ ХАРАКТЕРИСТИК

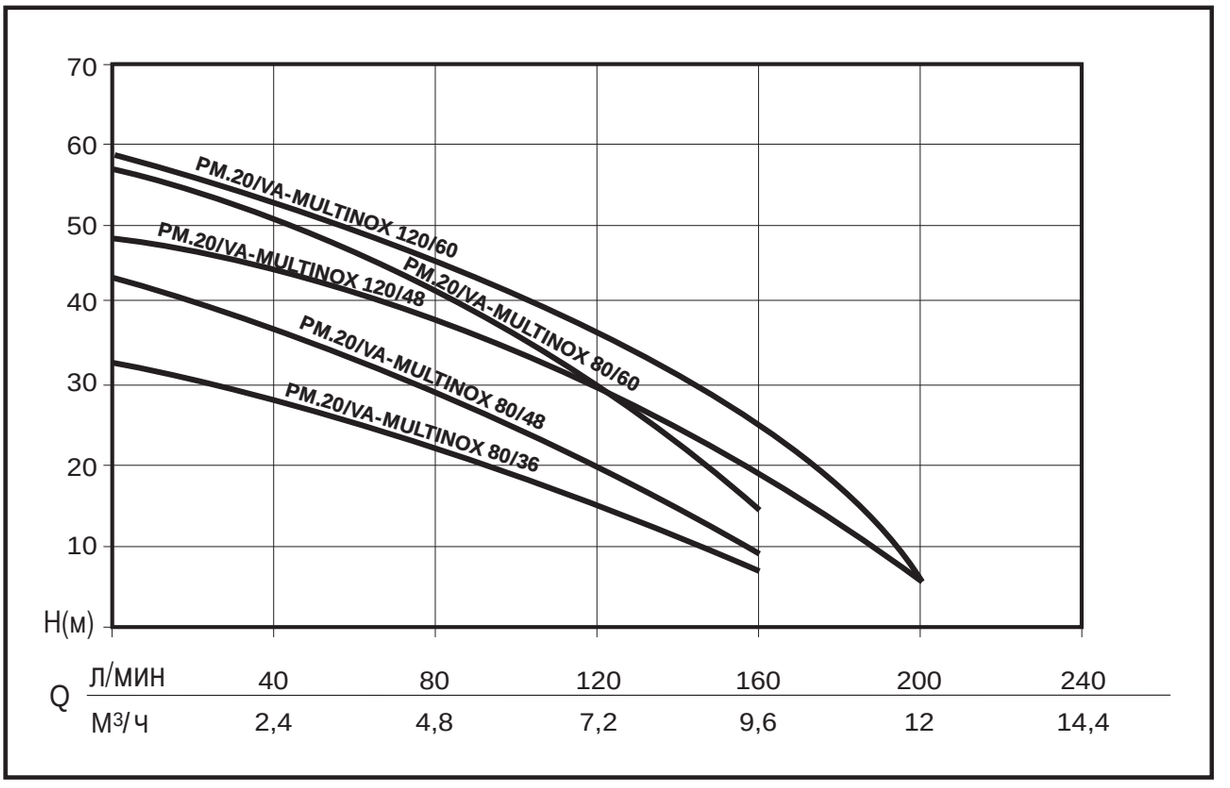

ТАБЛИЦА ТЕХНИЧЕСКИХ ХАРАКТЕРИСТИК

Тип агрегата	кВт	л/мин	0	40	80	120	160	200
		м³/ч	0	2,4	4,8	7,2	9,6	12
PM.20/VA-MULTINOX 80/36	2x0,45	Напор, м.в.с.	33	28	22	15	7	
PM.20/VA-MULTINOX 80/48	2x0,55		43	37	29	20	9	
PM.20/VA-MULTINOX 80/60	2x0,75		57	51	42	30	15	
PM.20/VA-MULTINOX 120/48	2x0,75		48	43	37	29	20	4
PM.20/VA-MULTINOX 120/60	2x0,9		58	53	46	36	25	4

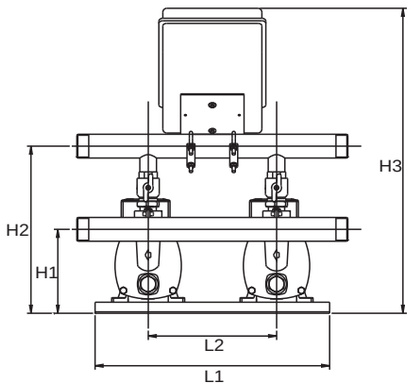

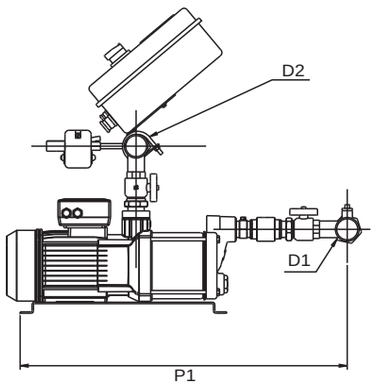

ГАБАРИТНЫЕ РАЗМЕРЫ И ВЕС

Тип агрегата	Габаритные размеры, мм									Вес Кг	
	L1	P1	H1	H2	H3		DNA	DNM	L2		
					220В	400В				220В	400В
PM.20/VA-MULTINOX 80/36	470	600	200	360	500	560	2”	2”	220	31	37
PM.20/VA-MULTINOX 80/48	470	620	200	360	500	560	2”	2”	220	35	41
PM.20/VA-MULTINOX 80/60	470	640	200	360	500	560	2”	2”	220	39	45
PM.20/VA-MULTINOX 120/48	470	620	200	360	500	560	2”	2”	220	38	44
PM.20/VA-MULTINOX 120/60	470	640	200	360	500	560	2”	2”	220	39	45

ДИАГРАММА ГИДРАВЛИЧЕСКИХ ХАРАКТЕРИСТИК

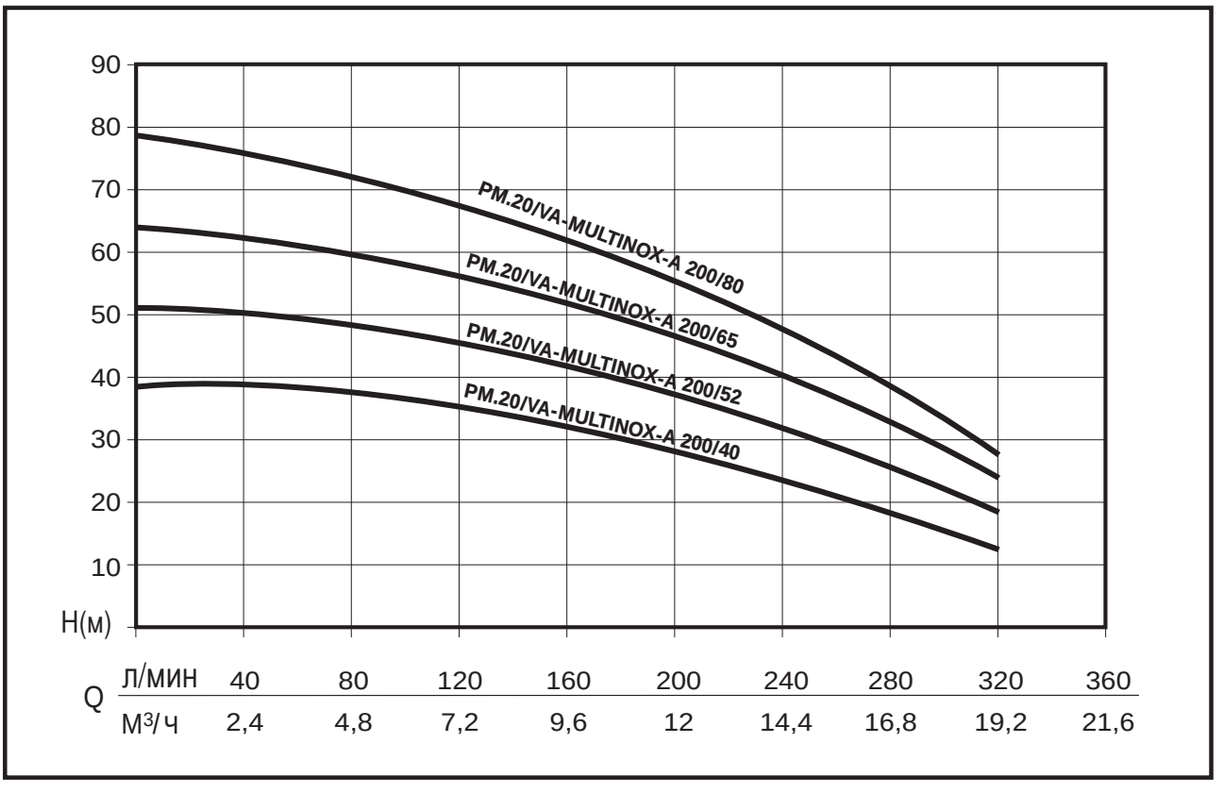

ТАБЛИЦА ТЕХНИЧЕСКИХ ХАРАКТЕРИСТИК

Тип агрегата	кВт	л/мин	0	40	80	160	240	320
		м³/ч	0	2,4	4,8	9,6	14,4	19,2
PM.20/VA-MULTINOX-A 200/40	2x1,1	Напор, м.в.с.	40	38	37	32	24	12
PM.20/VA-MULTINOX-A 200/52	2x1,3		51	50	49	42	32	18
PM.20/VA-MULTINOX-A 200/65	2x2,7		64	63	60	52	40	24
PM.20/VA-MULTINOX-A 200/80	2x5		79	77	73	62	48	27

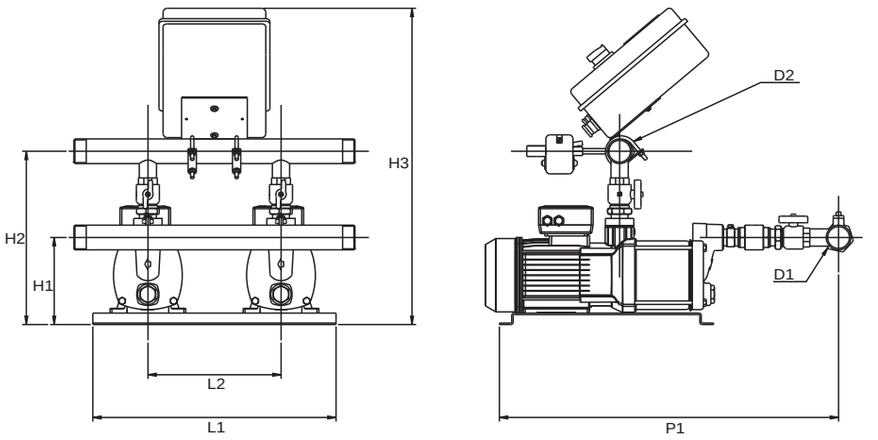

ГАБАРИТНЫЕ РАЗМЕРЫ И ВЕС

Тип агрегата	Габаритные размеры, мм										Вес Кг	
	L1		P1	H1	H2	H3		DNA	DNM	L2		
	220В	400В				220В	400В				220В	400В
PM.20/VA-MULTINOX-A 200/40	580	470	670	200	420	560	620	2”	2”	220	49	55
PM.20/VA-MULTINOX-A 200/52	580	470	700	200	420	560	620	2”	2”	220	53	59
PM.20/VA-MULTINOX-A 200/65		470	730	200	420		620	2”	2”	220		63
PM.20/VA-MULTINOX-A 200/80		470	760	200	420		620	2”	2”	220		67

ДИАГРАММА ГИДРАВЛИЧЕСКИХ ХАРАКТЕРИСТИК

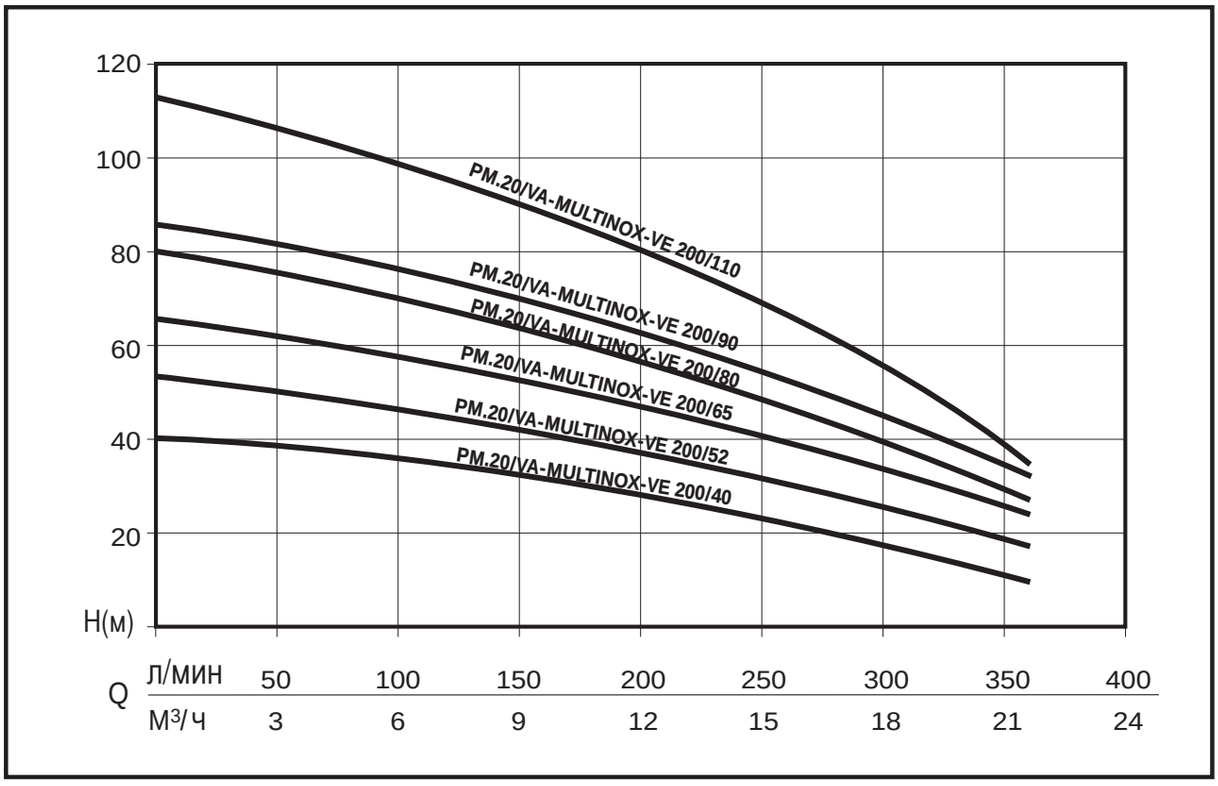

ТАБЛИЦА ТЕХНИЧЕСКИХ ХАРАКТЕРИСТИК

Тип агрегата	кВт	л/мин	0	40	80	160	240	360
		м³/ч	0	2,4	4,8	9,6	14,4	21,6
PM.20/VA-MULTINOX-VE 200/40	2x1,1	Напор, м.в.с.	40	38	37	32	24	12
PM.20/VA-MULTINOX-VE 200/52	2x1,3		51	50	49	42	32	18
PM.20/VA-MULTINOX-VE 200/65	2x1,4		64	63	60	52	40	24
PM.20/VA-MULTINOX-VE 200/80	2x1,8		79	77	73	62	48	27
PM.20/VA-MULTINOX-VE 200/90	2x1,9		85	83	78	67	54	33
PM.20/VA-MULTINOX-VE 200/110	2x2,6		110	107	103	90	68	35

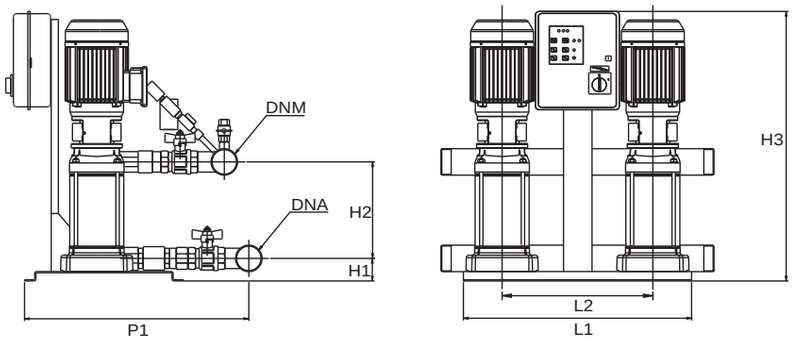

ГАБАРИТНЫЕ РАЗМЕРЫ И ВЕС

Тип агрегата	Габаритные размеры, мм									Вес Кг	
	L1	P1	H1	H2	H3		DNA	DNM	L2		
					220В	400В				220В	400В
PM.20/VA-MULTINOX-VE 200/40	580	590	67	143	775	800	2”1/2	2”	370	69	75
PM.20/VA-MULTINOX-VE 200/52	580	590	67	174	775	800	2”1/2	2”	370	73	79
PM.20/VA-MULTINOX-VE 200/65	580	590	67	203		800	2”1/2	2”	370		83
PM.20/VA-MULTINOX-VE 200/80	580	590	67	230		800	2”1/2	2”	370		87
PM.20/VA-MULTINOX-VE 200/90	580	590	67	257		800	2”1/2	2”	370		91
PM.20/VA-MULTINOX-VE 200/110	580	590	67	320		800	2”1/2	2”	370		109

РАСШИРИТЕЛЬНЫЕ БАКИ
ИЗ КОМПОЗИТНОГО МАТЕРИАЛА

Баки WellMate из композитного материала представляют собой наиболее функциональное решение для установок нагнетания давления и хранения воды. Благодаря тому, что внутренняя часть баков изготовлена из полиэтилена высокого давления и внешняя оболочка - из стеклосмолы, баки WellMate не ржавеют, не требуют серьёзного обслуживания и из вес составляет половину веса аналогичных баков из стали. Все баки WellMate испытаны и сертифицированы компанией NSF International и изготовлены в соответствии с директивой Евросоюза PED 97/23/CE.

Well Mate™ Pentair Water

ТЕХНИЧЕСКИЕ ХАРАКТЕРИСТИКИ

КОД	ОБЪЁМ л.	ПОЛЕЗНЫЙ ОБЪЁМ ВОДЫ* л.	МАКС. РАБОЧЕЕ ДАВЛЕНИЕ, бар	МУФТА
WM0060	55	18,3	8,5	1” M NPT
WM0075	75	25	8,5	1” M NPT
WM0120	112	37,3	8,5	1” M NPT
WM0150	153	50,9	8,5	1” M NPT
WM0180	178	59,3	8,5	1”1/4 M NPT
WM0235	235	78,3	8,5	1”1/4 M NPT
WM0330	328	109,2	8,5	1”1/4 M NPT
WM0450	453	150,8	8,5	1”1/4 M NPT
WM0600	606	201,8	10	2” M BSP
WM-IN-750	757	252,1	10	2” M BSP
WM-IN-1000	1022	340,3	10	2” M BSP

Примечание: Максимальная внешняя температура при эксплуатации составляет120° F (49° C). Минимальная внутренняя температура при эксплуатации составляет 100°F (38°C). Минимальная температура для эксплуатации составляет 40° F (4°C).
* При установке минимального и максимального давления в системе в пределах от 2,0 до 3,5 бар.

ГАБАРИТНЫЕ РАЗМЕРЫ И ВЕС

Модель	Габаритные размеры, мм			Вес* Кг
	Диаметр*	Высота*	Расстояние от пола до крепежного узла*	
WM0060	41	66	4,4	6,6
WM0075	41	81	4,4	8,1
WM0120	41	112	4,4	11,2
WM0150	41	145	4,4	13,6
WM0180	53	105	5,7	19,5
WM0235	61	105	5,7	22,7
WM0330	61	140	5,7	33,0
WM0450	61	189	5,7	43,1
WM0600	76	174	15	76,2
WM-IN-750	76	206	15	89,0
WM-IN-1000	92	212	20	117,1

* Диаметр, высота и вес могут немного варьироваться без предварительного уведомления

РАСШИРИТЕЛЬНЫЕ БАКИ

НЕРЖАВЕЮЩАЯ СТАЛЬ

Расширительные баки NOCCHI изготовлены из нержавеющей стали AISI 304. Выпускаются 7 моделей, удовлетворяющих все потребности гражданских и промышленных установок и пригодных для использования в пищевых целях. Данные модели предназначены, прежде всего, для работы во влажной среде. Имеются сертификаты ЕС.

ВЕРТИКАЛЬНЫЕ
Взаимозаменяемая мембрана из бромбутила. Объём: 8-20-24 литра. Модель на 24 литра изготавливается также в модификации без мембраны, с устройством для подачи воздуха. Предварительное закачивание: 1,5 бар.

ГОРИЗОНТАЛЬНЫЕ
Взаимозаменяемая мембрана из бромбутила. Бак объёма 24 литра с мембраной. Имеется скоба для крепления электронасоса и опорная ножка. Предварительное закачивание: 1,5 бар.

ТЕХНИЧЕСКИЕ ХАРАКТЕРИСТИКИ

АРТИКУЛ	ТИП	ОПИСАНИЕ	МЕМБРАНА	ПЛАТФОРМА	МАКС. РАБОЧЕЕ ДАВЛЕНИЕ, бар	ЕМКОСТЬ, л
ZA006450	**VES INOX N 8**	8 л. вертикальный	Бутил	-	8	8
ZA006460	**VES INOX N 20**	20 л. вертикальный	Бутил	-	8	20
ZA006570	**VES INOX N 24**	24 л. вертикальный	Бутил	-	8	24
ZA006470	**VES INOX N 24 H**	24 л. горизонтальный	Бутил	Да	8	24
ZA006610	**VAA 24**	24 л. вертикальный с воздушным клапаном	-	-	8	24
D3114KKK	**FLEXINOX V 20**	20 л. вертикальный	Бутил	-	10	24
D3104KKK	**FLEXINOX SB 20**	20 л. горизонтальный	Бутил	Да	10	24

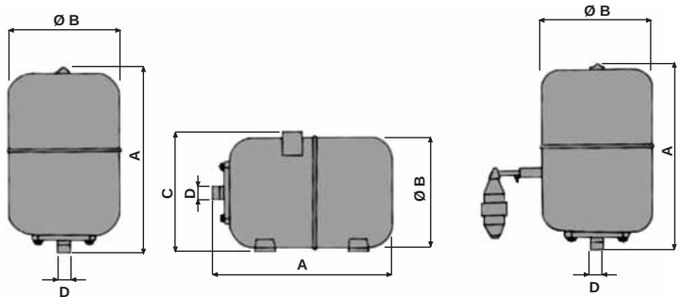

ГАБАРИТНЫЕ РАЗМЕРЫ И ВЕС

Модель	Габаритные размеры, мм				Вес Кг
	A	Ø B	C	D	
N 8	280	226	-	1”	2,4
N 20	390	272	-	1”	3,3
N 24	430	272	-	1”	5,0
N 24 H	430	272	300	1”	4,2
VAA 24	430	272	443	1”	4,2
V 20	430	272	-	1”	3,3
SB 20	430	272	-	1”	3,3

РАСШИРИТЕЛЬНЫЕ БАКИ

ОКРАШЕННАЯ СТАЛЬ

Расширительные баки для установок подъёма воды, изготовленные из окрашенной стали, ёмкостью от 2 до 500 л, с взаимозаменяемой мембраной. Фланец из окрашенной углеродистой стали. Имеются сертификаты ЕС. Предварительное закачивание: 1,5 бар в моделях от 2 до 24 л,
2,0 бар в моделях от 60 до 500 л.

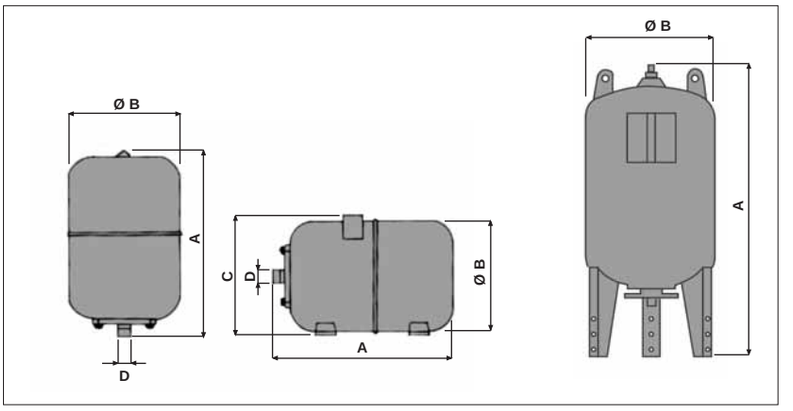

ТЕХНИЧЕСКИЕ ХАРАКТЕРИСТИКИ

АРТИКУЛ	ТИП	ОПИСАНИЕ	МЕМБРАНА	ПЛАТФОРМА	МАКС. РАБОЧЕЕ ДАВЛЕНИЕ, бар	ЕМКОСТЬ, л
ZA003860	**VES 2**	2 л. бак	Пищевая резина	-	6	2
ZA000140	**VES 24 V**	2 л. бак	Пищевая резина	-	6	24
ZA003850	**VES 24 H**	24 л. горизонтальный	Пищевая резина	Да	6	24
ZA009120-CE	**VEC 60 H**	60 л. горизонтальный	Бутил	Да	10	60
ZA009070-CE	**VEC 60 V**	60 л. вертикальный	Бутил	Да	10	60
ZA009130-CE	**VEC 100 H**	100 л. горизонтальный	Бутил	Да	10	100
ZA009080-CE	**VEC 100 V**	100 л. вертикальный	Бутил	Да	10	100
ZA009090-CE	**VEC 200 V**	200 л. вертикальный	Бутил	Да	10	200
ZA009100-CE	**VEC 300 V**	300 л. вертикальный	Бутил	Да	10	300
ZA009110-CE	**VEC 500 V**	500 л. вертикальный	Бутил	Да	10	500

ГАБАРИТНЫЕ РАЗМЕРЫ И ВЕС

Модель	Габаритные размеры, мм				Вес Кг
	A	Ø B	C	D	
VES 2	175	155	-	1” M	0,950
VES 24 V	415	295	-	1” M	4,1
VES 24 H	415	-	310	1” M	4,8
VEC 60 H	680	-	382	1” M	17
VEC 60 V	845	382	-	1” M	17,5
VEC 100 H	780	-	450	1” M	18
VEC 100 V	950	450	-	1” M	19
VEC 200 V	1225	550	-	1” 1/2 M	37
VEC 300 V	1405	630	-	1” 1/2 M	54
VEC 500 V	1550	780	-	1” 1/2 M	104

ЭЛЕКТРОННЫЕ КОНТРОЛЬНЫЕ УСТРОЙСТВА

NOCCHI
Pentair Water

VSD

ЭЛЕКТРОННЫЙ ПРЕОБРАЗОВАТЕЛЬ ЧАСТОТЫ

VSD – устройство, способное изменять частоту электронасоса таким образом, чтобы поддерживалось постоянного давления при изменении требуемого напора. Такая регулировка осуществляется посредством чувствительного элемента давления и чувствительного элемента потока, которые соединены с преобразователем частоты (инвертором). Поддержание давления на одном уровне обеспечивает значительную экономию электроэнергии, а также оптимальные эксплуатационные качества.
Серия VSD имеется в следующих модификациях:
- VSD1 Basic (макс. 4,5 A)
- VSD1 (макс. 9,3 A)
- VSD3 (макс. 13,3 A)

- **ПРОСТЫ В УСТАНОВКЕ**
- **АВТОМАТИЧЕСКАЯ ИНВЕРСИЯ ПОРЯДКА ПУСКА В СЛУЧАЕ УСТАНОВКИ 2-Х УСТРОЙСТВ (VSD 1/VSD 3)**
- **2 РЕГУЛИРУЕМЫХ РЕЖИМА УСТАНОВКИ (VSD 1/VSD 3)**

Основные функции, показываемые на дисплее

- Частота работы насоса
- Давление в текущий момент
- Ток, потреблённый насосом
- Сигналы о неисправностях

Предохранительные устройства

- Работа вхолостую
- Перегрузки в электросети
- Перегрев электронных приборов

Применение

- Орошение
- Промышленность
- Гостиничное хозяйство
- Строительство
- Мойка

ЭЛЕКТРОННЫЙ ПРЕОБРАЗОВАТЕЛЬ ЧАСТОТЫ

Устройства VSD 1 basic/VSD 1 работают на однофазном токе (1x230 В) и способны модулировать скорость трёхфазного электронасоса (3x230 В) в целях поддержания постоянного давления в гидравлической установке.
Устройство VSD 3 работает на трёхфазном токе (3x 400 В) и способно модулировать скорость трёхфазного электронасоса (3x400 В).
Имеются два регулируемых режима установки (VSD 1/VSD 3).

РАБОЧИЕ ПОЛОЖЕНИЯ

Все модификации	VSD1 Basic / VSD1

ТЕХНИЧЕСКИЕ ХАРАКТЕРИСТИКИ

ТИП	Макс. сила тока двигателя, А	Напряжение сети, В	Напряжение электронасоса	Температура жидкости	МАКС. РАБОЧЕЕ ДАВЛЕНИЕ, бар	Диапазон регулировки давления, бар	Имеющийся номинальный Ø	Минимальный номинальный Ø	Степень защиты	Режим установки	Дополнительные контакты	Цифровые входы	Возможности подключения
VSD 1 Basic	4,5	1x230	3x230	45° C	10	1÷9	1”1/4M	1”1/2F	IP 55	1	-	-	-
VSD 1	9,3	1x230	3x230	45° C	10	1÷9	1”1/4M	1”1/2F	IP 55	2	2 (замыкание; насос работает)	Поплавок, выбрать второй режим установок	Серийный интерфейс RS 485
VSD 3	13,3	3x400	3x400	45° C	10	1÷9	1”1/4M	1”1/2F	IP 55	2	2 (замыкание; насос работает)	Поплавок, выбрать второй режим установок	Серийный интерфейс RS 485

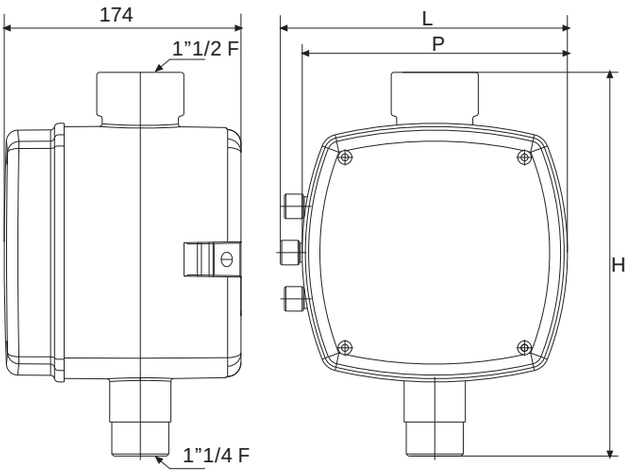

ГАБАРИТНЫЕ РАЗМЕРЫ И ВЕС

АРТИКУЛ	ТИП	Габаритные размеры, мм			Вес Кг
		L	H	P	
ZB902170	**VSD1Basic**	22	28	18	3.4
ZB902180	**VSD1**	22	28	18	3.8
ZB902190	**VSD3**	22	28	18	3.6

VSD – СОВМЕСТИМЫЕ ЭЛЕКТРОНАСОСЫ

СОВМЕСТИМЫЕ ЭЛЕКТРОНАСОСЫ

ЭЛЕКТРОНАСОСЫ	VSD1 Basic	VSD1	VSD3
VLR	VLR2B 30/2 ÷ VLR2B - 110	VLR2B 30/2 ÷ VLR2B - 220	VLR2B 30/2 ÷ VLR2B – 260
	VLR 4 - 20 ÷ VLR 4 - 60	VLR4 - 20 ÷ VLR4 - 120	VLR4 - 20 ÷ VLR4 - 160
	VLR8 - 20 ÷ VLR8 - 30	VLR8 - 20 ÷ VLR8 - 60	VLR8 - 20 ÷ VLR8 - 80
		VLR16 - 30/2	VLR16 - 30/2 ÷ VLR16 - 60
MULTINOX VE	MULTINOX-VE 200/40	ВСЕ МОДИФИКАЦИИ	
DHR	ВСЕ МОДИФИКАЦИИ		
DHI	ВСЕ МОДИФИКАЦИИ		
MCX	MCX 80/36 ÷ MCX 80/60	ВСЕ МОДИФИКАЦИИ	
	MCX 120/36 ÷ MCX 120/60		
	MCX 200/40		
MULTINOX	ВСЕ МОДИФИКАЦИИ		
MAX	ВСЕ МОДИФИКАЦИИ		
MULTINOX A	MXA 200/40	ВСЕ МОДИФИКАЦИИ	
JET	JET 600 ÷ JET 1000	ВСЕ МОДИФИКАЦИИ	
CM	CM 90/22 ÷ CM 100/36	ВСЕ МОДИФИКАЦИИ	
CB	CB 80/38 ÷ CB90/44	CB 80/38 ÷ CB120/65	CB 80/38 ÷ CB190/76
DOMINATOR 5	ВСЕ МОДИФИКАЦИИ		
SCM 4 PLUS	IDR.SCM4PLUS 75/75 C MOT. EL.4”HP1T V3X230/50	IDR.SCM4PLUS 75/75 C MOT. EL.4”HP1T V3X230/50	SCM 4 PLUS 40/57 ÷ SCM 4 PLUS 40/90
		IDR.SCM4PLUS 115/65 C MOT. EL.4”HP1T V3X230/50	SCM 4 PLUS 55/50 ÷ SCM 4 PLUS 55/80
	IDR.SCM4PLUS 115/65 C MOT. EL.4”HP1T V3X230/50	IDR.SCM4PLUS 150/42 C MOT. EL.4”HP1T V3X230/50	SCM 4 PLUS 75/56 ÷ SCM 4 PLUS 75/75
		IDR.SCM4PLUS 115/95 C MOT. EL.4”HP1,5T V3X230/50	SCM 4 PLUS 115/30 ÷ SCM 4 PLUS 115/95
	IDR.SCM4PLUS 150/42 C MOT. EL.4”HP1T V3X230/50	IDR.SCM4PLUS 150/64 C MOT. EL.4”HP1,5T V3X230/50	
		IDR.SCM4PLUS 150/84 C MOT. EL.4”HP2T V3X230/50	SCM 4 PLUS 150/42 ÷ SCM 4 PLUS150/84
		IDR.SCM4PLUS 250/53 C MOT. EL.4”HP2T V3X230/50	SCM 4 PLUS 250/53 ÷ SCM 4 PLUS 250/100
SCM 4 HF 4OO			SCM 4 HF 400/30 ÷ 400/80
SA			SA 615/4 ÷ SA 615/6

ЭЛЕКТРОННЫЙ РЕГУЛЯТОР ДАВЛЕНИЯ ДЛЯ ОДНОФАЗНЫХ ЭЛЕКТРОНАСОСОВ

Применение

Для пуска и остановки поверхностных и погружных однофазных электронасосов. Поддерживает постоянное давление на выходе. Запускает и останавливает насос при открывании или закрывании кранов пользователя.

Функционирование

FLUSSCONTROL обеспечивает запуск и остановку насоса при открывании и закрывании кранов. При отсутствии потока воды на всасывании электронное устройство обеспечивает блокировку насоса, предохраняя его от работы вхолостую. При устранении причин, вызвавших блокировку, достаточно нажать красную кнопку Restart (перезапуск) для возобновления нормальной работы. В случае внезапного перебоя в подаче электроэнергии устройство автоматически перезапускается при восстановлении подачи.

Преимущества

- Устраняет последствия гидравлического удара
- Заменяет традиционную систему расширительного бака
- Не требует никакого обслуживания
- Предохраняет в случае отсутствия воды
- Прост в установке
- Обеспечивает постоянное давление на выходе

Технические характеристики

- Ток сети: 230 В, однофазный
- Максимальная сила тока: 16 (8) А
- Максимальная номинальная мощность насоса: 1,5 кВт (2 л.с)
- Частота: 50-60 Гц
- Степень защиты: IP 65
- Потери нагрузки при пропускной способности 6 м^3/час: 0,95 бар
- Максимальное давление: 10 бар
- Максимальная рабочая температура: 65° C
- Вес: 1,07 кг

Артикул	ТИП
ZB401960	FLUSSCONTROL

FLUSSCONTROL BASIC

ЭЛЕКТРОННЫЙ РЕГУЛЯТОР ДАВЛЕНИЯ И ЗАЩИТНОЕ УСТРОЙСТВО ДЛЯ ОДНОФАЗНЫХ ЭЛЕКТРОНАСОСОВ

ПРИМЕНЕНИЕ

Регулировка и защита однофазных поверхностных и погружных насосов, предназначенных для коммунально–бытовых систем водоснабжения, полива садов и орошения в целом. Запускает и останавливает насос при открывании или закрывании кранов пользователя, таким образом, регулируя его работу.

ФУНКЦИОНИРОВАНИЕ

FLUSSCONTROL BASIC обеспечивает запуск и остановку насоса при открывании и закрывании кранов.
При отсутствии потока воды, электронная система блокирует насос, чтобы защитить его от работы всухую. Устранив причины, вызвавшие блокировку, достаточно нажать на кнопку Restart (повторный запуск) для возобновления нормального режима работы.
В случае временного сбоя в подаче электроэнергии, устройство автоматически перезапускается при возобновлении подачи.

ПРЕИМУЩЕСТВА

- Устраняет последствия гидравлического удара
- Заменяет традиционную систему расширительного бака
- Не требует обслуживания
- Предохраняет от работы всухую
- Прост в установке
- Обеспечивает постоянное давление на выходе

ТЕХНИЧЕСКИЕ ХАРАКТЕРИСТИКИ

Напряжение сети	230 В, однофазный
Макс. сила тока	16 (6) А
Макс. номинальная мощность насоса	1,1 кВт
Частота	50-60 Гц
Степень защиты	IP 65
Потери на трение	1,1 бар
Макс. давление	8 бар
Макс. рабочая температура	40° C
Масса	0,8 кг

Артикул	Модель
ZB 902310	FLUSSCONTROL BASIC

Устройство поддержания давления и защиты однофазных насосов с гидроаккумулятором

Назначение

Устройство предназначено для контроля и защиты однофазного поверхностного насоса с гидроаккумулятором в системах водоснабжения, орошения и полива.

Работа

Устройство обеспечивает автоматическое включение и отключение насоса.
Насос включается, когда потребность в расходе воды в системе обусловливает падение давления ниже выбранной величины.
Устройство защищает насос от работы без воды, в этом случае встроенный датчик срабатывает при перегреве воды с предупреждением на лицевой панели.
В случае падения давления в гидроаккумуляторе, встроенный таймер оптимизирует и регулирует число включений насоса.

Преимущества

- Диапазон настройки давления от 1,5 до 3 бар
- Защита от перегрева температуры перекачиваемой воды
- Оптимизация количество включений
- Малогабаритные размеры
- Простая и удобная установка (возможна поставка с 1,5 метровым проводом)
- Заменяет традиционные реле давления

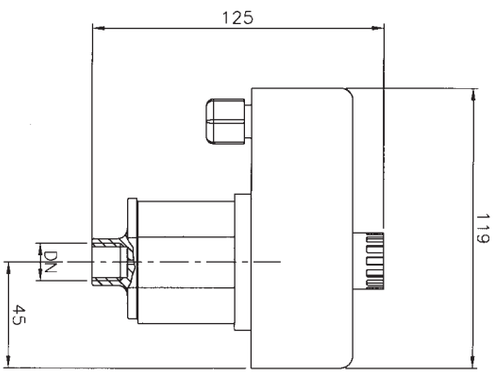

Технические характеристики

- Напряжение	1x230 В
- Ток, max	10A
- Потребляемая мощность, max	1,5 кВт
- Частота	50-60 Гц
- Степень защиты	IP 54
- Максимальное рабочее давление	10 бар
- Температура перекачиваемой жидкости, max	60°C
- Масса	0,75 кг

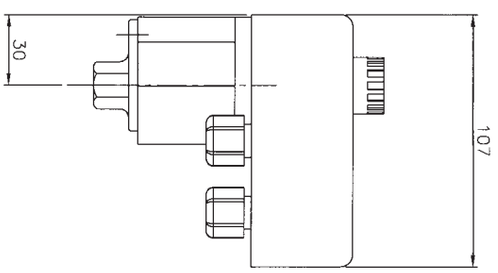

Артикул	ТИП
UZB00200	AQUA TROL
UZB00400	AQUA TROL с кабелем

ЭЛЕКТРОПАНЕЛИ

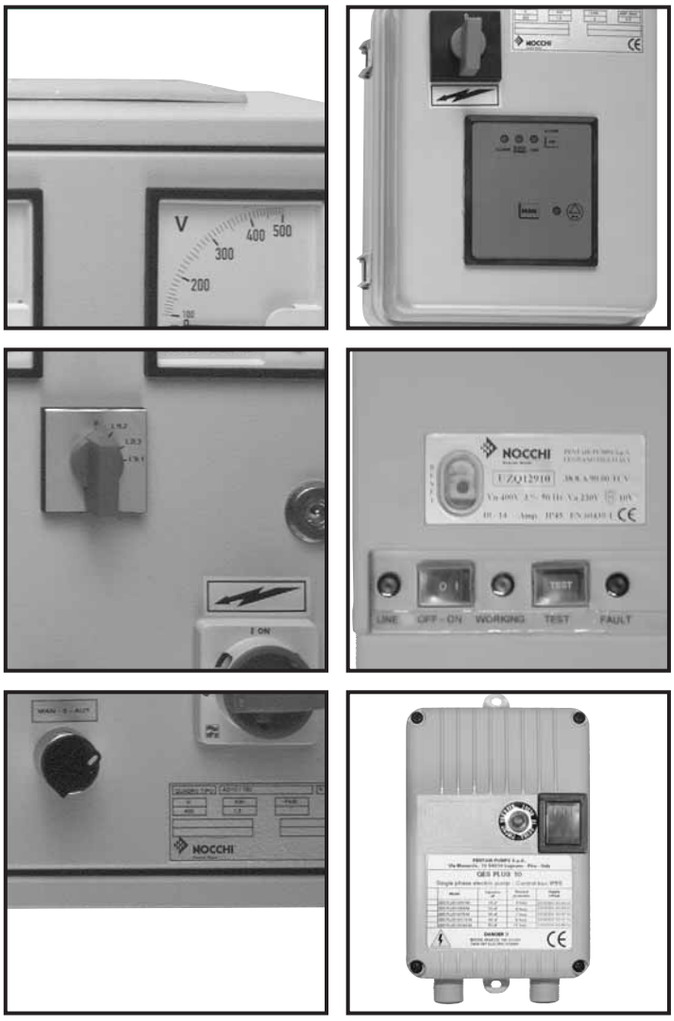

ОДНОФАЗНАЯ ЭЛЕКТРОПАНЕЛЬ ДЛЯ УПРАВЛЕНИЯ ПОГРУЖНЫМ ЭЛЕКТРОНАСОСОМ ПРЯМОГО ВКЛЮЧЕНИЯ

Основные компоненты

- Пластмассовый короб IP 55
- Общий выключатель с разъединителем
- Предохранительное устройство с кнопкой reset
- Пусковой конденсатор
- Зажимная коробка
- Вход кабеля

Технические характеристики

- Степень защиты: IP 55
- Ток в сети: 230 В/50 Гц, однофазный
- Внешние размеры: 115 – 185 – 65 мм
- Вес: 0,6 кг

Функционирование

- В ручном режиме посредством общего выключателя
- В автоматическом режиме посредством внешнего устройства дистанционного управления (реле давления, поплавок и т.п.)

Ограничения

- Температура среды: - 5/+ 40°C
- Относительная влажность: 50 % при 40° C без образования конденсата
- Применяемые стандарты: EN 60335-1 – EN 60439-1

Дополнительная оснастка

- Поплавки или реле давления (см. таблицу на стр. 245)

Схема подключения

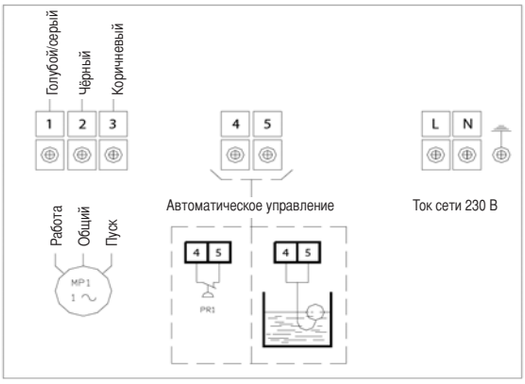

Артикул	ТИП	Напряжение при 50 Гц, В	Номинальная Мощность		Область применения,	µF	Совместимые электронасосы
			кВт	Л.с.	A		
UZQ12710	QES PLUS 10/37 M	230 1F	0,37	0,5	4	16	SCM 4” PLUS SCM 4 HF Двигатели на 4”
UZQ12720	QES PLUS 10/55 M	230 1F	0,55	0,75	6	20	
UZQ12930	QES PLUS 10/55 M	230 1F	0,55	0,75	6	25	
UZQ12730	QES PLUS 10/75 M	230 1F	0,75	1	7	30	
UZQ12940	QES PLUS 10/75 M	230 1F	0,75	1	7	35	
UZQ12740	QES PLUS 10/110 M	230 1F	1,1	1,5	9	40	
UZQ12750	QES PLUS 10/150 M	230 1F	1,5	2	12	50	

ОДНОФАЗНАЯ ЭЛЕКТРОПАНЕЛЬ ДЛЯ УПРАВЛЕНИЯ ПОГРУЖНЫМ ИЛИ ПОВЕРХНОСТНЫМ ЭЛЕКТРОНАСОСОМ ПРЯМОГО ВКЛЮЧЕНИЯ

Основные компоненты

- Пластмассовый короб IP 45
- Переключатель ВКЛ./ВЫКЛ.
- Кнопка TEST
- Предохранительное устройство с кнопкой reset
- Общий выключатель с разъединителем
- Светодиодный индикатор подключения к сети
- Светодиодный индикатор работы насоса
- Зажимная коробка
- Вход кабеля
- Пусковой конденсатор (серия QEC+ S)

Технические характеристики

- Степень защиты: IP 45
- Ток в сети: 230 В/50 Гц, однофазный
- Внешние размеры: 205 – 150 – 75 мм
- Вес: 0,8-1кг

Функционирование

- В ручном режиме посредством выключателя
- В автоматическом режиме посредством внешнего устройства дистанционного управления (реле давления, поплавок и т.п.)

Ограничения

- Температура среды: - 5/+ 40° C
- Относительная влажность: 50 % при 40° C без образования конденсата
- Применяемые стандарты: EN 60439-1

Дополнительная оснастка

- UZA00100 – ECL – электроды для контроля уровня
- Поплавки или реле давления (см. таблицу на стр. 245)

Схема подключения

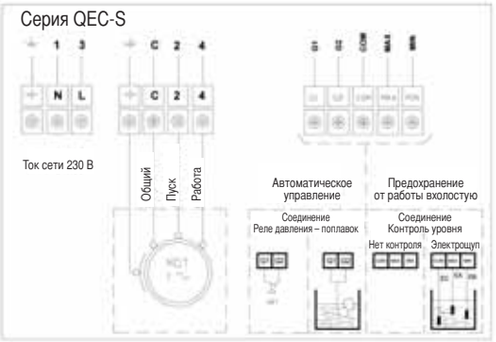

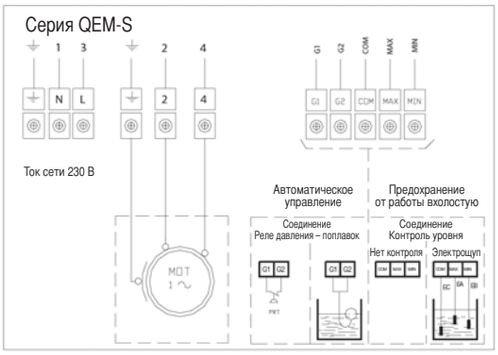

Артикул	ТИП	Напряжение при 50 Гц, В	Номинальная Мощность		Область применения,	μF	Совместимые электронасосы	
			кВт	Л.с.	A		Поверхностные	Погружные
UZQ12760	QEC+S 10/37	230 1F	0,37	0,5	3	16		SCM 4” PLUS SCM 4 HF Двигатели на 4”
UZQ12770	QEC+S 10/55	230 1F	0,55	0,75	5	20		
UZQ12780	QEC+S 10/75	230 1F	0,75	1	8	30		
UZQ12790	QEC+S 10/110	230 1F	1,1	1,5	9	40		
UZQ12800	QEC+S 10/150	230 1F	1,5	2	12	50		
UZQ12810	QEM+S 10/37	230 1F	0,37	0,5	3		VLR-VLRI-VLRX DHR-DHI-MCX MULTINOX-MAX MULTINOX A JET-JETINOX CM-CB-EP	PRATIKA DOMINATOR 4” DOMINATOR 5”
UZQ12820	QEM+S 10/55	230 1F	0,55	0,75	5			
UZQ12830	QEM+S 10/75	230 1F	0,75	1	8			
UZQ12840	QEM+S 10/110	230 1F	1,1	1,5	9			
UZQ12850	QEM+S 10/150	230 1F	1,5	2	12			

ТРЕХФАЗНАЯ ЭЛЕКТРОПАНЕЛЬ ДЛЯ УПРАВЛЕНИЯ ПОГРУЖНЫМ ИЛИ ПОВЕРХНОСТНЫМ ЭЛЕКТРОНАСОСОМ ПРЯМОГО ВКЛЮЧЕНИЯ

Основные компоненты

- Пластмассовый короб IP 45
- Переключатель ВКЛ./ВЫКЛ.
- Кнопка TEST
- Контактор теплового реле
- Светодиодный индикатор подключения к сети
- Светодиодный индикатор работы насоса
- Светодиодный индикатор блокировки от перегрева с кнопкой reset
- Зажимная коробка
- Вход кабеля

Технические характеристики

- Степень защиты: IP 45
- Ток в сети: 400 В/50 Гц, трёхфазный
- Внешние размеры: 205 – 150 – 75 мм
- Вес: 1кг

Функционирование

- В ручном режиме посредством выключателя
- В автоматическом режиме посредством внешнего устройства дистанционного управления (реле давления, поплавок и т.п.)

Ограничения

- Температура среды: - 5/+ 40° C
- Относительная влажность: 50 % при 40° C без образования конденсата
- Применяемые стандарты: EN 60439-1

Дополнительная оснастка

- UZA00100 – ECL – электроды для контроля уровня
- Поплавки или реле давления (см. таблицу на стр. 245)

Схема подключения

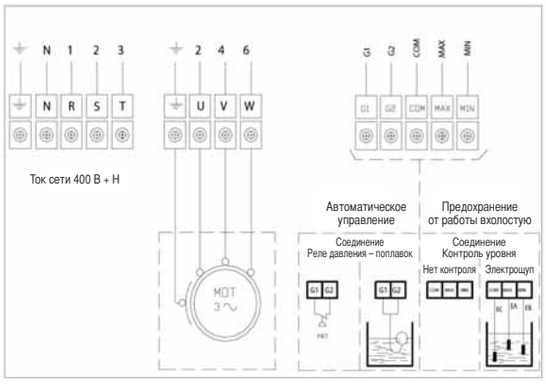

Артикул	ТИП	Напряжение при 50 Гц, В	Номинальная Мощность		Область применения, А		Совместимые электронасосы	
			кВт	Л.с.	мин.	макс.	Поверхностные	Погружные
UZQ12860	QET+S 10/55	400 3F	0,55	0,75	1,8	2,6	VLR-VLRI-VLRX DHR-DHI-MCX MULTINOX-MAX MULTINOX A MULTINOX VE JET-CM-CB-EP NRM	DOMINATOR 5” SCM4” PLUS SCM4 HF Двигатели на 4”
UZQ12870	QET+S 10/75	400 3F	0,75	1	2,6	3,7		
UZQ12880	QET+S 10/150	400 3F	1,5	2	3,7	5,5		
UZQ12890	QET+S 10/300	400 3F	3	4	5,5	8		
UZQ12900	QET+S 10/400	400 3F	4	5,5	8	11,5		
UZQ12910	QET+S 10/550	400 3F	5,5	7,5	10	14		

ТРЕХФАЗНАЯ ЭЛЕКТРОПАНЕЛЬ ДЛЯ УПРАВЛЕНИЯ ПОГРУЖНЫМ ИЛИ ПОВЕРХНОСТНЫМ ЭЛЕКТРОНАСОСОМ ПРЯМОГО ВКЛЮЧЕНИЯ

Основные компоненты

- Короб из окрашенной пластмассы IP 54
- Общий выключатель, блокировка дверцы
- Блок предохранителей с предохранителями на основном контуре
- Блок предохранителей с предохранителями на дополнительном контуре
- Амперметр с трансформатором тока
- Вольтметр с переключателем напряжения
- Индикатор блокировки уровня
- Индикатор работы насоса
- Индикатор подключения к сети
- Индикатор блокировки от перегрева
- Зажимная коробка
- Контактор 24 В
- Тепловое реле для предохранения от перегрузки или отсутствия фазы
- Модуль контроля уровня
- Трансформатор для дополнительного контура
- Вход кабеля
- Переключатель РУЧН./АВТ.

Технические характеристики

- Степень защиты: IP 54
- Ток в сети: 400 В/50 Гц, трёхфазный
- Внешние размеры: 320 – 400 – 180 мм
- Вес: 14-50 кг

Функционирование

- В ручном режиме посредством выключателя
- В автоматическом режиме посредством внешнего устройства дистанционного управления (реле давления, поплавок и т.п.) и/или контроль уровня (залив, слив, предохранение от работы вхолостую).

Ограничения

- Температура среды: - 5/+ 40° C
- Относительная влажность: 50 % при 40° C без образования конденсата
- Применяемые стандарты: EN 60730-EN 60439

Схема подключения

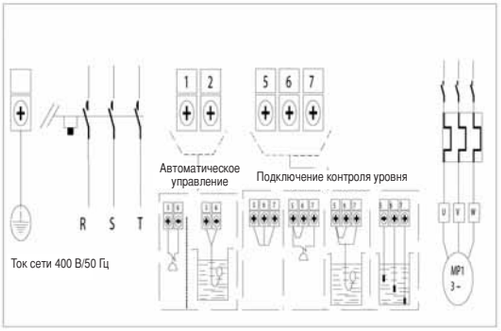

Дополнительная оснастка

- UZA00100 – ECL – электроды для контроля уровня
- CE040010 – скобы для крепления к стене
- Поплавки или реле давления (см. таблицу на стр. 245)

Артикул	ТИП	Напряжение при 50 Гц, В	Номинальная Мощность		Область применения, А		Совместимые электронасосы	
			кВт	Л.с.	мин.	макс.	Поверхностные	Погружные
UZQ02700	Q.E. AD10/550	400 3F	5,5	7,5	9	15	VLR - VLRI VLRX - NRM	SCM4" PLUS SCM4 HF Двигатели на 4"/6" SA
UZQ02900	Q.E. AD10/920	400 3F	9,2	12	14	23		
UZQ03000	Q.E. AD10/1100	400 3F	11	15	20	31		
UZQ03100	Q.E. AD10/1500	400 3F	15	20	28	38		

ТРЕХФАЗНАЯ ЭЛЕКТРОПАНЕЛЬ ДЛЯ УПРАВЛЕНИЯ ПОГРУЖНЫМ ИЛИ ПОВЕРХНОСТНЫМ ЭЛЕКТРОНАСОСОМ ПРЯМОГО ВКЛЮЧЕНИЯ

Основные компоненты

- Короб из окрашенного металла IP 54
- Общий выключатель, блокировка дверцы
- Блок предохранителей с предохранителями на основном контуре
- Амперметр с трансформатором тока
- Вольтметр с переключателем напряжения
- Индикатор блокировки уровня
- Индикатор работы насоса
- Индикатор подключения к сети
- Индикатор блокировки от перегрева
- Зажимная коробка
- Тепловое реле для предохранения от перегрузки или отсутствия фазы
- Модуль контроля уровня
- Трансформатор для дополнительного контура
- Вход кабеля
- Переключатель РУЧН./АВТ.

Серия AY

- Блок предохранителей с предохранителями на дополнительном контуре
- Таймер для обмена звезда/треугольник
- Контакторы для: сеть-звезда-треугольник
- Пуска звезда-треугольник
- Внешние размеры: 400-600-220 мм
- Вес: 25-95 кг

Серия AR

- Резистор пуска
- Таймер для отключения резистора пуска
- Контакторы пуска и работы
- Тепловое реле для предохранения резистора
- Непрямой пуск с помощью резисторов
- Внешние размеры: 550-750-250 мм
- Вес: 25-103 кг

Технические характеристики

- Степень защиты: IP 54
- Ток в сети: 400 В/50 Гц, трёхфазный

Функционирование

- В ручном режиме посредством выключателя
- В автоматическом режиме посредством внешнего устройства дистанционного управления (реле давления, поплавок и т.п.) и/или контроль уровня (залив, слив, предохранение от работы вхолостую).

Ограничения

- Температура среды: - 5/+ 40° C
- Относительная влажность: 50 % при 40° C без образования конденсата
- Применяемые стандарты: EN 60730-EN 60439

Дополнительная оснастка

- UZA00100 – ECL – электроды для контроля уровня
- CE040020 – скобы для крепления к стене
- Поплавки или реле давления (см. таблицу на стр. 245)

Схема подключения

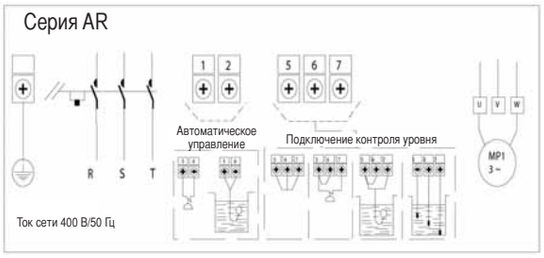

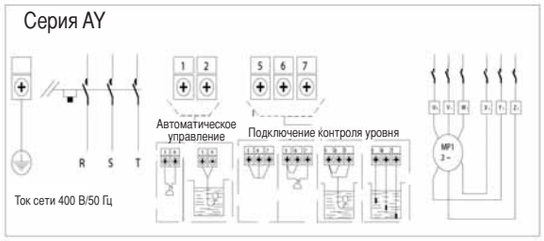

Артикул	ТИП	Напряжение при 50 Гц, В	Номинальная Мощность		Область применения, А		Совместимые электронасосы	
			кВт	Л.с.	мин.	макс.	Поверхностные	Погружные
UZQ03800	Q.E. AY10/400	400 3F	4	5,5	8	12	VLR - VLRI VLRX - NRM	
UZQ03900	Q.E. AY10/550	400 3F	5,5	7,5	11	16		
UZQ04000	Q.E. AY10/920	400 3F	9,2-11	12-15	16	25		
UZQ04200	Q.E. AY10/1500	400 3F	15	20	25	35		
UZQ04300	Q.E. AY10/1850	400 3F	18,5	25	34	44		
UZQ04400	Q.E. AY10/2200	400 3F	22	30	40	52		
UZQ04500	Q.E. AY10/3000	400 3F	30-33	40-45	50	62		
UZQ04600	Q.E. AY10/3700	400 3F	37	50	60	82		
UZQ04700	Q.E. AR10/550	400 3F	5,5	7,5	9	15		Двигатели на 6” SA
UZQ04800	Q.E. AR10/750	400 3F	7,5	10	14	16		
UZQ04900	Q.E. AR10/920	400 3F	9,2	12	14	20		
UZQ05000	Q.E. AR10/1100	400 3F	11	15	17	25		
UZQ05100	Q.E. AR10/1500	400 3F	12,5-15	17,5-20	25	35		
UZQ05200	Q.E. AR10/1850	400 3F	18,5	25	34	44		
UZQ05300	Q.E. AR10/2200	400 3F	22	30	40	52		
UZQ05400	Q.E. AR10/3300	400 3F	30-33	40-45	50	62		
UZQ05500	Q.E. AR10/4000	400 3F	37-40	50-55	60	82		

ОДНОФАЗНЫЕ ЭЛЕКТРОПАНЕЛИ ДЛЯ УПРАВЛЕНИЯ ОДНИМ ИЛИ ДВУМЯ ЭЛЕКТРОНАСОСАМИ ДЛЯ ДРЕНАЖА И ОТКАЧИВАНИЯ ОТРАБОТАННЫХ ВОД

Основные компоненты

- Пластмассовый короб IP 54
- Общий выключатель
- Блок предохранителей с предохранителями для электронасоса
- Блок предохранителей с предохранителями для дополнительного контура
- Трансформатор для дополнительного контура
- Зажимная коробка для устройств контроля уровня
- Вход кабеля
- Светодиодный индикатор подключения к сети
- Светодиодный индикатор работы насосы
- Светодиодный индикатор блокировки от перегрева
- Контактор с тепловым реле

ADRM10

ADRM20

ARDM 10

- Электронная плата сигнализации и управления
- Электропанель управления одним электронасосом
- Вес 5,5 кг

ARDM 20

- Электронная плата сигнализации и управления с циклическим инвертором чередования пуска
- Электропанель для управления двумя электронасосами
- Вес 7,5 кг

Технические характеристики

- Степень защиты: IP 54
- Ток в сети: 220 В/240 В, 50 Гц, однофазный
- Внешние размеры: 220 -270 - 185 мм

Функционирование

- В ручном режиме посредством переключателя РУЧН./АВТ.
- В автоматическом режиме посредством поплавкового выключателя

Ограничения

- Температура среды: - 5/+ 40° C
- Относительная влажность: 50 % при 40° C без образования конденсата
- Применяемые стандарты: EN 60730-EN 60439

Дополнительная оснастка

- UZA00200 – Оптическая и акустическая сигнализация о неисправностях
- CE040030 – скобы для крепления к стене
- Поплавки или реле давления (см. таблицу на стр. 245)

Схема подключения

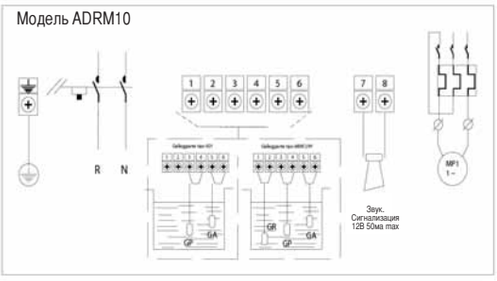

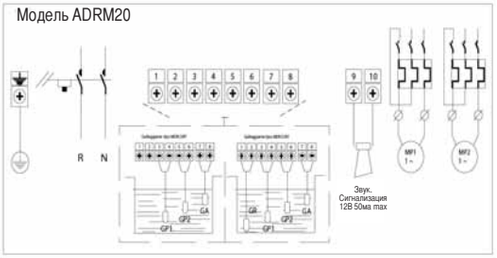

Артикул	ТИП	Напряжение при 50 Гц, В	Номинальная Мощность		Область применения, А		Совместимые электронасосы
			кВт	Л.с.	мин.	макс.	
UZQ06500	Q.E. ADRM10/55	230 1F	0,55	0,75	2,5	4	DRENOX OMNIA PRIOX MINIVORT P MINIVORT PP
UZQ06700	Q.E. ADRM10/75	230 1F	0,75	1	4	6,3	
UZQ06800	Q.E. ADRM10/110	230 1F	1,1	1,5	6,3	10	
UZQ06900	Q.E. ADRM10/150	230 1F	1,5	2	10	16	
UZQ08600	Q.E. ADRM20/55	230 1F	2x0,55	2x0,75	2,5	4	
UZQ08800	Q.E. ADRM20/75	230 1F	2x0,75	2x1	4	6,3	
UZQ08900	Q.E. ADRM20/110	230 1F	2x1,1	2x1,5	6,3	10	
UZQ09000	Q.E. ADRM20/150	230 1F	2x1,5	2x2	10	16	

ТРЁХФАЗНЫЕ ЭЛЕКТРОПАНЕЛИ ДЛЯ УПРАВЛЕНИЯ ОДНИМ ИЛИ ДВУМЯ ЭЛЕКТРОНАСОСАМИ ДЛЯ ДРЕНАЖА И ОТКАЧИВАНИЯ ОТРАБОТАННЫХ ВОД

Основные компоненты

- Металлический короб IP 54
- Общий выключатель
- Блок предохранителей с предохранителями для электронасоса
- Блок предохранителей с предохранителями для дополнительного контура
- Контактор с тепловым реле
- Трансформатор для дополнительного контура
- Зажимная коробка для устройств контроля уровня
- Вход кабеля
- Светодиодный индикатор подключения к сети
- Светодиодный индикатор работы насосы
- Светодиодный индикатор блокировки от перегрева

Технические характеристики

- Степень защиты: IP 54
- Ток в сети: 400 В, 50 Гц, трёхфазный
- Внешние размеры: 220 -270 - 185 мм
- Вес 5,5 кг

Функционирование

- В ручном режиме посредством переключателя РУЧН./АВТ.
- В автоматическом режиме посредством поплавкового выключателя

Ограничения

- Температура среды: - 5/+ 40° C
- Относительная влажность: 50 % при 40° C без образования конденсата
- Применяемые стандарты: EN 60730-EN 60439

Дополнительная оснастка

- UZA00200 – Оптическая и акустическая сигнализация о неисправностях
- CE040030 – скобы для крепления к стене
- Поплавки или реле давления (см. таблицу на стр. 245)

ADRD 10

- Электронная плата сигнализации и управления
- Электропанель управления одним электронасосом

ADRD 20

- Электронная плата сигнализации и управления с циклическим инвертором чередования пуска
- Электропанель для управления двумя электронасосами

Схема подключения

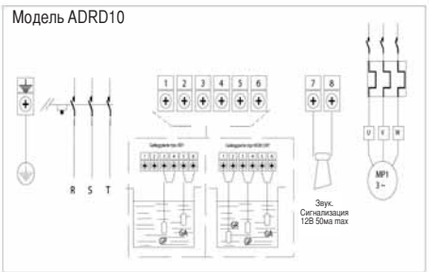

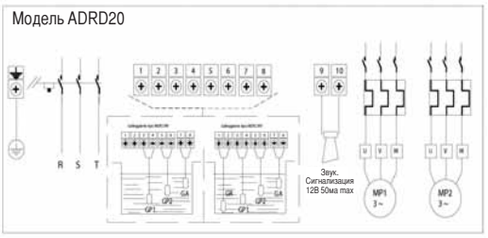

Артикул	ТИП	Напряжение при 50 Гц, В	Номинальная Мощность		Область применения, А		Совместимые электронасосы
			кВт	Л.с.	мин.	макс.	
UZQ07000	Q.E. ADRD10/55	400 3F	0,55	0,75	1	1,6	DRENOX PRIOX MINIVORT P MINIVORT PP FGT - FGV
UZQ07100	Q.E. ADRD10/110	400 3F	1,1	1,5	1,6	2,5	
UZQ07300	Q.E. ADRD10/150	400 3F	1,5	2	2,5	4	
UZQ07400	Q.E. ADRD10/300	400 3F	3	4	4	6,3	
UZQ07500	Q.E. ADRD10/500	400 3F	5	6,7	6,3	10	
UZQ07700	Q.E. ADRD10/750	400 3F	7,5	10	10	16	
UZQ07800	Q.E. ADRD10/900	400 3F	9	12	13	19	
UZQ09100	Q.E. ADRD20/55	400 3F	2x0,55	2x0,75	1	1,6	
UZQ09200	Q.E. ADRD20/110	400 3F	2x1,1	2x1,5	1,6	2,5	
UZQ09400	Q.E. ADRD20/150	400 3F	2x1,5	2x2	2,5	4	
UZQ09500	Q.E. ADRD20/300	400 3F	2x3	2x4	4	6,3	
UZQ09600	Q.E. ADRD20/500	400 3F	2x5	2x6,7	6,3	10	
UZQ09800	Q.E. ADRD20/750	400 3F	2x7,5	2x10	10	16	
UZQ09900	Q.E. ADRD20/900	400 3F	2x9	2x12	13	19	

ТРЁХФАЗНЫЕ ЭЛЕКТРОПАНЕЛИ ДЛЯ УПРАВЛЕНИЯ ОДНИМ ИЛИ ДВУМЯ ЭЛЕКТРОНАСОСАМИ С ПУСКОМ ТИПА ЗВЕЗДА/ТРЕУГОЛЬНИК ДЛЯ ДРЕНАЖА И ОТКАЧИВАНИЯ ОТРАБОТАННЫХ ВОД

Основные компоненты

- Металлический короб IP 54
- Общий выключатель
- Блок предохранителей с предохранителями для электронасоса
- Блок предохранителей с предохранителями для дополнительного контура
- Контактор с тепловым реле
- Трансформатор для дополнительного контура
- Зажимная коробка для устройств контроля уровня
- Вход кабеля
- Электронная плата сигнализации Вольт/Ампер
- Светодиодный индикатор блокировки от перегрева
- Светодиодный индикатор работы насосы
- Светодиодный индикатор подключения к сети

ADRY 10

- Электронная плата управления и контроля
- Электропанель управления одним электронасосом
- Вес: 12-60 кг

ADRY 20

- Электронная плата сигнализации и управления с циклическим инвертором чередования пуска
- Электропанель для управления двумя электронасосами
- Вес: 15-85 кг5

Технические характеристики

- Степень защиты: IP 54
- Ток в сети: 400 В, 50 Гц, трёхфазный
- Внешние размеры: 500 -750 - 250 мм

Функционирование

- В ручном режиме посредством переключателя РУЧН./АВТ.
- В автоматическом режиме посредством поплавкового выключателя

Ограничения

- Температура среды: - 5/+ 40° C
- Относительная влажность: 50 % при 40° C без образования конденсата
- Применяемые стандарты: EN 60730-EN 60439

Дополнительная оснастка

- UZA00200 – Оптическая и акустическая сигнализация о неисправностях
- CE040020 – скобы для крепления к стене
- Поплавки или реле давления (см. таблицу на стр. 245)

Схема подключения

Модель ADRY10

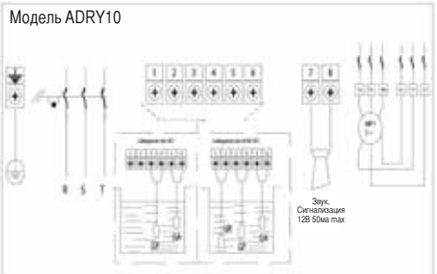

Модель ADRY20

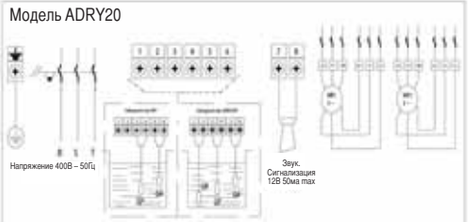

Артикул	ТИП	Напряжение при 50 Гц, В	Номинальная Мощность		Область применения, А		Совместимые электронасосы
			кВт	Л.с.	мин.	макс.	
UZQ07900	Q.E. ADRY10/900	400 3F	9	12	12,9	19	FGC-FGV
UZQ08100	Q.E. ADRY10/1100	400 3F	11	15	17,2	24,1	
UZQ08200	Q.E. ADRY10/1500	400 3F	15	20	22,4	32,8	
UZQ08300	Q.E. ADRY10/2200	400 3F	22	30	29,3	44,8	
UZQ08400	Q.E. ADRY10/2500	400 3F	25	33,5	37,9	55,2	
UZQ10000	Q.E. ADRY20/900	400 3F	2x9	2x12	12,9	19	
UZQ10200	Q.E. ADRY20/1100	400 3F	2x11	2x15	17,2	24,1	
UZQ10300	Q.E. ADRY20/1500	400 3F	2x15	2x20	22,4	32,8	
UZQ10400	Q.E. ADRY20/2200	400 3F	2x22	2x30	29,3	44,8	
UZQ10500	Q.E. ADRY20/2500	400 3F	2x25	2x33,5	37,9	55,2	

ПРИНАДЛЕЖНОСТИ ЭЛЕКТРОПАНЕЛЕЙ

НАБОР СКОБ ДЛЯ КРЕПЛЕНИЯ ПАНЕЛИ

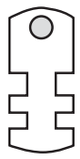

Комплект крепежных скоб для крепления панели к стене

Артикул	ТИП	ЭЛЕКТРОПАНЕЛЬ
CE040010	Крепежные скобы	AD10
CE040020	Крепежные скобы	AY10 - AR10 - ADRY10 - ADRY20
CE040030	Крепежные скобы	ADRM10 - ADRM20 - ADRD10 - ADRD20

ОПТИЧЕСКАЯ И АКУСТИЧЕСКАЯ СИГНАЛИЗАЦИЯ

Комплект сигнализации для панелей дренажных насосов, состоящий из сирены на 12 В постоянного тока и красного сигнального светодиода, в пластмассовом коробе IP54 со входом кабеля.

Артикул	ТИП	ЭЛЕКТРОПАНЕЛЬ
UZA00200	A0A12C – сигнализация на 12 В	ADRM10 - ADRM20 - ADRD10 - ADRD20 ADRY10 - ADRY20

ПОГРУЖНОЙ РЕГУЛЯТОР УРОВНЯ

Поплавок 15 м типа “MERCURY” MC, устойчивый к погружению на глубину до 100 м,нечувствительный к конденсату, пригодный для использования в загрязнённых отработанных водах.

Артикул	ТИП	ЭЛЕКТРОПАНЕЛЬ
ZA008120	Поплавок Mercury MC, 15 м	ADRM10 – ADRM20 – ADRD10 – ADRD20 DRY10 – ADRY20

РЕГУЛЯТОРЫ УРОВНЯ С ПРОТИВОВЕСОМ

Регулятор уровня типа Key для операций по наполнению и опорожнению в комплекте с кабелем от 3 до 10 м, пригодный для использования в чистых водах или водах с небольшим количеством взвешенных веществ.

Артикул	ТИП	ЭЛЕКТРОПАНЕЛЬ
ZA000590	MICROSTART 3-3 Слив/залив	QES PLUS – QEC+S – QEM+S – QET+S AD10 – AY10 – AR10
ZA000330	MICROSTART 10-2 Слив	Для всех панелей с внешним управлением
ZA000650	MICROSTART 5-2 Слив	Для всех панелей с внешним управлением
ZA000750	MICROSTART 10-2 (ПВХ) Слив	Для всех панелей с внешним управлением
ZA008510	MICROSTART 10-3 Слив/залив	QES PLUS – QEC+S – QEM+S – QET+S AD10 – AY10 – AR10

ЭЛЕКТРОДЫ ДЛЯ КОНТРОЛЯ УРОВНЯ ПРОВОДЯЩИХ ЖИДКОСТЕЙ

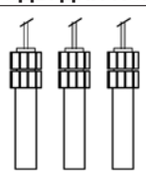

Электроды уровня, предназначенные прежде всего для проводящих жидкостей при максимальной температуре 40° C. Для соединения электрода и панели может использоваться изолированный кабель с максимальным сечением 4 мм² и максимальной длиной 100 м.

Артикул	ТИП	ЭЛЕКТРОПАНЕЛЬ
UZA00100	Электроды ELK для контроля уровня жидкости	QEC+S – QEM+S – QET+S – AD10 –AY10 AR10

РЕЛЕ ДАВЛЕНИЯ

Артикул	ТИП	ЭЛЕКТРОПАНЕЛЬ
ZA003110	PM 5 ITL (6 Atm. Max)	QES PLUS – QEC+S – QEM+S – QET+S AD10 – AY10 – AR10
ZA006400	PM 12 ITL (12 Atm. Max)	QES PLUS – QEC+S – QEM+S – QET+S AD10 – AY10 – AR10
ZA000630	PM 6 TEL (6 Atm. Max)	QES PLUS – QEC+S – QEM+S – QET+S AD10 – AY10 – AR10
ZA000640	PM 12 TEL (12 Atm. Max)	QES PLUS – QEC+S – QEM+S – QET+S AD10 – AY10 – AR10

ПРИНАДЛЕЖНОСТИ

	Артикул	ТИП	ОПИСАНИЕ
	ZA003110	PM 5 ITAL	Реле давления 6 атм макс. - ITALTECNICA
	ZA006400	PM 12 ITAL	Реле давления 12 атм макс - ITALTECNICA
	ZA009550	PTI LP3 ITAL	Реле давления обратного действия LP 3 – ¼” ITALTECNICA
	ZA000630	PT 6 TEL	Реле давления 6 атм макс - TELEMECANIQUE
	ZA000640	PT 12 TEL	Реле давления 12 атм макс - TELEMECANIQUE
	ZA002030	MAR 6	Манометр с радиальным соединением 6 атм
	ZB902150	MAP 6	Манометр с осевым соединением 6 атм
	ZA000680	MAR 10	Манометр с радиальным соединением 10 атм
	ZA000780	MAP 10	Манометр с осевым соединением 10 атм
	ZA000270	TF 500	Гибкая подводка 500 мм с наружн/внутр. резьбой 1"
	ZA003060	TF 600	Гибкая подводка 600 мм с наружн/внутр. резьбой 1"
	ZA003160	TF 700	Гибкая подводка 700 мм с наружн/внутр. резьбой 1"
	ZA003070	TF 800	Гибкая подводка 800 мм с наружн/внутр. резьбой 1"
	ZA007430	GA 1” 1/4	Гибкая подводка 400 мм с наружн/внутр. резьбой 1¹/₄”
	ZA007440	GA 2”	Гибкая подводка 500 мм с наружн/внутр. резьбой 2"
	ZA007450	GA 2” 1/2	Гибкая подводка 500 мм с наружн/внутр. резьбой 2¹/₂”
	ZA007460	GA 3”	Гибкая подводка 500 мм с наружн/внутр. резьбой 3“
	ZA000240	R 3 V	3-х выводной латунный штуцер 1"
	ZA000260	R 5 V	5-ти выводной латунный штуцер 1"
	D6024KKK	MBF	Сменная мембрана из бромобутила для гидроаккумуляторо в FLEXINOX 20 л
	ZA006380	MBB	Сменная мембрана из бромобутила для гидроаккумуляторо в из нержавеющей стали
	ZA003050	MGS 2	Сменная мембрана из пищевой резины для гидроаккумуляторов 2 л.
	ZA000790	MGS 24	Сменная мембрана из пищевой резины для гидроаккумуляторов 24 л.
	ZA009190	MB 60	Сменная мембрана из пищевой резины для гидроаккумуляторов 60 л.
	ZA009200	MB 100	Сменная мембрана из пищевой резины для гидроаккумуляторов 100 л.
	ZA009210	MB 200	Сменная мембрана из пищевой резины для гидроаккумуляторов 200 л.
	ZA009220	MB 300	Сменная мембрана из пищевой резины для гидроаккумуляторов 300 л.
	ZA009230	MB 500	Сменная мембрана из пищевой резины для гидроаккумуляторов 500 л.
	ZA004520	KA4	Всасывающий шланг 4 м
	ZA007110	KA7	Всасывающий шланг 7 м.
	ZA004080	NIPPLEX 1” M-M	Переходной штуцер 1" с наружной резьбой
	ZB401770	B 1	Подставка из нержавеющей стали с винтами для насосов MCX 80-120 / JETINOX 45-60
	ZB41780	B 2	Подставка из нержавеющей стали с винтами для насосов MCX 200 JETINOX 90

	Артикул	ТИП	ОПИСАНИЕ
	ZA000020	VF 1”	Обратный клапан пластмассовый 1"
	ZA003000	VFF 1”	Обратный клапан 1" латунный с сеткой из нержавеющей стали
	ZA003190	VFF 1” 1/4	Обратный клапан 1"/4 латунный с сеткой из нержавеющей стали
	ZA003200	VFF 1” 1/2	Обратный клапан 1"1/2 латунный с сеткой из нержавеющей стали
	ZA003210	VFF 2”	Обратный клапан 2" латунный с сеткой из нержавеющей стали
	ZA002020	VAR 1”	Обратный клапан латунный 1"
	ZA003220	VAR 1” 1/4	Обратный клапан латунный 1"1/4
	ZA003230	VAR 1” 1/2	Обратный клапан латунный 1"1/2
	ZA003240	VAR 2”	Обратный клапан латунный 2"
	ZA008430	RVFF 2	Шаровой кран 2” с внутренней резьбой
	ZA009720	PDA 2”	Соединительная опора 2”
	ZA009330	VRP 1” 1/4	шаровой обратный клапан 1"1/4 с внутренней резьбой для загрязненных вод
	ZA009320	VRP 1” 1/2	шаровой обратный клапан 1"1/2 с внутренней резьбой для загрязненных вод
	ZA009310	VRP 2”	шаровой обратный клапан 2” с внутренней резьбой для загрязненных вод
	ZA000590	MICROSTART 3-3	Поплавок для слива/залива 3 м 3-х жильного провода
	ZA000330	MICROSTART 10-2	Поплавок для слива/залива 10 м 3-х жильного провода
	ZA000650	MICROSTART 5-2	Поплавок для слива 5 м 2-х жильного провода
	ZA000750	MICROSTART 10 -2	Поплавок для слива 10 м 2-х жильного провода
	ZA000350	MICROSTART S 5-2	Поплавок для слива 5 м 2-х жильного провода с розеткой и вилкой
	ZA000390	MICROSTART S10-2	Поплавок для слива 10 м 2-х жильного провода с розеткой и вилкой
	ZA008120	MERCURY 15 M	Поплавок 15 м
	ZA008510	MICROSTART 10-3	Поплавок для слива/залива 10 м 3-х жильного провода
	ZA000820	CP	Противовес для поплавка
	ZA000420	CAVO 4 x 1	Электрокабель H07 RNF 4-жильный сечением 1 кв.мм.
	ZA000430	CAVO 4 x 1,5	Электрокабель H07 RNF 4-жильный сечением 1,5 кв.мм
	ZA000440	CAVO 4 x 2,5	Электрокабель H07 RNF 4-жильный сечением 2,5 кв.мм
	ZA000450	CAVO 4 x 4	Электрокабель H07 RNF 4-жильный сечением 4 кв.мм
	ZA000460	CAVO 4 x 6	Электрокабель H07 RNF 4-жильный сечением 6 кв.мм
	ZA000470	CAVO 4 x 10	Электрокабель H07 RNF 4-жильный сечением 10 кв.мм
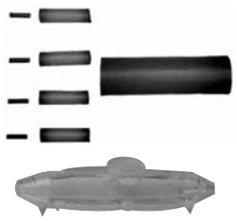	ZA003370	GIUNZIONE 2,5	Термоусадочная арматура для соединения электрокабеля до 4x2,5
	ZA003390	GIUNZIONE 6	Термоусадочная арматура для соединения электрокабеля до 4x6
	ZA003380	GIUNZIONE 10	Муфта для соединения электрокабеля до 4x10
	ZA009410	GIUNZIONE 2,5	Термоусадочная арматура для соединения электрокабеля до 4x2,5
	ZA009430	GIUNZIONE 6	Термоусадочная арматура для соединения электрокабеля до 4x2,5
	ZA009450	GIUNZIONE 10	Муфта для соединения электрокабеля до 4x10
	ZA000900	RCF 30	Угловой переходный штуцер 30 мм с накидной гайкой 1¹/₄”
	ZA000910	RCF 40	Угловой переходный штуцер 40 мм с накидной гайкой 1¹/₂”
	ZA000920	RCF 50	Угловой переходный штуцер 50 мм с накидной гайкой 2”

КОЛБЫ И ФИЛЬТРОЭЛЕМЕНТЫ

КОЛБЫ

КОД	ОПИСАНИЕ	МИНИМАЛЬНОЕ КОЛ-ВО ШТ В УПАКОВКЕ
ZB401390	ФИЛЬТР ПРОТИВ ИЗВЕСТКОВЫХ ПРИМЕСЕЙ (ДЛЯ СТИР. МАШИНЫ)	1
ZB900010	КОРПУС ФИЛЬТРА ДЛИНОЙ 5" СОЕДИНЕНИЕ 1"	1
ZB900060	КОРПУС ФИЛЬТРА ДЛИНОЙ 7" СОЕДИНЕНИЕ 1"	1
ZB900030	КОРПУС ФИЛЬТРА ДЛИНОЙ 10" СОЕДИНЕНИЕ 1"	1
ZB900070	КОРПУС ФИЛЬТРА ДЛИНОЙ 10" СОЕДИНЕНИЕ 1"1/4	1

ФИЛЬТРОЭЛЕМЕНТЫ

КОД	ОПИСАНИЕ	СТЕПЕНЬ ОЧИСТКИ µм	МИНИМАЛЬНОЕ КОЛ-ВО ШТ В УПАКОВКЕ
ZB401350	КАРТРИДЖ 5" FA (МАТЕРЧАТЫЙ)	20	20
ZB401370	КАРТРИДЖ 5" NY (КАПРОНОВЫЙ)	60	20
ZB401410	КАРТРИДЖ 7" FA (МАТЕРЧАТЫЙ) ДЛЯ ФИЛЬТРА С СОЕДИНЕНИЕМ 1"	20	20
ZB401550	КАРТРИДЖ 7" NY (КАПРОНОВЫЙ) ДЛЯ ФИЛЬТРА С СОЕДИНЕНИЕМ 1"	60	20
ZB401360	КАРТРИДЖ 10" FA (МАТЕРЧАТЫЙ) ДЛЯ ФИЛЬТРА С СОЕДИНЕНИЕМ 1"	20	20
ZB401570	КАРТРИДЖ 10" FA (МАТЕРЧАТЫЙ) ДЛЯ ФИЛЬТРА С СОЕДИНЕНИЕМ 1"1/4	20	20
ZB401380	КАРТРИДЖ 10" NY (КАПРОНОВЫЙ) ДЛЯ ФИЛЬТРА С СОЕДИНЕНИЕМ 1"	60	20
ZB401580	КАРТРИДЖ 10" NY (КАПРОНОВЫЙ) ДЛЯ ФИЛЬТРА С СОЕДИНЕНИЕМ 1"1/4	60	20
ZB401420	КАРТРИДЖ 10" CA (АКТИВИРОВАННЫЙ УГОЛЬ)	60	20
ZB401620	КАРТРИДЖ 10" PL (ПОЛИФОСФАТЫ)	-	1

Технические данные, имеющиеся в настоящем каталоге, приведены в примерном порядке и могут отличаться от окончательных. Фирма Pentair Water Italy s.r.l. оставляет за собой право на изменение описанных характеристик по собственному усмотрению, без предварительного уведомления..